www.personmedi.co.kr

ISO13485



본제품은 "의료기기" 임

AUTOMATIC

Steam Sterilizer(고압증기 멸균기)

Speed Clave-28L
Vacuum Speed Clave-48L
Vacuum Speed Clave-60L

Person Medical



Steam Sterilizer

Speed Clave-28L

Vacuum Speed Clave-48L

Vacuum Speed Clave-60L

Pre-Vacuum(Air Removal System)

Post-Vacuum(Dry System)



Pre-Vacuum(Air Removal System)

고출력의 Vacuum Pump 가 설치되어 가열과정 전에 멸균실의 공기를 완전제거함은 물론 진공상태에서 가열및 멸균이 이루어지므로 완벽한 멸균효과를 실현하였다.

Post-Vacuum(Dry System)

고출력의 Vacuum Pump 는 건조과정에서 멸균실내부의 증기를 강제로 흡입/배출 시켜 일반적인 자연건조식 멸균기보다 월등한 건조성능을 향상시켰다.



Vacuum Test

멸균실내부의 기밀상태를 자체프로그램으로 Test 하여 장비의 이상여부를 판단할수 있는 기능이 있으며 항상 최상의 조건으로 멸균과정을 진행할수있도록 설계되었다.



Bowie-Dick Test

최소의 시간으로 멸균성능을 확인할수있는시험으로서 포장된 Packs의 시료를 (Bowie-Dick Test 용 Indicator) 멸균후 확인하였을때 완벽한 멸균성능을 실현하였고 사용자가 손쉽게 시험을할수 있도록 설계되었다.



Bacteria Filter

건조과정에서 멸균실에 유입되는 공기는 0.3micron 입자를 99.9%여과하여 공기중의 Bacteria의 침입을 억제하는 공기여과 필터가 설치되어있다.



Recoder Printer

멸균과정동안 변화하는 멸균압력/멸균온도/멸균시간/건조시간 등의 모든자료를 프린터 출력하며 년월일/시간/Error발생및 Error Message 등을 기록하여 프린터 출력할수있다.



Vacuum Speed Clave-48L(48 Liter)
Vacuum Speed Clave-60L(60 Liter)



Speed Clave-28L(28 Liter)

Sterili Cycle Grahpe

PACKAGE 134°C/20min/20min

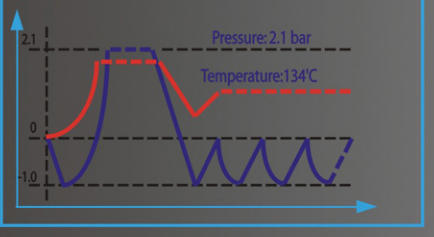

INSTRUMENT 134°C/10min/20min

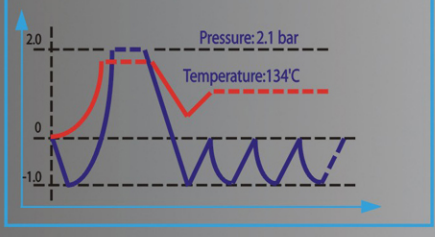

VACUUM TEST -0.7Bar/15min

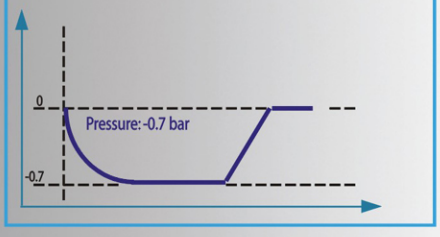

RUBER 121°C/30min/20min

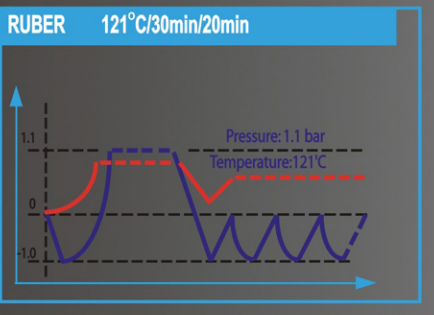

LIQUIDE 121°C/30min/4min

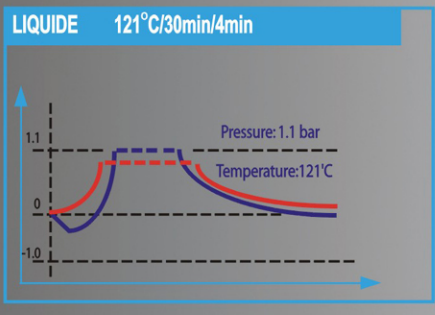

BOWIE-DICK TEST 134°C/4min

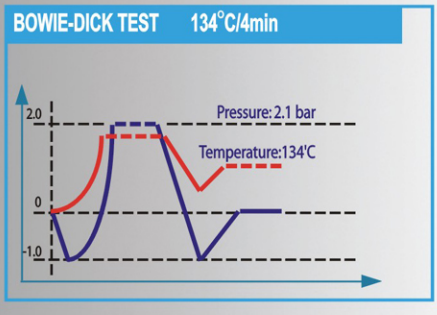

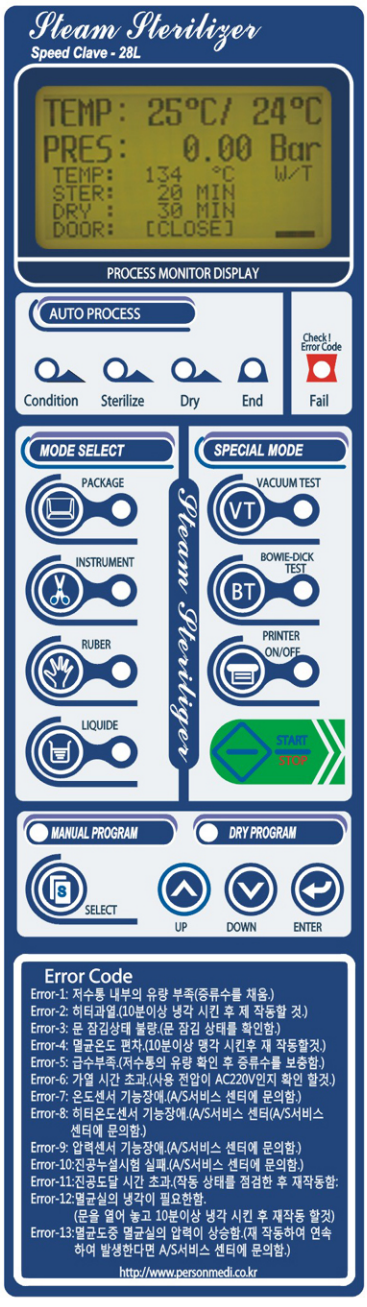

Grahpic Lcd Monitor

Grahpic Lcd Monitor 는 멸균작동과정에서 멸균온도,멸균압력,멸균시간,건조시간,수위레벨 및 작동중에 발생하는 Error Message등의 다양한 정보를 표시합니다.

AUTO PROCESS

Condition(진공>급수>가열),Sterilize(멸균>배기) Dry(건조),End(완료),Fail(에러및 작동정지)등의 진행순서를 표시합니다.

MODE SELECT

Package 프로그램은 포장된 멸균팩으로서 멸균온도:134'C/멸균시간:20분/건조시간:20분 으로 설정.

Instrument 프로그램은 금속류의 기구물로서 멸균온도:134'C/멸균시간:10분/건조시간:10분 으로 설정.

Ruber 프로그램은 고무류 및 멸균용 프라스틱의 기구물로서 멸균온도:121'C/멸균시간:30분/ 건조시간:20분 으로 설정.

Liquide 프로그램은 액체전용 으로서 멸균온도:121'C/멸균시간:30분/냉각시간 4분 으로 설정.



MANUAL PROGRAM

User(사용자)가 원하는 프로그램을 설정하여 사용하는 기능으로서 멸균온도:121'C ~135'C 범위 멸균시간:1~60분 / 건조시간:1~60분의 범위에서 설정하여 사용할수 있다.

DRY PROGRAM

Dry(건조) 전용 프로그램으로서 건조만을 하고자할때 건조시간 :1~60분 범위에서 건조기능만을 실행함.

ERROR CODE

Micro processor 에 의해 멸균전과정이 자동으로 이루어지며 Self Test(자가진단)기능으로 멸균과정에서 문제점발생시에 이를 검출하여 13가지의 Error Code를 Grahpic Lcd Monitor 에 표시하는 기능.

● DIMENSION

Speed Clave-28L

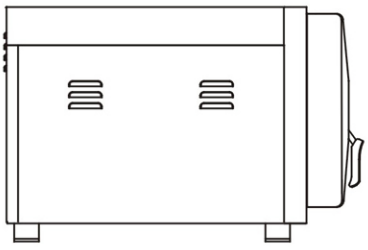

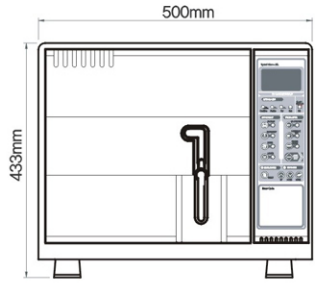

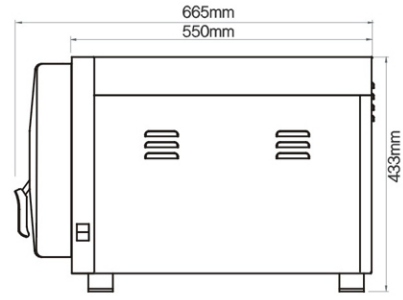

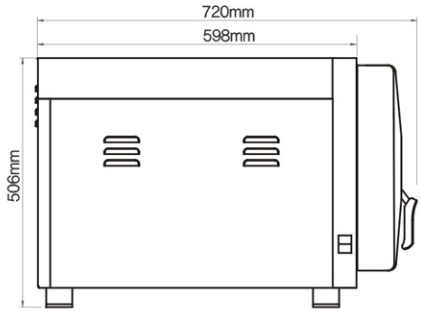

Vacuum Speed Clave-48L

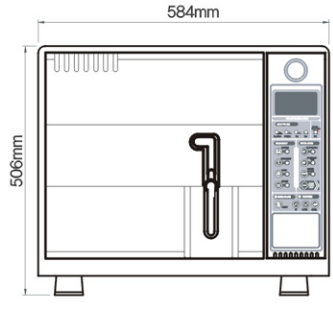

Vacuum Speed Clave-48/60L

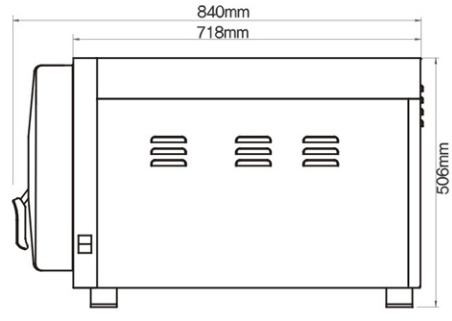

Vacuum Speed Clave-60L

● SPECIFICATION

사용목적 : 의료용 제품을 고압의 증기로 멸균하는기구.
전기충격에 대한 보호형식 및 보호정도 : 1급기기, B형기기.

MODEL		Speed Clave-28L	Vacuum Speed Clave-48L	Vacuum Speed Clave-60L
전체치수		500(W)×433(H)×665(L)mm	584(W)×506(H)×720(L)mm	584(W)×506(H)×840(L)mm
멸균실 (CHAMBER)	Size	DIA)283mm×(Depth)450mm	DIA)350mm×(Depth)500mm	DIA)350mm×(Depth)620mm
	Type	Cylinderical Type	Cylinderical Type	Cylinderical Type
	Material	Stainless Steel(STS316)	Stainless Steel(STS316)	Stainless Steel(STS316)
	Capacity	28 Liter	48 Liter	60 Liter
저수조 용량		5Liter	6.8Liter	7.8Liter
적재용 TRAY		3 EA	1 EA	1 EA
POWERSOURCE(전원)		AV220V 50/60Hz ,10A	AV220V 50/60Hz ,11A	AV220V 50/60Hz ,14A
소비전력		2300 W	2400 W	3100 W
멸균온도및 멸균압력		121'C(1.1bar) ~ 134'C(2.1bar)	121'C(1.1bar) ~ 134'C(2.1bar)	121'C(1.1bar) ~ 134'C(2.1bar)
AIR REMOVAL		Oil-less Vacuum Pump(40RNS)	Oil-less Vacuum Pump(60RNS)	Oil-less Vacuum Pump(100RNS)
DRY SYSTEM		Dual Heater/Vacuum Dry System	Dual Heater/Vacuum Dry System	Dual Heater/Vacuum Dry System
제어방식		8BIT Micro Processor	8BIT Micro Processor	8BIT Micro Processor
DISPLAY(표시방법)		Graphic LCD Display	Graphic LCD Display	Graphic LCD Display
제품무게		69.0 kg	82.0 kg	95.0 kg

● ACCESSORIES(OPTION)

CART(28L)	500(W)×600(L)×820(H)mm
CART(48L)	600(W)×570(L)×830(H)mm
CART(60L)	600(W)×750(L)×830(H)mm
PRINTER	Dot Printer

Person Medical
경기도 군포시 금정동 693-22, 2층 TEL:031-459-7152~3
FAX:031-459-7156 www.personmedi.co.kr
E-mail:personmedi@personmedi.co.kr