DOOCH PUMP

조달우수제품 NEP 인증 성능인증제품 고효율기자재 ISO 9001

60Hz DT SERIES

다단 터빈펌프





Fire fighting system

Industrial plants

Air-conditioning system

Water supply system

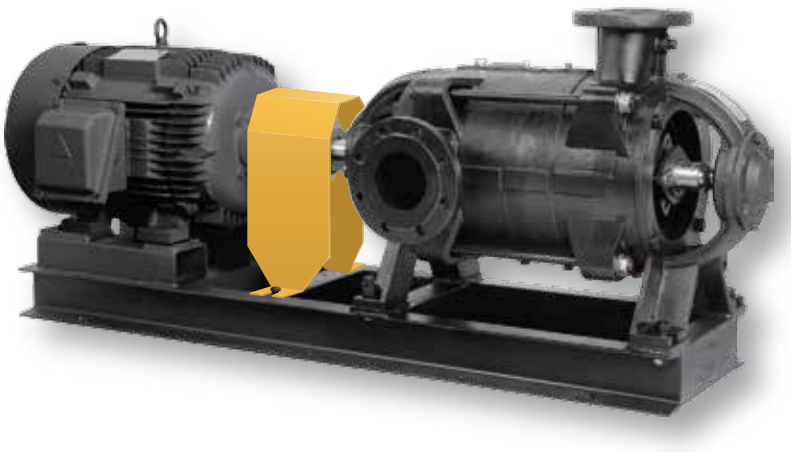

dooch
두크펌프
www.doochpump.com

CONTENTS

DT Series
다단터빈펌프

기술사양 및 특징 2-3
선정도 4
선정표 5-6
소방 선정표 7-8
단면도 9-11
외형도 11-20
성능곡선도 21-30
엔진펌프 31-32
엔진펌프 외형도 33-36
웨스코 펌프 37-38

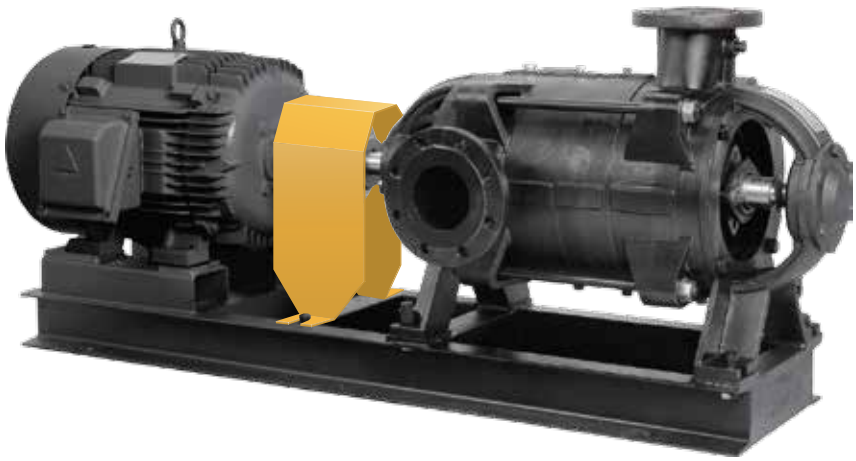

기술 사양

- 최대유량 : 300㎥/h
- 최대양정 : 200m
- 사용압력 : 최대 25 bar
- 사용재질 : 기본사양 : GC 200
  선택사양 : GCD 450(케이싱), BC 6(임펠러), STS 304(주축)
- 펌프동력 : 1.5kW ~ 200kW (2HP ~ 268HP)

펌프표시

DT 80 – 3

- 3 : 펌프 단수
- 80 : 펌프 토출구경
- DT : 펌프 타입 : DT : 다단 터빈 펌프
  DTE : 엔진펌프

다단 터빈 펌프의 특징

- 최적 설계에 의해 제품의 안전성과 폭넓은 성능이 보장됨.
- 회전차 출구 외부에 안내깃(Guide Vane)이 설치되어 펌프 효율이 높음.
- 축봉장치는 그랜드 패킹 또는 메카니컬 씰(옵션) 방식을 선택하여 사용할 수 있음.
- 볼 베어링 장착 방식이며, 베어링 급유가 필요 없어 유지관리에 용이 함.
- 축추력 감소를 위해 임펠러 밸런스 홀 가공이 되어 있음.
- 최적 설계에 의한 펌프의 높은 효율이 보장됨.

용도 및 적용분야

- 수도: 취수용, 송수용, 배수용, 가압용
- 건축: 급·배수용, 냉각수 및 냉온수의 순환용, 소화설비용, 보일러 급수용
- 공장: 각종 급·배수용, 보일러 급수용
- 농업: 양수 배수용, 스프링클러용

사용유체

0~80℃의 청수(pH 6~8) 이외의 고온, 특수액은 사용 할 수 없습니다. 고온 또는 청수가 아닌 액을 취급할 경우에는 이송액의 특성(온도, 농도, 고형물의 유무)과 사용조건에 따라 내마모성, 내식성이 현저히 변화되는 경우가 있으므로 반드시 영업점 또는 본사로 문의 하시기 바랍니다.

주문사양

구조변경: (Mechanical Seal) 메카니컬 씰 구조
재질변경: Shaft - STS 304
Impeller - BC6 (CAC 406)

흡입측 조건

흡입 전양정은 아래표와 같이 지켜주시기 바랍니다.

흡입 전양정 허용치		
액체 온도	흡입구경	흡입 전양정
0~40℃	50~80mm	~6m 이내
	100~150mm	~ 5.5m 이내

다단펌프의 CASING 구조

Guide Vane 분리형

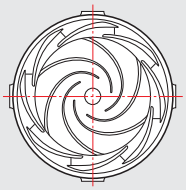

DT 40~100

Guide Vane 일체형

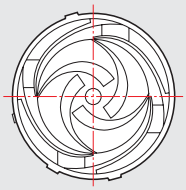

DT 125

운전조건

기동반복이 빈번한 자동제어용으로 펌프를 사용하실 경우에는 임펠러의 파손우려가 있으므로 임펠러 재질을 BC6급 이상으로 사용하시기 바랍니다.
자동제어용으로 사용하실 경우 기동반복이 시간당 12회를 넘지 않도록 하십시오. 또한, 수격현상(워터햄머)이 발생하지 않도록 배관을 구성하시기 바랍니다.

KS FANGE 규격

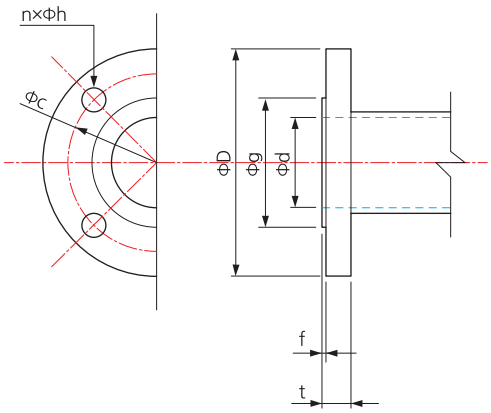

외형치수									
구 분	구경(Φd)	ΦD	t	f	Φg	ΦC	n	Φh	Bolt
10kgf/cm² (흡입 플랜지)	40	140	20	2	81	105	4	19	M16
	50	155	20	2	96	120	4	19	M16
	65	175	22	2	120	140	4	19	M16
	80	185	22	2	130	150	8	19	M16
	100	210	24	2	151	175	8	19	M16
	125	250	24	2	182	210	8	23	M20
	150	280	26	2	212	240	12	23	M20
	200	330	26	2	262	290	12	23	M20
20kgf/cm² (토출 플랜지)	40	140	22	2	81	105	4	19	M16
	50	155	22	2	96	120	8	19	M16
	65	175	24	2	116	140	8	19	M16
	80	200	26	2	135	160	8	23	M20
	100	250	28	2	160	185	8	23	M20
	125	270	30	2	195	225	8	25	M22

선정도

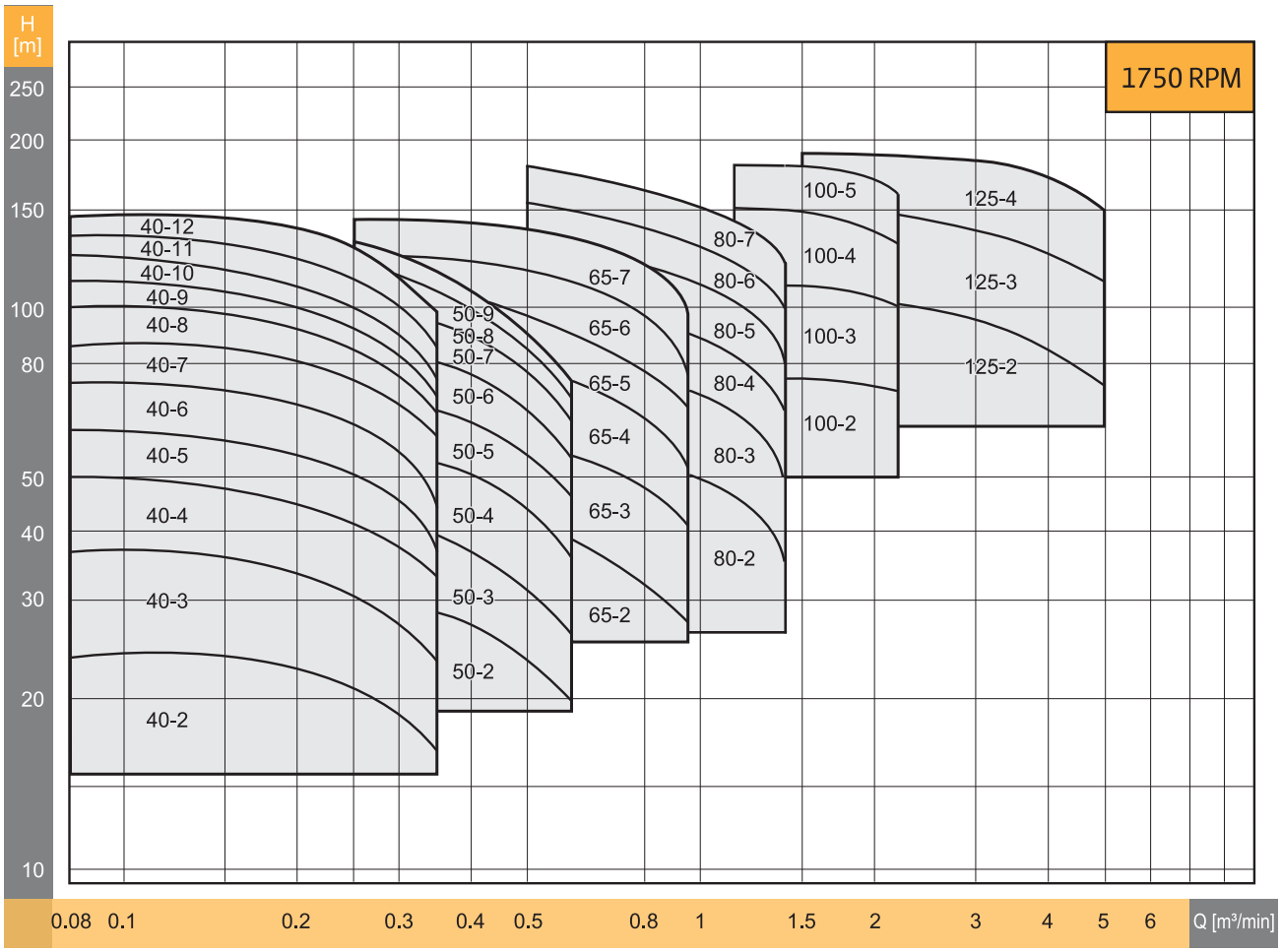
H [m]
250
200
150
100
80
50
40
30
20
10
1750 RPM
40-12
40-11
40-10
40-9
40-8
40-7
40-6
40-5
40-4
40-3
40-2
50-9
50-8
50-7
50-6
50-5
50-4
50-3
50-2
65-7
65-6
65-5
65-4
65-3
65-2
80-7
80-6
80-5
80-4
80-3
80-2
100-5
100-4
100-3
100-2
125-4
125-3
125-2
0.08
0.1
0.2
0.3
0.4
0.5
0.8
1
1.5
2
3
4
5
6
Q [m³/min]

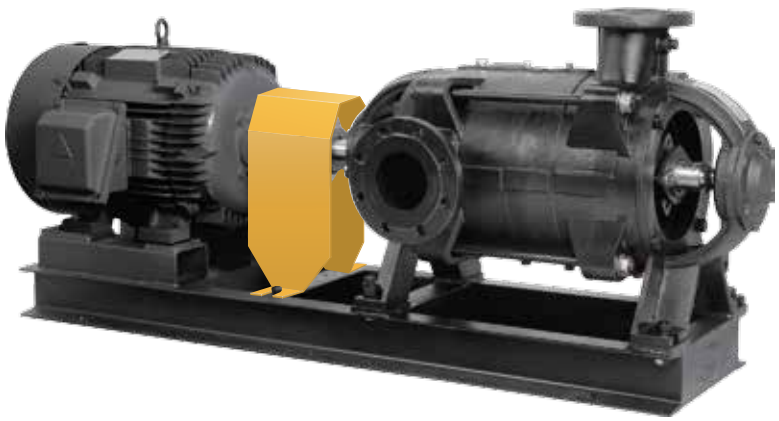

선정표

H \ Q	0.08	0.1	0.15	0.2	0.25	0.3	0.4	0.5	0.6	0.7	0.8	0.9	Q \ H
200													200
190													190
180													180
170										80-7 45 1.8			170
160										80-7 45 1.8	80-7 45 1.8	80-7 45 1.8	160
150										80-7 37 1.8	80-7 37 1.8	80-7 45 1.8	150
145	40-12 7.5 1.2	40-12 11 1.3								80-6 37 1.8	80-7 37 1.8	80-7 37 1.8	145
140	40-11 7.5 1.2	40-12 7.5 1.3	40-12 11 1.4							80-6 37 1.8	80-6 37 1.8	80-6 37 1.8	140
135	40-11 7.5 1.2	40-11 7.5 1.3	40-12 7.5 1.4	40-12 11 1.4			65-7 22 1.6			80-6 30 1.8	80-6 37 1.8	80-6 37 1.8	135
130	40-11 7.5 1.2	40-11 7.5 1.3	40-11 7.5 1.4	40-12 11 1.4	65-07 18.5 1.4	65-7 18.5 1.5	65-7 22 1.6	65-7 22 1.8		80-6 30 1.8	80-6 37 1.8	80-6 37 1.8	130
125	40-10 7.5 1.2	40-10 7.5 1.3	40-11 7.5 1.4	40-12 11 1.4	40-12 11 1.3	50-9 15 1.6	65-7 18.5 1.6	65-7 22 1.8	65-7 30 1.8	80-5 37 1.8	80-6 37 1.8	80-6 37 1.8	125
120	40-10 7.5 1.2	40-10 7.5 1.3	40-10 7.5 1.4	40-11 11 1.4	40-12 11 1.3	50-9 15 1.4	65-7 18.5 1.6	65-7 22 1.8	65-7 22 1.8	80-5 30 1.8	80-5 37 1.8	80-6 37 1.8	120
115	40-10 7.5 1.2	40-10 7.5 1.3	40-10 7.5 1.4	40-11 7.5 1.4	40-12 11 1.3	40-12 11 1.4	65-6 18.5 1.6	65-7 18.5 1.8	65-7 22 1.8	65-7 30 2.0	80-5 30 1.8	80-5 37 1.8	115
110	40-9 5.5 1.2	40-9 7.5 1.3	40-10 7.5 1.4	40-10 7.5 1.4	40-11 11 1.3	40-12 11 1.4	50-9 15 1.8	65-6 18.5 1.8	65-7 22 1.8	65-7 30 2.0	80-5 30 1.8	80-5 30 1.8	110
105	40-9 5.5 1.2	40-9 7.5 1.3	40-9 7.5 1.4	40-10 7.5 1.4	40-11 11 1.3	40-12 11 1.4	50-9 15 1.8	65-6 18.5 1.8	65-6 18.5 1.8	65-7 30 2.0	65-7 30 2.2	80-5 30 1.8	105
100	40-8 5.5 1.2	40-8 5.5 1.3	40-9 7.5 1.4	40-9 7.5 1.4	40-10 11 1.3	40-11 11 1.4	50-8 15 1.8	65-6 18.5 1.8	65-6 18.5 1.8	65-6 22 2.0	65-7 30 2.2	80-5 30 1.8	100
95	40-8 5.5 1.2	40-8 5.5 1.3	40-8 7.5 1.4	40-9 7.5 1.4	40-10 7.5 1.3	40-11 11 1.4	50-8 15 1.8	65-6 18.5 1.8	65-5 18.5 1.8	65-6 22 2.0	65-7 30 2.2	65-7 30 2.5	95
90	40-8 5.5 1.2	40-8 5.5 1.3	40-8 5.5 1.4	40-8 7.5 1.4	40-9 7.5 1.3	40-10 11 1.4	50-8 15 1.8	50-9 18.5 2.2	65-5 18.5 1.8	65-6 18.5 2.0	65-6 22 2.2	65-7 30 2.5	90
85	40-7 5.5 1.2	40-7 5.5 1.3	40-8 5.5 1.4	40-8 7.5 1.4	40-9 7.5 1.3	40-9 11 1.4	50-7 11 1.8	50-7 15 2.2	65-5 18.5 1.8	65-5 18.5 2.0	65-6 22 2.2	65-7 30 2.5	85
80	40-7 5.5 1.2	40-7 5.5 1.3	40-7 5.5 1.4	40-8 5.5 1.4	40-8 7.5 1.3	40-8 11 1.4	50-7 11 1.8	50-7 15 2.2	65-5 15 1.8	65-5 18.5 2.0	65-6 18.5 2.2	65-6 30 2.5	80
75	40-6 3.7 1.2	40-7 5.5 1.3	40-7 5.5 1.4	40-7 5.5 1.4	40-8 7.5 1.3	40-8 7.5 1.4	50-7 11 1.8	50-8 15 2.2	65-5 15 1.8	65-5 18.5 2.0	65-5 18.5 2.2	65-6 22 2.5	75
70	40-6 3.7 1.2	40-6 5.5 1.3	40-6 5.5 1.4	40-7 5.5 1.4	40-7 5.5 1.3	40-8 7.5 1.4	50-6 11 1.8	50-7 15 2.2	65-4 15 1.8	65-5 15 2.0	65-5 18.5 2.2	65-6 22 2.5	70
65	40-5 3.7 1.2	40-5 3.7 1.3	40-6 5.5 1.4	40-6 5.5 1.4	40-7 5.5 1.3	40-7 7.5 1.4	50-6 11 1.8	50-7 11 2.2	65-4 15 1.8	65-4 15 2.0	65-5 18.5 2.2	65-5 18.5 2.5	65
60	40-5 3.7 1.2	40-5 3.7 1.3	40-6 3.7 1.4	40-6 5.5 1.4	40-6 5.5 1.3	40-7 7.5 1.4	50-6 11 1.8	50-6 11 2.2	65-4 15 1.8	65-4 15 2.0	65-4 15 2.2	65-5 18.5 2.5	60
55	40-5 3.7 1.2	40-5 3.7 1.3	40-5 3.7 1.4	40-5 5.5 1.4	40-5 5.5 1.3	40-7 5.5 1.4	50-5 7.5 1.8	50-5 11 2.2	65-3 11 1.8	65-4 15 2.0	65-4 15 2.2	65-4 15 2.5	55
50	40-4 3.7 1.2	40-4 3.7 1.3	40-5 3.7 1.4	40-5 3.7 1.4	40-5 5.5 1.3	40-6 5.5 1.4	50-4 7.5 1.8	50-4 11 2.2	65-3 11 1.8	65-3 11 2.0	65-4 15 2.2	65-4 15 2.5	50
45	40-4 2.2 1.2	40-4 3.7 1.3	40-4 3.7 1.4	40-4 3.7 1.4	40-5 3.7 1.3	40-6 3.5 1.4	50-4 7.5 1.8	50-4 7.5 2.2	65-3 11 1.8	65-3 11 2.0	65-3 11 2.2	65-3 15 2.5	45
40	40-4 2.2 1.2	40-4 2.2 1.3	40-4 3.7 1.4	40-4 3.7 1.4	40-4 3.7 1.3	40-5 3.5 1.4	50-4 5.5 1.8	50-4 7.5 2.2	65-3 11 1.8	65-3 11 2.0	65-3 11 2.2	65-3 15 2.5	40
35	40-3 2.2 1.2	40-3 2.2 1.3	40-3 3.7 1.4	40-4 3.7 1.4	40-4 3.7 1.3	40-4 3.7 1.4	50-3 5.5 1.8	50-4 5.5 2.2	65-2 7.5 1.8	65-3 7.5 2.0	65-2 11 2.2	65-3 11 2.5	35
30	40-3 1.5 1.2	40-3 2.2 1.3	40-3 2.2 1.4	40-3 2.2 1.4	40-3 3.7 1.3	40-4 3.7 1.4	50-3 5.5 1.8	50-3 5.5 2.2	65-2 7.5 1.8	65-2 7.5 2.0	65-2 7.5 2.2	65-3 11 2.5	30
25	40-2 1.5 1.2	40-3 1.5 1.3	40-3 2.2 1.4	40-3 2.2 1.4	40-3 2.2 1.3	40-3 3.7 1.4	50-2 3.7 1.8	50-3 5.5 2.2	65-2 5.5 1.8	65-2 5.5 2.0	65-2 7.5 2.2	65-2 7.5 2.5	25
20	40-2 1.5 1.2	40-2 1.5 1.3	40-2 1.5 1.4	40-2 1.5 1.4	40-2 1.5 1.3	40-2 1.5 1.4	50-2 3.7 1.8	50-2 5.5 2.2	65-2 5.5 1.8	65-2 5.5 2.0	65-2 7.5 2.2	65-2 7.5 2.5	20
15	40-2 1.5 1.2	40-2 1.5 1.3	40-2 1.5 1.4	40-2 1.5 1.4	40-2 1.5 1.3	40-2 1.5 1.4	50-2 2.2 1.8	50-2 3.7 2.2					15
H \ Q	0.08	0.1	0.15	0.2	0.25	0.3	0.4	0.5	0.6	0.7	0.8	0.9	Q \ H

※ 선정표 확인방법

1. H는 양정(m)이며, Q는 유량(㎥/min) 입니다.
2. 임펠러 및 케이싱의 재질이 회주철이나 청동이 아닌 특수재질의 경우 별도 문의 바랍니다.
3. 본 선정표는 개략적인 선정에만 사용하여주십시오, 상세 설계시 변경이 있을 수 있습니다.
4. 선정표에서 정해 지지 않은 중간 사양의 경우 윗단계의 모델로 선정하십시오.
5. 표안의 내용 표기는 펌프 MODEL / 동력(kW) NPSHre(m) 입니다.
6. 소방용으로 선정시에는 7~8 페이지를 참조 하십시오.

Q / H	1	1.2	1.4	1.6	1.8	2	2.2	2.4	2.6	2.8	3	3.5	4	Q / H
200						125-4 160 3.2	125-4 160 3.0	125-4 200 3.5	125-4 200 3.5					200
190						125-4 160 3.2	125-4 160 3.0	125-4 160 3.5	125-4 200 3.5	125-4 200 3.5	125-4 200 3.5			190
180						125-4 160 3.2	125-4 160 3.0	125-4 160 3.0	125-4 160 3.0	125-4 160 3.0	125-4 160 3.0	125-4 200 3.5		180
170				100-5 90 2.6	100-5 90 3.0	125-4 110 3.2	125-4 160 3.0	125-4 160 3.0	125-4 160 3.0	125-4 160 3.0	125-4 160 3.0	125-4 200 3.5	125-4 200 4.0	170
160				100-5 75 2.6	100-5 90 3.0	100-5 110 3.2	125-4 110 3.0	125-4 160 3.0	125-4 160 3.0	125-4 160 3.0	125-4 160 3.0	125-4 200 3.5	125-4 200 4.0	160
150	80-7 45 2.0			100-5 75 2.6	100-5 75 3.0	100-5 90 3.2	100-5 110 3.0	125-4 110 3.0	125-4 160 3.0	125-4 160 3.0	125-4 160 3.0	125-4 160 3.5	125-4 200 4.0	150
145	80-7 45 2.0			100-5 75 2.6	100-5 75 3.0	100-5 90 3.6	100-5 110 3.2	125-3 110 3.0	125-3 110 3.0	125-4 160 3.0	125-4 160 3.0	125-4 160 3.5	125-4 200 4.0	145
140	80-7 45 2.0	80-7 55 2.2		100-4 75 2.6	100-5 75 3.0	100-5 90 3.6	100-5 110 3.2	125-3 110 3.0	125-3 110 3.0	125-3 132 3.0	125-4 160 3.0	125-4 160 3.5	125-4 160 4.0	140
135	80-6 37 2.0	80-7 55 2.2		100-4 75 2.6	100-4 75 3.0	100-4 90 3.6	100-5 110 3.2	125-3 110 3.0	125-3 110 3.0	125-3 110 3.0	125-3 132 3.0	125-3 132 3.5	125-4 160 4.0	135
130	80-6 37 2.0	80-7 55 2.2		100-4 75 2.6	100-4 75 3.0	100-4 90 3.6	100-4 90 3.6	125-3 110 3.0	125-3 110 3.0	125-3 110 3.0	125-3 132 1.8	125-3 132 3.5	125-4 160 4.0	130
125	80-6 37 2.0	80-7 55 2.2	80-7 55 3.0	100-4 75 2.6	100-4 75 3.0	100-4 90 3.6	100-4 90 3.6	125-3 110 3.0	125-3 110 3.0	125-3 110 3.0	125-3 110 3.0	125-3 132 3.5	125-3 132 4.0	125
120	80-6 37 2.0	80-6 45 2.2	80-7 55 3.0	100-4 55 2.6	100-4 75 3.0	100-4 75 3.6	100-4 90 3.6	125-3 90 3.0	125-3 110 3.0	125-3 110 3.0	125-3 110 3.0	125-3 132 3.5	125-3 132 4.0	120
115	80-5 37 2.0	80-6 45 2.2	80-7 55 3.0	100-4 55 2.6	100-4 75 3.0	100-4 75 3.6	100-4 90 3.6	125-3 90 3.0	125-3 90 3.0	125-3 110 3.0	125-3 110 3.0	125-3 132 3.5	125-3 132 4.0	115
110	80-5 37 2.0	80-6 45 2.2	80-7 55 3.0	100-4 55 2.6	100-4 55 3.0	100-4 75 3.6	100-4 75 3.6	125-3 90 3.0	120-3 90 3.0	125-3 90 3.0	125-3 110 3.0	120-3 110 3.5	125-3 132 4.0	110
105	80-5 37 2.0	80-6 45 2.2	80-7 55 3.0	100-3 55 2.6	100-3 55 3.0	100-4 75 3.2	100-4 75 3.6	125-3 75 3.0	125-3 90 3.0	125-3 90 3.0	125-3 90 3.0	120-3 110 3.5	125-3 132 4.0	105
100	80-5 30 2.0	80-5 37 2.2	80-6 45 3.0	100-3 45 2.6	100-3 55 3.0	100-3 55 3.2	100-3 75 3.6	125-3 75 3.0	125-3 75 3.0	125-3 90 3.0	125-3 90 3.0	120-3 110 3.5	125-3 132 4.0	100
95	80-5 30 2.0	80-5 37 2.2	80-6 45 3.0	100-3 45 2.6	100-3 55 3.0	100-3 55 3.2	100-3 75 3.6	125-2 75 3.0	125-2 75 3.0	125-3 90 3.0	125-3 90 3.0	125-3 110 3.5	125-3 132 4.0	95
90	80-4 30 2.0	80-5 37 2.2	80-6 45 3.0	100-3 45 2.6	100-3 5.5 3.0	100-3 55 3.2	100-3 75 3.6	125-2 75 3.0	125-2 75 3.0	125-2 75 3.0	125-2 75 3.0	125-3 110 3.5	125-3 110 4.0	90
85	80-4 30 2.0	80-5 30 2.2	80-5 45 3.0	100-3 45 2.6	100-3 45 3.0	100-3 45 3.2	100-3 75 3.6	125-2 75 3.0	125-2 75-3.0	125-2 75 3.0	125-2 75 3.0	125-2 90 3.5	125-3 110 4.0	85
80	80-4 30 2.0	80-4 30 2.2	80-5 37 3.0	100-3 37 2.6	100-3 45 3.0	100-3 45 3.2	100-3 55 3.6	125-2 55 3.0	125-2 75 3.0	125-2 75 3.5	125-2 75 3.0	125-2 90 3.5	125-2 90 4.5	80
75	80-4 30 2.0	80-4 30 2.2	80-5 37 3.0	100-3 37 2.6	100-3 45 3.0	100-3 45 3.2	100-3 55 3.6	125-2 55 3.0	125-2 75 3.0	125-2 75 3.5	125-2 75 3.5	125-2 75 3.5	125-2 90 4.5	75
70	80-3 22 2.0	80-4 30 2.2	80-4 30 3.0	100-2 37 2.6	100-2 37 3.0	100-2 45 3.2	100-3 45 3.6					125-2 75 4.0	125-2 75 4.5	70
65	80-3 18.5 2.0	80-3 30 2.2	80-4 30 3.0	100-2 30 2.6	100-2 37 3.0	100-2 45 3.2	100-2 45 3.6					125-2 75 4.0	125-2 75 4.5	65
60	80-3 18.5 2.0	80-3 30 2.2	80-4 30 3.0	100-2 30 2.6	100-2 30 3.0	100-2 37 3.2	100-2 45 3.6						125-2 75 4.5	60
55	80-3 18.5 2.0	80-3 22 2.2	80-3 30 3.0	100-2 30 2.6	100-2 30 3.0	100-2 30 3.2	100-2 37 3.6						125-2 75 4.5	55
50	80-3 15 2.0	80-3 18.5 2.2	80-3 30 3.0			100-2 30 3.2	100-2 37 3.6							50
45	80-2 15 2.0	80-2 18.5 2.2	80-3 22 3.0											45
40	80-2 15 2.0	80-2 15 2.2	80-3 18.5 3.0											40
35	80-2 11 2.0	80-2 15 2.2	80-2 15 3.0											35
30	80-2 11 2.0	80-2 15 2.2	80-2 15 3.0											30
25		80-2 11 2.2	80-2 15 3.0											25
20														20
15														15
H / Q	1	1.2	1.4	1.6	1.8	2	2.2	2.4	2.6	2.8	3	3.5	4	H / Q

소방 선정표

Q / H	150%	0.195	0.225	0.3	0.36	0.39	0.42	0.45	0.48	0.525	0.6	0.675	0.9	0.975	1.05	1.125	1.2
	100%	0.13	0.15	0.2	0.24	0.26	0.28	0.3	0.32	0.35	0.4	0.45	0.6	0.65	0.7	0.75	0.8
180	252																
	117																
170	238												80-7 45	80-7 45	80-7 45	80-7 45	80-7 45
	110.5																
160	224										80-6 30	80-7 30	80-7 37	80-7 45	80-7 45	80-7 45	80-7 45
	104																
150	210										80-6 30	80-6 30	80-6 37	80-6 37	80-6 45	80-7 45	80-7 45
	97.5																
140	196	40-12 11	40-12 11							65-7 22	65-7 22	80-6 30	80-6 37	80-6 37	80-6 37	80-6 37	80-6 37
	91																
130	182	40-11 11	40-12 11	40-12 11	50-9 15	50-9 15	65-7 18.5	65-7 22	65-7 22	65-7 22	65-7 22	65-7 22	80-6 30	80-6 37	80-6 37	80-6 37	80-6 37
	84.5																
125	175	40-11 11	40-11 11	40-12 11	40-12 11	50-9 15	50-9 15	65-7 18.5	65-7 18.5	65-7 18.5	65-7 22	65-7 22	65-7 30	80-5 30	80-5 37	80-6 37	80-6 37
	81.25																
120	168	40-10 11	40-11 11	40-11 11	40-12 11	40-12 11	50-9 15	50-9 15	50-9 15	65-6 15	65-6 18.5	65-7 22	65-7 30	65-7 30	80-5 37	80-5 30	80-5 37
	78																
115	161	40-10 7.5	40-10 11	40-11 11	40-11 11	40-12 11	50-9 15	50-9 15	50-9 15	50-9 15	65-6 18.5	65-6 18.5	65-7 22	65-7 30	65-7 30	80-5 30	80-5 30
	74.75																
110	154	40-9 7.5	40-10 7.5	40-10 11	40-11 11	40-11 11	50-9 15	50-9 15	50-9 15	50-9 15	65-6 18.5	65-6 18.5	65-7 22	65-7 22	65-7 30	80-5 30	80-5 30
	71.5																
105	147	40-9 7.5	40-9 7.5	40-10 11	40-10 11	40-11 11	50-8 15	50-8 15	50-8 15	50-9 15	65-6 18.5	65-6 18.5	65-6 22	65-6 22	65-7 22	80-5 30	80-5 30
	68.25																
100	140	40-9 7.5	40-9 7.5	40-9 11	40-10 11	40-10 11	50-8 11	50-8 15	50-8 15	50-8 15	65-5 15	65-6 18.5	65-6 22	65-6 22	65-6 22	80-5 30	80-5 30
	65																
95	133	40-8 7.5	40-8 7.5	40-9 7.5	40-9 11	40-10 11	50-7 11	50-7 11	50-7 11	50-8 15	65-5 15	65-5 18.5	65-6 18.5	65-6 22	65-6 22	80-4 30	80-4 30
	61.75																
90	126	40-8 7.5	40-8 7.5	40-8 7.5	40-9 11	40-9 11	50-7 11	50-7 11	50-7 11	50-7 11	65-5 15	65-5 15	65-5 18.5	65-6 18.5	65-6 18.5	80-4 30	80-4 30
	58.5																
85	119	40-7 5.5	40-7 7.5	40-8 7.5	40-8 7.5	40-9 11	50-7 11	50-7 11	50-7 11	50-7 11	65-5 15	65-5 15	65-5 18.5	65-5 18.5	65-5 18.5	80-4 22	80-4 22
	55.25																
80	112	40-7 5.5	40-7 7.5	40-7 7.5	40-8 7.5	40-8 7.5	50-6 11	50-6 11	50-6 11	50-7 11	65-4 15	65-5 15	65-5 18.5	65-5 18.5	65-5 18.5	80-4 22	80-4 22
	52																
75	105	40-7 5.5	40-7 7.5	40-7 5.5	40-7 7.5	40-7 7.5	50-6 11	50-6 11	50-6 11	50-6 11	65-4 11	65-4 15	65-5 15	65-5 15	65-5 18.5	80-4 22	80-4 22
	48.75																
70	98	40-6 5.5	40-6 7.5	40-6 5.5	40-7 7.5	40-7 7.5	50-5 11	50-6 11	50-6 11	50-6 11	65-4 11	65-4 15	65-4 15	65-4 15	65-5 15	80-3 18.5	80-3 18.5
	45.5																
65	91	40-6 5.5	40-6 5.5	40-6 5.5	40-6 5.5	40-7 7.5	50-5 7.5	50-5 7.5	50-5 7.5	50-5 11	65-4 11	65-4 11	65-4 15	65-4 15	65-4 15	80-3 18.5	80-3 18.5
	42.25																
60	84	40-5 5.5	40-5 5.5	40-6 5.5	40-6 5.5	40-6 7.5	50-5 7.5	50-5 7.5	50-5 7.5	50-5 7.5	65-3 11	65-4 11	65-4 15	65-4 15	65-4 15	80-3 15	80-3 18.5
	39																
55	77	40-5 3.7	40-5 3.7	40-5 5.5	40-5 5.5	40-6 5.5	50-4 7.5	50-5 7.5	50-5 7.5	50-5 7.5	65-3 7.5	65-3 11	65-3 11	65-4 15	65-4 15	80-3 15	80-3 15
	36																
50	70	40-5 3.7	40-5 3.7	40-5 5.5	40-5 5.5	40-5 5.5	50-4 5.5	50-4 7.5	50-4 7.5	50-4 7.5	65-3 7.5	65-3 11	65-3 11	65-3 11	65-3 15	80-3 15	80-3 15
	33																
45	63	40-4 3.7	40-4 3.7	40-4 3.7	40-5 5.5	40-5 5.5	50-4 5.5	50-4 5.5	50-4 5.5	50-4 5.5	65-3 7.5	65-3 7.5	65-3 11	65-3 11	65-3 11	80-2 11	80-2 15
	29																
40	56	40-4 3.7	40-4 3.7	40-4 3.7	40-4 3.7	40-4 3.7	50-3 5.5	50-3 5.5	50-3 5.5	50-3 5.5	65-3 7.5	65-3 7.5	65-3 11	65-3 11	65-3 11	80-2 11	80-2 11
	26																
H / Q	100%	0.13	0.15	0.2	0.24	0.26	0.28	0.3	0.32	0.35	0.4	0.45	0.6	0.65	0.7	0.75	0.8
	150%	0.195	0.225	0.3	0.36	0.39	0.42	0.45	0.48	0.525	0.6	0.675	0.9	0.975	1.05	1.125	1.2

※ 선정표 확인방법

1. H는 양정(m)이며, Q는 유량(㎥/min) 입니다.
2. 양정의 상단은 정격양정의 140% 하단은 65%입니다.
3. 표안의 내용 표기는 [펌프 MODEL / 동력(kW)] 입니다.

Q / H	150%	1.35	1.5	1.8	1.95	2.1	2.175	2.25	2.4	2.7	3	3.375	3.6	3.9	4.5	4.8	5.25
	100%	0.9	1	1.2	1.3	1.4	1.45	1.5	1.6	1.8	2	2.25	2.4	2.6	3	3.2	3.5
180	252											125-4 132	125-4 160	125-4 160	125-4 200	125-4 200	125-4 200
	117																
170	238	100-5 75	100-5 75	100-5 75	100-5 75	100-5 90	100-5 90	100-5 90	100-5 90	100-5 90		125-4 132	125-4 132	125-4 160	125-4 160	125-4 160	125-4 200
	110.5																
160	224	80-7 45	100-5 75	100-5 75	100-5 75	100-5 75	100-5 75	100-5 75	100-5 75	100-5 90	100-5 110	125-4 110	125-4 132	125-4 132	125-4 160	125-4 160	125-4 160
	104																
150	210	80-7 45	80-7 45	100-4 75	100-5 75	100-5 75	100-5 75	100-5 75	100-5 75	100-5 90	100-5 90	125-3 110	125-3 110	125-4 132	125-4 160	125-4 160	125-4 160
	97.5																
140	196	80-7 45	80-7 45	100-4 75	100-4 75	100-4 75	100-4 75	100-4 75	100-4 75	100-5 75	100-5 90	125-3 90	125-3 110	125-3 132	125-3 132	125-3 132	125-4 160
	91																
130	182	80-6 37	80-6 45	100-4 55	100-4 75	100-4 75	100-4 75	100-4 75	100-4 75	100-4 75	100-5 75	125-3 90	125-3 110	125-3 110	125-3 132	125-3 132	125-3 132
	84.5																
125	175	80-6 37	80-6 45	100-4 55	100-4 55	100-4 75	100-4 75	100-4 75	100-4 75	100-4 75	100-4 75	125-3 90	125-3 110	125-3 110	125-3 132	125-3 132	125-3 132
	81.25																
120	168	80-6 37	80-6 37	100-4 55	100-4 55	100-4 55	100-4 55	100-4 75	100-4 75	100-4 75	100-4 75	125-3 90	125-3 90	125-3 110	125-3 110	125-3 132	125-3 132
	78																
115	161	80-5 37	80-6 37	100-3 55	100-4 55	100-4 55	100-4 55	100-4 55	100-4 75	100-4 75	100-4 75	125-3 90	125-3 90	125-3 110	125-3 110	125-3 110	125-3 132
	74.75																
110	154	80-5 30	80-5 37	100-3 55	100-3 55	100-3 55	100-3 55	100-4 55	100-4 55	100-4 75	100-4 75	125-3 90	125-3 90	125-3 90	125-3 110	125-3 110	125-3 110
	71.5																
105	147	80-5 30	80-5 37	100-3 45	100-3 55	100-3 55	100-3 55	100-3 55	100-3 55	100-4 55	100-4 75	125-3 75	125-3 90	125-3 90	125-3 110	125-3 110	125-3 110
	68.25																
100	140	80-5 30	80-5 30	100-3 45	100-3 45	100-3 45	100-3 55	100-3 55	100-3 55	100-3 55	100-4 75	125-2 75	125-2 90	125-2 90	125-3 90	125-3 110	125-3 110
	65																
95	133	80-5 30	80-5 30	100-3 45	100-3 45	100-3 45	100-3 45	100-3 45	100-3 45	100-3 55	100-3 55	125-2 75	125-2 75	125-2 90	125-2 90	125-2 90	125-3 110
	61.75																
90	126	80-4 30	80-4 30	100-3 45	100-3 45	100-3 45	100-3 45	100-3 45	100-3 45	100-3 55	100-3 55	125-2 75	125-2 75	125-2 75	125-2 90	125-2 90	125-2 90
	58.5																
85	119	80-4 30	80-4 30	100-3 37	100-3 37	100-3 45	100-3 45	100-3 45	100-3 45	100-3 55	100-3 55	125-2 75	125-2 75	125-2 75	125-2 75	125-2 90	125-2 90
	55.25																
80	112	80-4 22	80-4 30	100-3 37	100-3 37	100-3 37	100-3 37	100-3 45	100-3 45	100-3 45	100-3 55	125-2 55	125-2 75	125-2 75	125-2 75	125-2 75	125-2 90
	52																
75	105	80-4 22	80-4 22	100-2 37	100-2 37	100-3 37	100-3 37	100-3 37	100-3 37	100-3 45	100-3 45	125-2 55	125-2 75	125-2 75	125-2 75	125-2 75	125-2 75
	48.75																
70	98	80-3 22	80-4 22	100-2 37	100-2 37	100-2 37	100-2 37	100-2 37	100-2 37	100-3 37	100-3 45	125-2 55	125-2 55	125-2 55	125-2 75	125-2 75	125-2 75
	45.5																
65	91	80-3 18.5	80-3 22	100-2 30	100-2 30	100-2 30	100-2 30	100-2 37	100-2 37	100-2 37	100-3 37				125-2 75	125-2 75	125-2 75
	42.25																
60	84	80-3 18.5	80-3 18.5	100-2 30	100-2 30	100-2 30	100-2 30	100-2 30	100-2 30	100-2 37	100-2 37						125-2 75
	39																
55	77	80-3 18.5	80-3 18.5	100-2 30	100-2 30	100-2 30	100-2 30	100-2 30	100-2 30	100-2 30	100-2 37						
	36																
50	70	80-3 15	80-3 15	100-2 22	100-2 22	100-2 22	100-2 22	100-2 30	100-2 30	100-2 30	100-2 30						
	33																
45	63	80-2 15	80-2 15	100-2 22	100-2 22	100-2 22	100-2 22	100-2 22	100-2 22	100-2 30							
	29																
40	56	80-2 11	80-2 15	100-2 18.5	100-2 18.5	100-2 18.5	100-2 18.5	100-2 18.5	100-2 18.5	100-2 30							
	26																
H / Q	100%	0.9	1	1.2	1.3	1.4	1.45	1.5	1.6	1.8	2	2.25	2.4	2.6	3	3.2	3.5
	150%	1.35	1.5	1.8	1.95	2.1	2.175	2.25	2.4	2.7	3	3.375	3.6	3.9	4.5	4.8	5.25

단면도 DT40~65

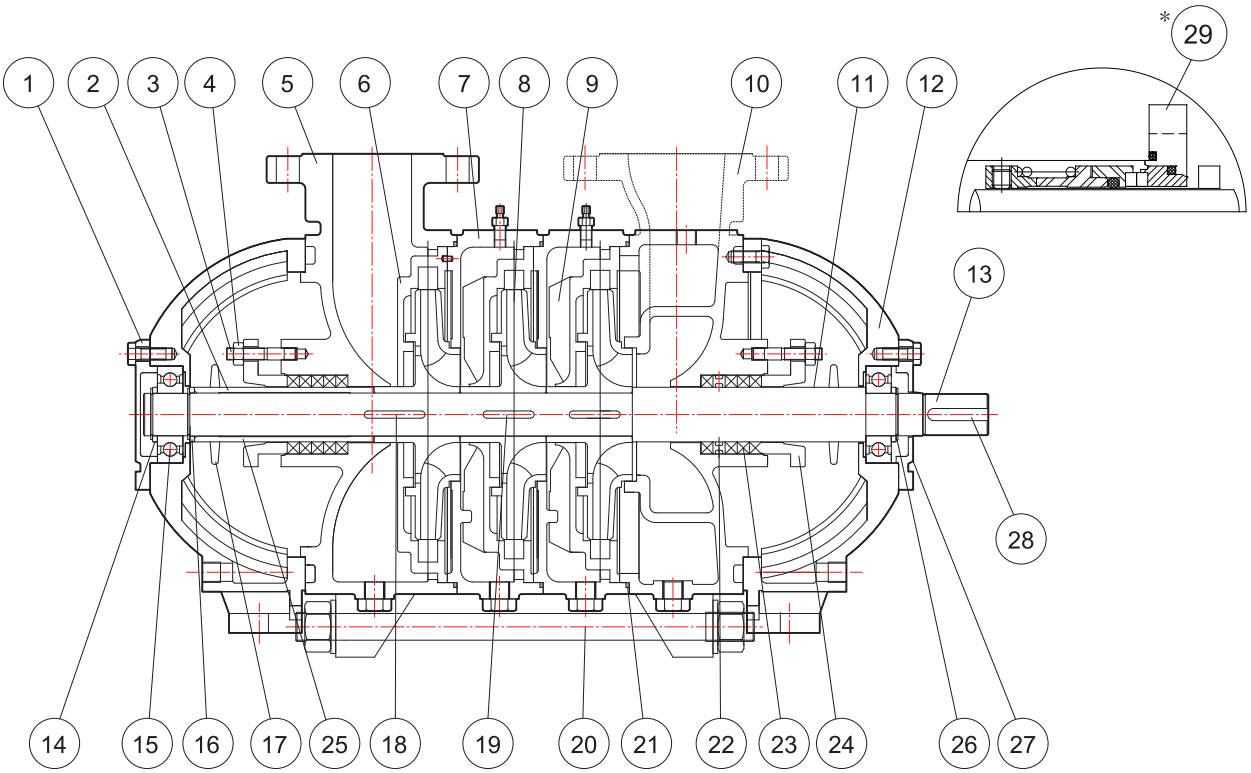

NO.	부 품 명	재 질	수 량
1	베어링커버A (Bearing cover A)	GC200	1
2	슬리브 (Sleeve)	SM45C	2
3	글랜드 볼트 (Gland bolt)	SS400	4
4	육각 너트 (Hex nut)	C3602BD	4
5	토출 케이싱 (Discharge casing)	GCD450	1
6	안내 날개B (Guide vane B)	GC200	1
7	중간 케이싱 (Middle casing)	GC250	S×1
8	임펠러 (Impeller)	GC200	S
9	안내 날개A (Guide vane A)	GC200	S×1
10	흡입 케이싱 (Suction casing)	GC250	1
11	슬리브 오링 (Sleeve O-ring)	NBR	2
12	베어링 하우징 (Bearing housing)	GC200	2
13	주축 (Shaft)	SM45C	1
14	안내링 (Guide ring)	SM45C	4
15	볼 베어링 (Ball bearing)	STB2	2

NO.	부 품 명	재 질	수 량
16	간격링 (Distance ring)	SM45C	1
17	물 막음턱 (Deflector)	NBR	2
18	슬리브 키 (Sleeve key)	SM45C	2
19	임펠러 키 (Impeller key)	SM45C	S×2
20	조임볼트 (Tie bolt)	SS400	4
21	케이싱 오링 (Casing O-ring)	NBR	S
22	랜턴링 (Lantern ring)	BC6	1
23	글랜드 패킹 (Gland packing)	FABRIC	8
24	글랜드 (Gland)	GC200	2
25	슬리브 (Sleeve)	SM45C	1
26	멈춤링 (Stop ring)	SK5	4
27	베어링커버B (Bearing cover B)	GC200	1
28	커플링 키 (Coupling key)	SM45C	1
*29	메카니컬 씰 (Mechanical seal)	-	2

※ * 표시 부품은 선택사양(OPTION PARTS) 입니다.
수량란의 S(Stage)는 단수를 나타냅니다.

단면도 DT80~100

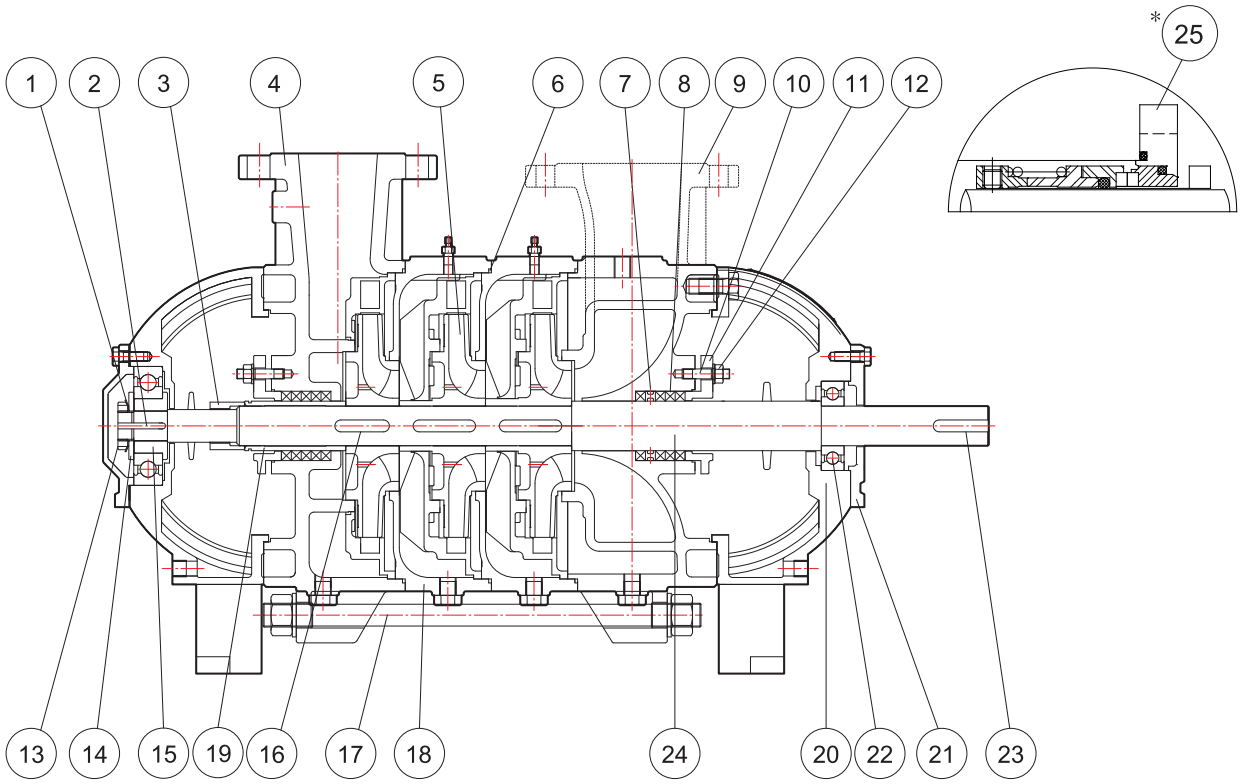

NO.	부 품 명	재 질	수 량
1	록 와셔 (Lock washer)	SS400	1
2	어댑터 키 (Adapter key)	SM45C	2
3	축너트 (Shaft nut)	SM45C	4
4	토출 케이싱 (Discharge casing)	GCD450	S
5	임펠러 (Impeller)	GC200	S×1
6	케이싱 오링 (Casing O-ring)	NBR	S
7	렌턴링 (Lantern ring)	BC6	2
8	글랜드 패킹 (Gland packing)	FABRIC	8
9	흡입 케이싱 (Suction casing)	GC250	1
10	글랜드 볼트 (Gland bolt)	SS400	2
11	글랜드(Gland)	GC200	4
12	육각너트 (Hex nut)	C3602BD	4
13	록 너트 (Lock nut)	SM45C	1

NO.	부 품 명	재 질	수 량
14	그리스 칼라 (Grease collar)	SM45C	1
15	어댑터 (Adapter)	SM45C	1
16	임펠러 키 (Imprller key)	SM45C	S
17	조임볼트 (Tie bolt)	SM45C	4, 8
18	중간 케이싱 (Middle casing)	GC250	S-1
19	슬리브 (Sleeve)	SM45C	2
20	베어링 하우징 (Bearing housing)	GC200	2
21	베어링 커버 (Bearing cover)	GC200	4
22	볼 베어링 (Ball bearing)	STB2	2
23	커플링 키 (Coupling key)	SM45C	1
24	주축 (Shaft)	SM45C	1
*25	메카니컬 씰 (Mechanical seal)	-	2

※ * 표시 부품은 선택사양(OPTION PARTS) 입니다.
수량란의 S(Stage)는 단수를 나타냅니다.

단면도 DT125

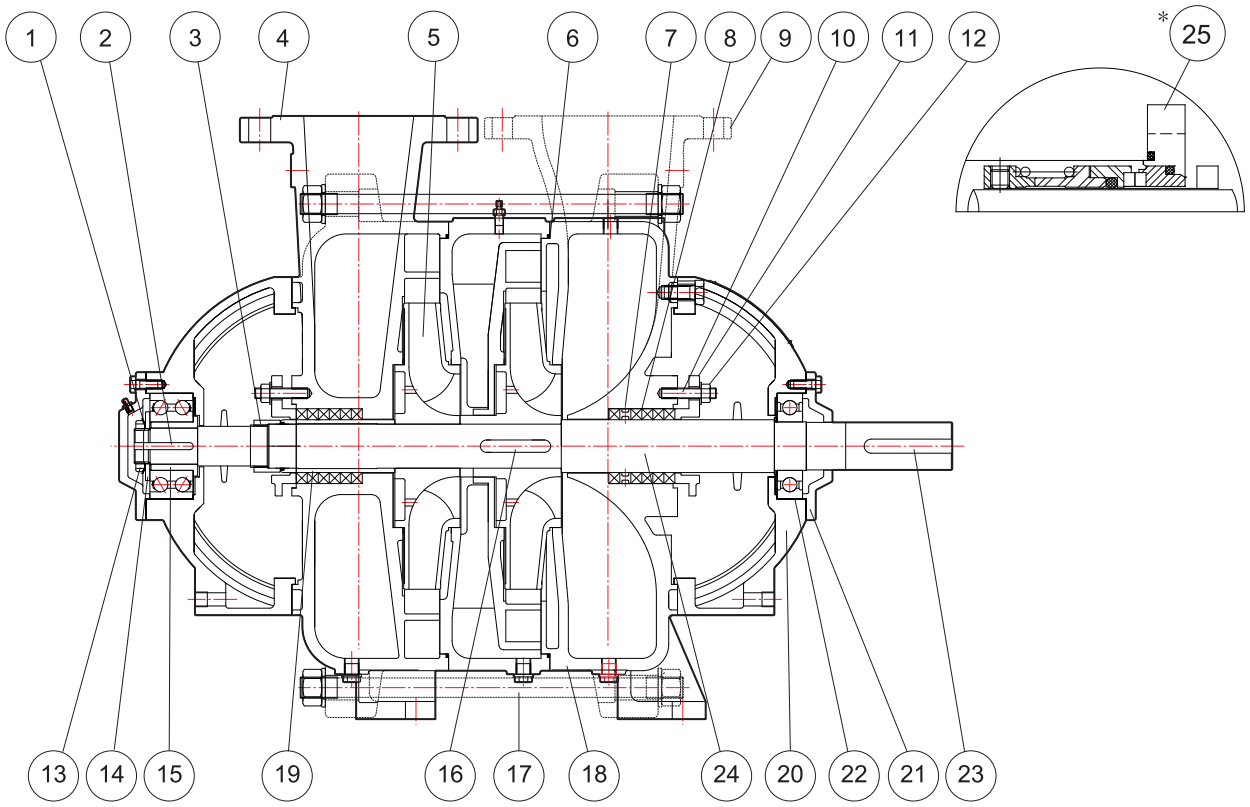

NO.	부 품 명	재 질	수 량
1	록 와셔 (Lock washer)	SS400	1
2	어댑터 키 (Adapter key)	SM45C	2
3	축너트 (Shaft nut)	SM45C	4
4	토출 케이싱 (Discharge casing)	GCD450	S
5	임펠러 (Impeller)	GC200	S×1
6	케이싱 오링 (Casing O-ring)	NBR	S
7	렌턴링 (Lantern ring)	BC6	2
8	글랜드 패킹 (Gland packing)	FABRIC	8
9	흡입 케이싱 (Suction casing)	GC250	1
10	글랜드 볼트 (Gland bolt)	SS400	4
11	글랜드(Gland)	GC200	2
12	육각너트 (Hex nut)	C3602BD	4
13	록 너트 (Lock nut)	SM45C	1

NO.	부 품 명	재 질	수 량
14	그리스 칼라 (Grease collar)	SM45C	1
15	어댑터 (Adapter)	SM45C	1
16	임펠러 키 (Imprller key)	SM45C	S
17	조임볼트 (Tie bolt)	SS400	8
18	중간 케이싱 (Middle casing)	GC250	S-1
19	슬리브 (Sleeve)	SM45C	2
20	베어링 하우징 (Bearing housing)	GC200	2
21	베어링 커버 (Bearing cover)	GC200	4
22	볼 베어링 (Ball bearing)	STB2	2
23	커플링 키 (Coupling key)	SM45C	1
24	주축 (Shaft)	SM45C	1
*25	메카니컬 씰 (Mechanical seal)	-	2

※ * 표시 부품은 선택사양(OPTION PARTS) 입니다.
수량란의 S(Stage)는 단수를 나타냅니다.

외형도 DT40~DT65 (현대모터)

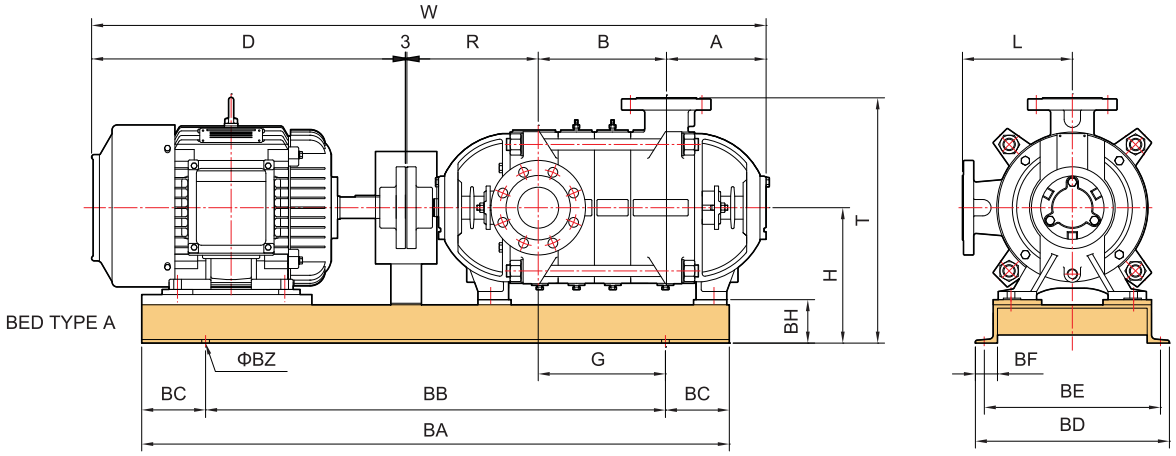

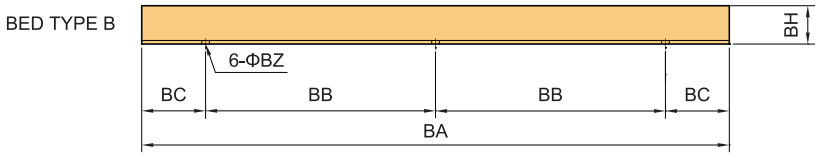

외형치수 단위:mm

모 델	모터 (kW)	BED TYPE	PUMP AND MOTOR									BED							
			A	B	R	D	L	H	T	G	W	BA	BD	BH	BB	BC	BE	BF	BZ
DT40-2	1.5	A	168	133	231	320	174	235	409	116.5	855	740	340	75	490	125	305	39.5	15
	2.2	A	168	133	231	368	174	235	409	116.5	903	770	340	75	520	125	305	39.5	15
DT40-3	2.2	A	168	188	231	368	174	235	409	171.5	958	825	340	75	575	125	305	39.5	15
	3.7	A	168	188	231	382	174	235	409	156.5	972	830	360	75	550	140	325	39.5	15
DT40-4	3.7	A	168	243	231	382	174	235	409	216.5	1027	890	360	75	610	145	325	39.5	15
	5.5	A	168	243	231	459	174	235	409	176.5	1104	960	370	75	610	175	335	39.5	15
DT40-5	3.7	A	168	298	231	382	174	235	409	276.5	1082	950	360	75	670	140	325	39.5	15
	5.5	A	168	298	231	459	174	235	409	231.5	1159	1015	370	75	665	175	335	39.5	15
DT40-6	3.7	A	168	353	231	382	174	235	409	316.5	1137	1000	370	75	700	150	325	39.5	15
	5.5	B	168	353	231	459	174	235	409	336.5	1214	1070	370	75	410	125	335	39.5	15
	7.5	B	168	353	231	497	174	235	409	336.5	1252	1070	370	75	410	125	335	39.5	15
DT40-7	5.5	B	168	408	231	459	174	235	409	391.5	1269	1125	370	75	437.5	125	335	39.5	15
	7.5	B	168	408	231	497	174	235	409	391.5	1307	1125	370	75	437.5	125	335	39.5	15
DT40-8	5.5	B	168	463	231	459	174	235	409	446.5	1324	1180	370	75	465	125	335	39.5	15
	7.5	B	168	463	231	497	174	235	409	446.5	1362	1180	370	75	465	125	335	39.5	15
DT40-9	5.5	B	168	518	231	459	174	235	409	501.5	1379	1235	370	75	492.5	125	335	39.5	15
	7.5	B	168	518	231	497	174	235	409	501.5	1417	1235	370	75	492.5	125	335	39.5	15
	11	B	168	518	231	596	174	260	434	476.5	1516	1365	420	100	532.5	150	375	49.5	19

※ 펌프구경 | DT40 : 흡입 - 50A(10k) / 토출 - 40A(20k)

외형도 DT40~DT65 (현대모터)

외형치수 단위:mm

모 델	모터 (kW)	BED TYPE	PUMP AND MOTOR									BED							
			A	B	R	D	L	H	T	G	W	BA	BD	BH	BB	BC	BE	BF	BZ
DT40-10	7.5	B	168	573	231	497	174	235	409	531.5	1472	1290	370	75	495	150	335	39.5	15
	11	B	168	573	231	596	174	260	434	531.5	1571	1420	420	100	560	150	375	49.5	19
DT40-11	7.5	B	168	628	231	497	174	235	409	591.5	1527	1350	370	75	525	150	375	39.5	15
	11	B	168	628	231	596	174	260	434	586.5	1626	1475	420	100	587.5	150	375	49.5	19
DT40-12	7.5	B	168	683	231	497	174	235	409	641.5	1582	1400	370	75	550	150	335	39.5	15
	11	B	168	683	231	596	174	260	434	641.5	1681	1530	420	100	615	150	375	49.5	19
DT50-2	3.7	A	180	151	240	382	190	235	425	131	956	820	370	75	540	140	335	39.5	15
	5.5	A	180	151	240	459	190	235	425	121	1033	890	370	75	590	150	335	39.5	15
DT50-3	3.7	A	180	213	240	382	190	235	425	181	1018	880	370	75	580	150	335	39.5	15
	5.5	A	180	213	240	459	190	235	425	156	1095	950	370	75	600	175	335	39.5	15
	7.5	A	180	213	240	497	190	235	425	156	1133	950	370	75	600	175	335	39.5	15
DT50-4	5.5	A	180	275	240	459	190	235	425	218	1157	1020	370	75	670	175	335	39.5	15
	7.5	A	180	275	240	497	190	235	425	218	1195	1020	370	75	670	175	335	39.5	15
DT50-5	5.5	B	180	337	240	459	190	235	425	328	1219	1080	370	75	415	125	335	39.5	15
	7.5	B	180	337	240	497	190	235	425	328	1257	1080	370	75	415	125	335	39.5	15
	11	B	180	337	240	596	190	235	425	331	1356	1200	400	75	475	125	365	39.5	15
DT50-6	5.5	B	180	399	240	459	190	235	425	398	1281	1150	370	75	450	125	335	39.5	15
	7.5	B	180	399	240	497	190	235	425	398	1319	1150	370	75	450	125	335	39.5	15
	11	B	180	399	240	596	190	235	425	393	1418	1270	400	75	510	125	365	39.5	15
DT50-7	11	B	180	461	240	596	190	235	425	430	1480	1330	420	75	515	150	385	49.5	15
	15	B	180	461	240	640	190	235	425	430	1524	1330	420	75	515	150	385	49.5	15
DT50-8	11	B	180	523	240	596	190	260	450	492	1542	1390	420	100	545	150	375	49.5	19
	15	B	180	523	240	640	190	260	450	492	1586	1390	420	100	545	150	375	49.5	19
DT50-9	11	B	180	585	240	596	190	260	450	554	1604	1450	420	100	575	150	375	49.5	19
	15	B	180	585	240	640	190	260	450	554	1648	1450	420	100	575	150	375	49.5	19
	18.5/22	B	180	585	240	659	190	280	470	554	1667	1500	440	120	600	150	395	49.5	19
DT65-2	5.5	A	195	180	257	459	215	255	470	131	1094	950	400	75	600	175	365	39.5	15
	7.5	A	195	180	257	497	215	255	470	131	1132	950	400	75	600	175	365	39.5	15
	11	B	195	180	257	596	215	255	470	181	1231	1080	400	75	415	125	365	39.5	15
DT65-3	7.5	A	195	251	257	497	215	255	470	202	1203	1020	400	75	670	175	365	39.5	15
	11	B	195	251	257	596	215	255	470	202	1302	1150	400	75	450	125	365	39.5	15
	15	B	195	251	257	640	215	255	470	202	1346	1150	400	75	450	125	365	39.5	15
DT65-4	11	B	195	322	257	596	215	255	470	323	1373	1220	400	75	485	125	365	39.5	15
	15	B	195	322	257	640	215	255	470	323	1417	1220	400	75	485	125	365	39.5	19
DT65-5	11	B	195	393	257	596	215	255	470	378	1444	1300	400	75	500	150	365	39.5	15
	15	B	195	393	257	640	215	255	470	378	1488	1300	400	75	500	150	365	39.5	15
	18.5/22	B	195	393	257	659	215	280	495	369	1507	1330	470	100	515	150	425	49.5	19
DT65-6	18.5/22	B	195	464	257	659	215	280	495	440	1578	1400	470	100	550	150	425	49.5	19
	30	B	195	464	257	697	215	280	495	440	1616	1400	470	100	550	150	425	49.5	19
DT65-7	18.5/22	B	195	535	257	659	215	280	495	511	1649	1470	470	100	585	150	425	49.5	19
	30	B	195	535	257	697	215	280	555	511	1687	1470	470	100	585	150	425	49.5	19

※ 펌프구경
DT40 : 흡입 - 50A(10k) / 토출 - 40A(20k)
DT50 : 흡입 - 65A(10k) / 토출 - 50A(20k)
DT65 : 흡입 - 80A(10k) / 토출 - 65A(20k)

외형도 DT80~DT100 (현대모터)

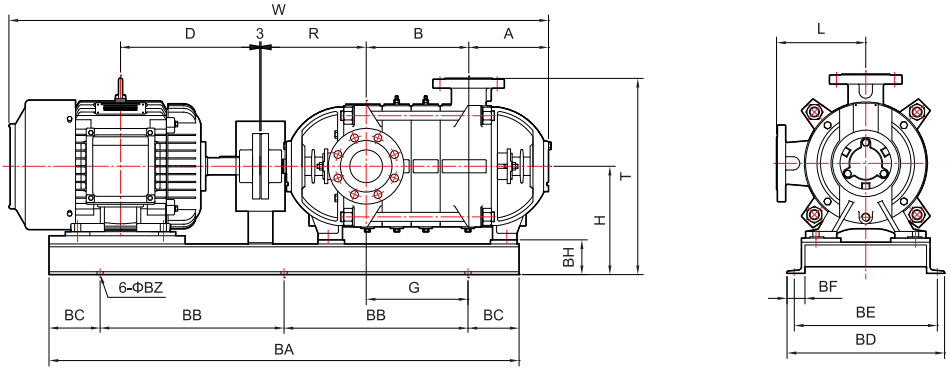

외형치수 단위:mm

모 델	모터 (kW)	PUMP AND MOTOR									BED							
		A	B	R	D	L	H	T	G	W	BA	BD	BH	BB	BC	BE	BF	BZ
DT80-2	7.5	237	210	360	497	265	350	625	238	1307	1110	480	100	430	125	435	49.5	19
	11	237	210	360	596	265	350	625	213	1406	1240	480	100	470	150	435	49.5	19
	15	237	210	360	640	265	350	625	213	1450	1240	480	100	470	150	435	49.5	19
DT80-3	11	237	297	360	596	265	350	625	300	1493	1320	480	100	510	150	435	49.5	19
	15	237	297	360	640	265	350	625	300	1537	1320	480	100	510	150	435	49.5	19
	18.5/22	237	297	360	659	265	350	625	300	1556	1360	490	100	530	150	445	49.5	19
	30	237	297	360	697	265	350	625	300	1594	1360	490	100	530	150	445	49.5	19
DT80-4	15	237	384	360	640	265	350	625	387	1624	1410	480	100	555	150	435	49.5	19
	18.5/22	237	384	360	659	265	350	625	390	1643	1450	490	100	575	150	445	49.5	19
	30	237	384	360	697	265	350	625	390	1681	1450	490	100	575	150	445	49.5	19
DT80-5	15	237	471	360	640	265	350	625	477	1711	1500	480	100	600	150	435	49.5	19
	18.5/22	237	471	360	659	265	350	625	480	1730	1540	490	100	620	150	445	49.5	19
	30	237	471	360	697	265	350	625	480	1768	1540	490	100	620	150	445	49.5	19
	37	237	471	360	796	265	350	625	449	1867	1660	530	100	655	175	485	49.5	19
DT80-6	18.5/22	237	558	360	659	265	350	625	545	1817	1630	490	100	640	175	445	49.5	19
	30	237	558	360	697	265	350	625	545	1855	1630	490	100	640	175	445	49.5	19
	37	237	558	360	796	265	350	625	539	1954	1750	530	100	700	175	485	49.5	19
	45	237	558	360	851	265	350	625	539	2009	1750	530	100	700	175	485	49.5	19
DT80-7	30	237	645	360	697	265	350	625	625	1942	1710	490	100	680	175	445	49.5	19
	37	237	645	360	796	265	350	625	604	2041	1840	530	100	720	200	485	49.5	19
	45	237	645	360	851	265	350	625	604	2096	1840	530	100	720	200	485	49.5	19
	55	237	645	360	854	265	350	625	604	2099	1860	580	100	730	200	535	49.5	19
DT100-2	18.5/22	257	235	376	659	300	350	660	258	1530	1340	490	100	520	150	445	49.5	19
	30	257	235	376	697	300	350	660	258	1568	1340	490	100	520	150	445	49.5	19
	37	257	235	376	796	300	350	660	258	1667	1460	520	100	580	150	475	49.5	19
	45	257	235	376	851	300	350	660	258	1722	1460	520	100	580	150	475	49.5	19
DT100-3	30	257	335	376	697	300	350	660	358	1668	1440	490	100	570	150	445	49.5	19
	37	257	335	376	796	300	350	660	358	1767	1560	520	100	630	150	475	49.5	19
	45	257	335	376	851	300	350	660	358	1822	1560	520	100	630	150	475	49.5	19
	55	257	335	376	854	300	350	660	358	1825	1560	580	100	630	150	535	49.5	19
	75	257	335	376	957	300	350	660	358	1928	1620	640	100	635	175	595	49.5	19
DT100-4	37	257	435	376	796	300	350	660	433	1867	1660	520	100	655	175	475	49.5	19
	45	257	435	376	851	300	350	660	433	1922	1660	520	100	655	175	475	49.5	19
	55	257	435	376	854	300	350	660	433	1925	1660	580	100	655	175	535	49.5	19
	75/90	257	435	376	957	300	350	660	433	2028	1720	640	100	685	175	595	49.5	19
DT100-5	45	257	535	376	851	300	350	660	533	2022	1760	520	100	705	175	475	49.5	19
	55	257	535	376	854	300	350	660	533	2025	1760	580	100	705	175	535	49.5	19
	75/90	257	535	376	957	300	350	660	508	2128	1820	640	100	710	200	595	49.5	19
	110/132	257	535	376	1102	300	375	785	508	2273	1920	700	155	760	200	650	59.5	23

※ 펌프구경 | DT80 : 흡입 - 100A(10k) / 토출 - 80A(20k)
DT100 : 흡입 - 125A(10k) / 토출 - 100A(20k)

외형도 DT125 (현대모터)

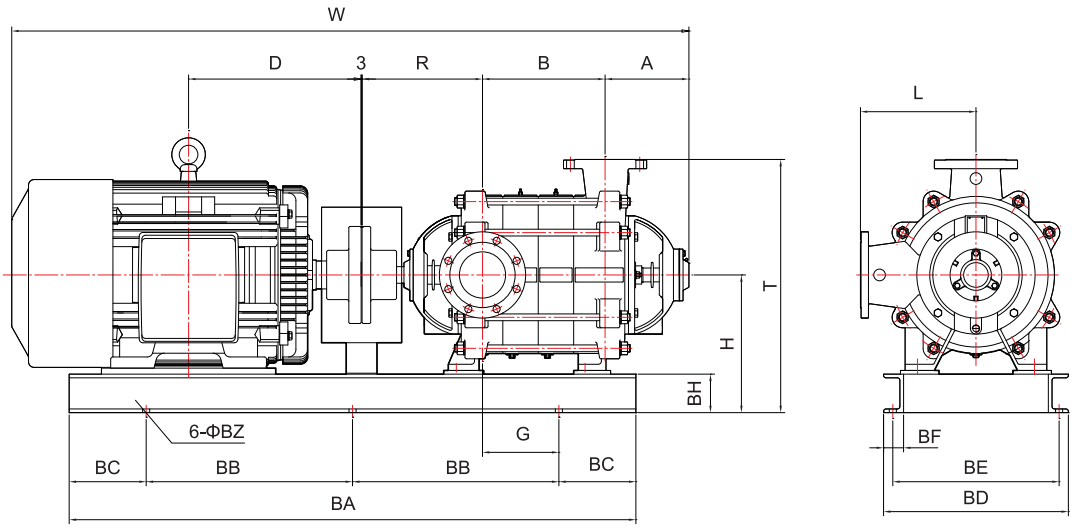

외형치수 단위:mm

모 델	모터 (kW)	PUMP AND MOTOR									BED							
		A	B	R	D	L	H	T	G	W	BA	BD	BH	BB	BC	BE	BF	BZ
DT125-2	55	272	283	391	854	380	460	835	153	1813	1390	580	150	545	150	520	75	23
	75/90	272	283	391	957	380	460	835	103	1916	1450	610	150	525	200	550	75	23
DT125-3	75/90	272	398	391	957	380	460	835	248	2031	1560	600	150	605	175	540	75	23
	110/132	272	398	391	1102	380	460	835	218	2176	1690	660	150	645	200	600	75	23
	160	272	513	391	1191	380	460	835	308	2265	1770	650	150	685	200	590	75	23
DT125-4	110/132	272	513	391	1102	380	460	835	338	2291	1800	650	150	700	200	590	75	23
	160	272	513	391	1191	380	460	835	338	2380	1890	650	150	740	200	590	75	23
	200	272	513	391	1321	380	460	835	333	2510	2010	650	150	805	200	590	75	23

※ 펌프구경 | DT125 : 흡입 - 150A(10k) / 토출 - 125A(20k)

외형도 DT40~DT65 (두크모터)

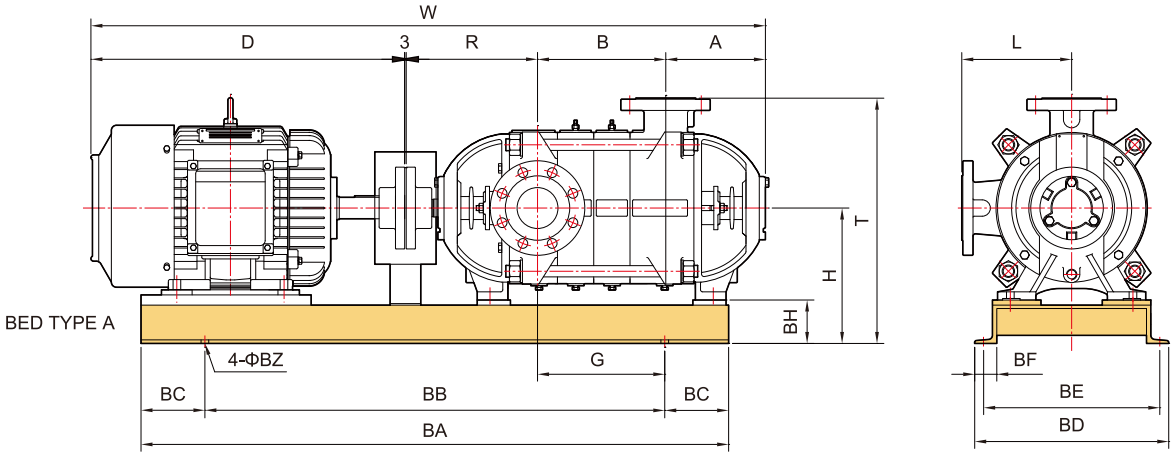

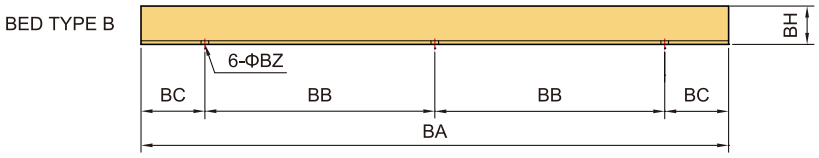

외형치수 단위:mm

모 델	모터 (kW)	BED TYPE	PUMP AND MOTOR									BED							
			A	B	R	D	L	H	T	G	W	BA	BD	BH	BB	BC	BE	BF	BZ
DT40-2	1.5	A	168	133	231	340	174	235	409	116.5	875	740	340	75	490	125	305	39.5	15
	2.2	A	168	133	231	375	174	235	409	116.5	910	770	340	75	520	125	305	39.5	15
DT40-3	2.2	A	168	188	231	375	174	235	409	171.5	965	825	340	75	575	125	305	39.5	15
	3.7	A	168	188	231	450	174	235	409	156.5	1040	830	360	75	550	140	325	39.5	15
DT40-4	3.7	A	168	243	231	450	174	235	409	216.5	1095	890	360	75	610	140	325	39.5	15
	5.5	A	168	243	231	463	174	235	409	176.5	1108	960	370	75	610	175	335	39.5	15
DT40-5	3.7	A	168	298	231	450	174	235	409	276.5	1150	950	360	75	670	140	325	39.5	15
	5.5	A	168	298	231	463	174	235	409	231.5	1163	1015	370	75	665	175	335	39.5	15
DT40-6	3.7	A	168	353	231	450	174	235	409	316.5	1205	1000	360	75	700	150	325	39.5	15
	5.5	B	168	353	231	463	174	235	409	336.5	1218	1070	370	75	410	125	335	39.5	15
	7.5	B	168	353	231	501	174	235	409	336.5	1256	1070	370	75	410	125	335	39.5	15
DT40-7	5.5	B	168	408	231	463	174	235	409	391.5	1273	1125	370	75	437.5	125	335	39.5	15
	7.5	B	168	408	231	501	174	235	409	391.5	1311	1125	370	75	437.5	125	335	39.5	15
DT40-8	5.5	B	168	463	231	463	174	235	409	446.5	1328	1180	370	75	465	125	335	39.5	15
	7.5	B	168	463	231	501	174	235	409	446.5	1366	1180	370	75	465	125	335	39.5	15
DT40-9	5.5	B	168	518	231	463	174	235	409	501.5	1383	1235	370	75	492.5	125	335	39.5	15
	7.5	B	168	518	231	501	174	235	409	501.5	1421	1235	370	75	492.5	125	335	39.5	15
	11	B	168	518	231	615	174	260	434	476.5	1535	1365	420	100	532.5	150	375	49.5	19

※ 펌프구경 | DT40 : 흡입 - 50A(10k) / 토출 - 40A(20k)

외형도 DT40~DT65 (두크모터)

외형치수 단위:mm

모 델	모터 (kW)	BED TYPE	PUMP AND MOTOR									BED							
			A	B	R	D	L	H	T	G	W	BA	BD	BH	BB	BC	BE	BF	BZ
DT40-10	7.5	B	168	573	231	501	174	235	409	531.5	1476	1290	370	75	495	150	335	39.5	15
	11	B	168	573	231	615	174	260	434	531.5	1590	1420	420	100	560	150	375	49.5	19
DT40-11	7.5	B	168	628	231	501	174	235	409	591.5	1531	1350	370	75	525	150	335	39.5	15
	11	B	168	628	231	615	174	260	434	586.5	1645	1475	420	100	587.5	150	375	49.5	19
DT40-12	7.5	B	168	683	231	501	174	235	409	641.5	1586	1400	370	75	550	150	335	39.5	15
	11	B	168	683	231	615	174	260	434	641.5	1700	1530	420	100	615	150	375	49.5	19
DT50-2	3.7	A	180	151	240	450	190	235	425	131	1024	820	370	75	540	140	335	39.5	15
	5.5	A	180	151	240	463	190	235	425	121	1037	890	370	75	590	150	335	39.5	15
DT50-3	3.7	A	180	213	240	450	190	235	425	181	1086	880	370	75	580	150	335	39.5	15
	5.5	A	180	213	240	463	190	235	425	156	1099	950	370	75	600	175	335	39.5	15
	7.5	A	180	213	240	501	190	235	425	156	1137	950	370	75	600	175	335	39.5	15
DT50-4	5.5	A	180	275	240	463	190	235	425	218	1161	1020	370	75	670	175	335	39.5	15
	7.5	A	180	275	240	501	190	235	425	218	1199	1020	370	75	670	175	335	39.5	15
DT50-5	5.5	B	180	337	240	463	190	235	425	328	1223	1080	370	75	415	125	335	39.5	15
	7.5	B	180	337	240	501	190	235	425	328	1261	1080	370	75	415	125	335	39.5	15
	11	B	180	337	240	615	190	235	425	331	1375	1200	400	75	475	125	365	39.5	15
DT50-6	5.5	B	180	399	240	463	190	235	425	398	1285	1150	370	75	450	125	335	39.5	15
	7.5	B	180	399	240	501	190	235	425	398	1323	1150	370	75	450	125	335	39.5	15
	11	B	180	399	240	615	190	235	425	393	1437	1270	400	75	510	125	365	39.5	15
DT50-7	11	B	180	461	240	615	190	235	425	430	1499	1330	420	75	515	150	385	39.5	15
	15	B	180	461	240	670	190	235	425	430	1554	1330	420	75	515	150	385	39.5	15
DT50-8	11	B	180	523	240	615	190	260	450	492	1561	1390	420	100	545	150	375	49.5	19
	15	B	180	523	240	670	190	260	450	492	1616	1390	420	100	545	150	375	49.5	19
DT50-9	11	B	180	585	240	615	190	260	450	554	1623	1450	420	100	575	150	375	49.5	19
	15	B	180	585	240	670	190	260	450	554	1678	1450	420	100	575	150	375	49.5	19
	18.5	B	180	585	240	688	190	280	470	554	1696	1500	440	120	600	150	395	49.5	19
	22	B	180	585	240	726	190	280	470	554	1734	1500	440	120	600	150	395	49.5	19
DT65-2	5.5	A	195	180	257	463	215	255	470	131	1098	950	400	75	600	175	365	39.5	15
	7.5	A	195	180	257	501	215	255	470	131	1136	950	400	75	600	175	365	39.5	15
	11	B	195	180	257	615	215	255	470	181	1250	1080	400	75	415	125	365	39.5	15
DT65-3	7.5	A	195	251	257	501	215	255	470	202	1207	1020	400	75	670	175	365	39.5	15
	11	B	195	251	257	615	215	255	470	202	1321	1150	400	75	450	125	365	39.5	15
	15	B	195	251	257	670	215	255	470	252	1376	1150	400	75	450	125	365	39.5	15
DT65-4	11	B	195	322	257	615	215	255	470	323	1392	1220	400	75	485	125	365	39.5	15
	15	B	195	322	257	670	215	255	470	323	1447	1220	400	75	485	125	365	39.5	15
DT65-5	11	B	195	393	257	615	215	255	470	378	1463	1300	400	75	500	150	365	39.5	15
	15	B	195	393	257	670	215	255	470	378	1518	1300	400	75	500	150	365	39.5	15
	18.5	B	195	393	257	688	215	280	495	369	1536	1330	470	100	515	150	425	49.5	19
	22	B	195	393	257	726	215	280	495	369	1574	1330	470	100	515	150	425	49.5	19
DT65-6	18.5	B	195	464	257	688	215	280	495	440	1607	1400	470	100	550	150	425	49.5	19
	22	B	195	464	257	726	215	280	495	440	1645	1400	470	100	550	150	425	49.5	19
	30	B	195	464	257	760	215	300	515	440	1679	1480	540	120	590	150	495	49.5	19
DT65-7	18.5	B	195	535	257	688	215	280	495	511	1678	1470	470	100	585	150	425	49.5	19
	22	B	195	535	257	726	215	280	495	511	1716	1470	470	100	585	150	425	49.5	19
	30	B	195	535	257	760	215	300	575	485	1750	1550	540	120	600	175	495	49.5	19

※ 펌프구경
DT40 : 흡입 - 50A(10k) / 토출 - 40A(20k)
DT50 : 흡입 - 65A(10k) / 토출 - 50A(20k)
DT65 : 흡입 - 80A(10k) / 토출 - 65A(20k)

외형도 DT80 (두크모터)

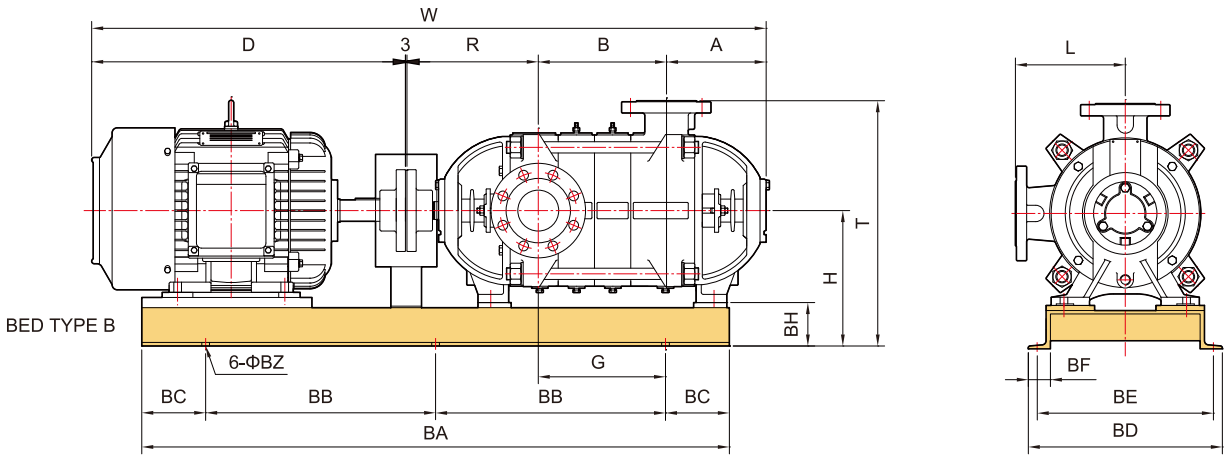

외형치수 단위:mm

모 델	모터 (kW)	PUMP AND MOTOR									BED							
		A	B	R	D	L	H	T	G	W	BA	BD	BH	BB	BC	BE	BF	BZ
DT80-2	7.5	237	210	360	501	265	350	625	238	1311	1110	480	100	430	125	435	49.5	19
	11	237	210	360	615	265	350	625	213	1425	1240	480	100	470	150	435	49.5	19
	15	237	210	360	670	265	350	625	213	1480	1240	480	100	470	150	435	49.5	19
DT80-3	11	237	297	360	615	265	350	625	300	1512	1320	480	100	510	150	435	49.5	19
	15	237	297	360	670	265	350	625	300	1567	1320	480	100	510	150	435	49.5	19
	18.5	237	297	360	688	265	350	625	300	1585	1360	490	100	530	150	445	49.5	19
	22	237	297	360	726	265	350	625	300	1623	1360	490	100	530	150	445	49.5	19
	30	237	297	360	760	265	350	625	300	1657	1450	560	100	575	150	515	49.5	19
DT80-4	15	237	384	360	670	265	350	625	387	1654	1410	480	100	555	150	435	49.5	19
	18.5	237	384	360	688	265	350	625	390	1672	1450	490	100	575	150	445	49.5	19
	22	237	384	360	726	265	350	625	390	1710	1450	490	100	575	150	445	49.5	19
	30	237	384	360	760	265	350	625	387	1744	1530	560	100	615	150	515	49.5	19
DT80-5	15	237	471	360	670	265	350	625	477	1741	1500	480	100	600	150	435	49.5	19
	18.5	237	471	360	688	265	350	625	480	1759	1540	490	100	620	150	445	49.5	19
	22	237	471	360	726	265	350	625	480	1797	1540	490	100	620	150	445	49.5	19
	30	237	471	360	760	265	350	625	449	1831	1620	560	100	635	175	515	49.5	19
	37	237	471	360	810	265	350	625	449	1881	1680	580	100	665	175	535	49.5	19
DT80-6	18.5	237	558	360	688	265	350	625	545	1846	1630	490	100	640	175	445	49.5	19
	22	237	558	360	726	265	350	625	545	1884	1630	490	100	640	175	445	49.5	19
	30	237	558	360	760	265	350	625	539	1918	1710	560	100	680	175	515	49.5	19
	37	237	558	360	810	265	350	625	539	1968	1770	580	100	710	175	535	49.5	19
	45	237	558	360	835	265	350	625	539	1993	1770	580	100	710	175	535	49.5	19
DT80-7	30	237	645	360	760	265	350	625	604	2005	1800	560	100	700	200	515	49.5	19
	37	237	645	360	810	265	350	625	604	2055	1860	580	100	730	200	535	49.5	19
	45	237	645	360	835	265	350	625	604	2080	1860	580	100	730	200	535	49.5	19
	55	237	645	360	910	265	350	625	604	2155	1860	640	100	730	200	595	49.5	19

※ 펌프구경 | DT80 : 흡입 - 100A(10k) / 토출 - 80A(20k)

외형도 DT100 (두크모터)

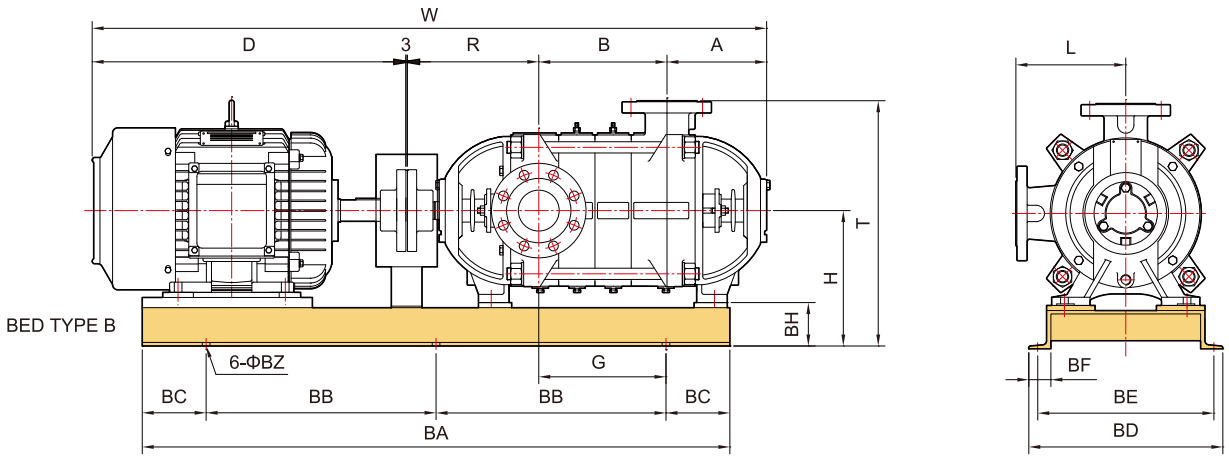

외형치수 단위:mm

모 델	모터 (kW)	PUMP AND MOTOR									BED							
		A	B	R	D	L	H	T	G	W	BA	BD	BH	BB	BC	BE	BF	BZ
DT100-2	18.5	257	235	376	688	300	350	660	258	1559	1340	490	100	520	150	445	49.5	19
	22	257	235	376	726	300	350	660	258	1597	1340	490	100	520	150	445	49.5	19
	30	257	235	376	760	300	350	660	258	1631	1390	540	100	545	150	495	49.5	19
	37	257	235	376	810	300	350	660	258	1681	1450	580	100	575	150	535	49.5	19
	37	257	235	376	810	300	350	660	258	1681	1450	580	100	575	150	535	49.5	19
DT100-3	30	257	335	376	760	300	350	660	358	1731	1490	540	100	595	150	495	49.5	19
	37	257	335	376	810	300	350	660	358	1781	1560	580	100	630	150	535	49.5	19
	45	257	335	376	835	300	350	660	358	1806	1560	580	100	630	150	535	49.5	19
	55	257	335	376	910	300	350	660	333	1881	1620	640	100	635	175	595	49.5	19
	75	257	335	376	1010	300	405	715	333	1981	1720	700	155	685	175	650	59.5	23
	90	257	335	376	1060	300	405	715	333	2031	1720	700	155	685	175	650	59.5	23
DT100-4	37	257	435	376	810	300	350	660	433	1881	1660	580	100	655	175	535	49.5	19
	45	257	435	376	835	300	350	660	433	1906	1660	580	100	655	175	535	49.5	19
	55	257	435	376	910	300	350	660	433	1981	1720	640	100	685	175	595	49.5	19
	75	257	435	376	1010	300	405	715	408	2081	1820	700	155	710	200	650	59.5	23
	90	257	435	376	1060	300	405	715	408	2131	1820	700	155	710	200	650	59.5	23
DT100-5	45	257	535	376	835	300	350	660	533	2006	1760	580	100	705	175	535	49.5	19
	55	257	535	376	910	300	350	660	508	2081	1820	640	100	710	200	595	49.5	19
	75	257	535	376	1010	300	405	715	508	2181	1920	700	155	760	200	650	59.5	23
	90	257	535	376	1060	300	405	715	508	2231	1920	700	155	760	200	650	59.5	23
	110	257	535	376	1210	300	440	750	508	2381	2010	810	190	805	200	760	59.5	23
	132	257	535	376	1320	300	440	750	508	2491	2110	810	190	855	200	760	59.5	23

※ 펌프구경 | DT100 : 흡입 - 125A(10k) / 토출 - 100A(20k)

외형도 DT125 (두크모터)

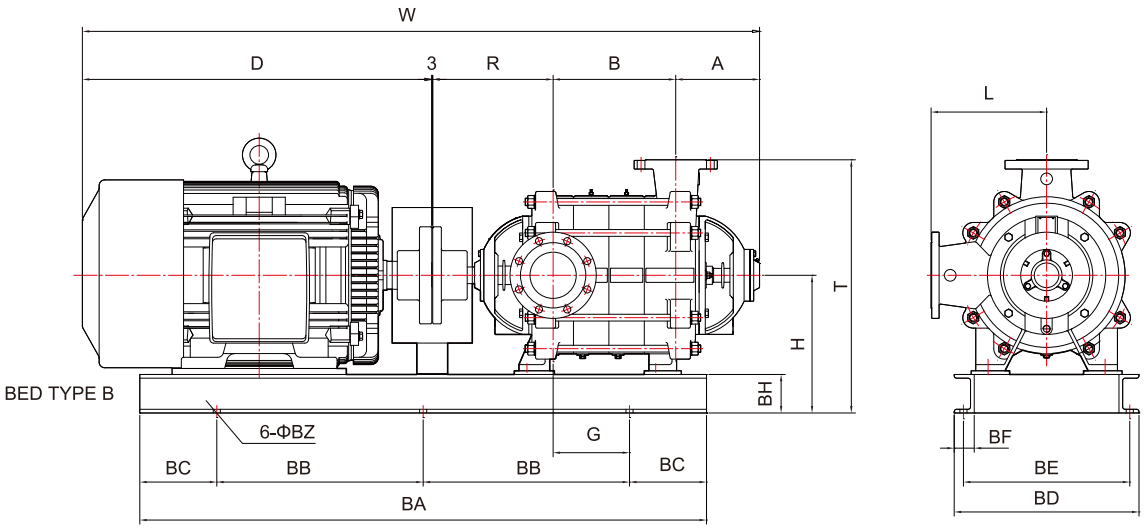

외형치수 단위:mm

모 델	모터 (kW)	PUMP AND MOTOR									BED							
		A	B	R	D	L	H	T	G	W	BA	BD	BH	BB	BC	BE	BF	BZ
DT125-2	55	272	283	391	910	380	460	835	103	1869	1450	610	150	525	200	550	75	23
	75	272	283	391	1010	380	460	835	103	1969	1570	660	150	585	200	600	75	23
	90	272	283	391	1060	380	460	835	103	2019	1570	660	150	585	200	600	75	23
DT125-3	75	272	398	391	1010	380	460	835	218	2084	1690	660	150	645	200	600	75	23
	90	272	398	391	1060	380	460	835	218	2134	1690	660	150	645	200	600	75	23
	110	272	398	391	1210	380	465	840	218	2284	1710	710	155	655	200	650	75	23
	132	272	398	391	1320	380	465	840	218	2394	1830	710	155	715	200	650	75	23
	160	272	513	391	1320	380	465	840	218	2394	1830	710	155	715	200	650	75	23
DT125-4	110	272	513	391	1210	380	465	840	338	2399	1830	710	155	715	200	650	75	23
	132	272	513	391	1320	380	465	840	338	2509	1950	710	155	775	200	650	75	23
	160	272	513	391	1320	380	465	850	338	2509	1950	710	155	775	200	650	75	23
	200	272	513	391	1320	380	465	850	338	2509	1950	710	155	775	200	650	75	23

※ 펌프구경 | DT125 : 흡입 - 150A(10k) / 토출 - 125A(20k)

성능 곡선도

DT40-2

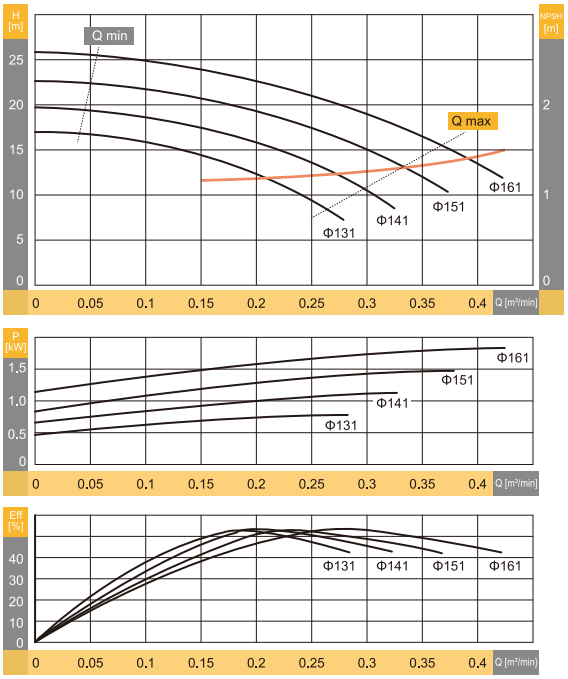

DT40-3

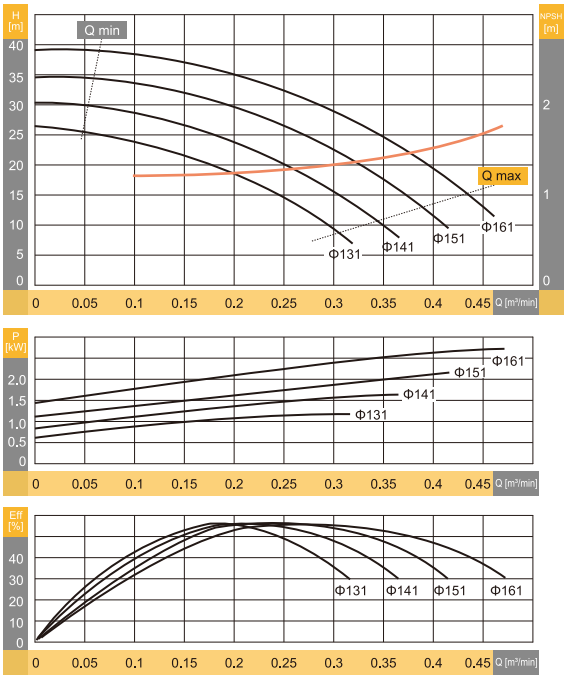

DT40-4

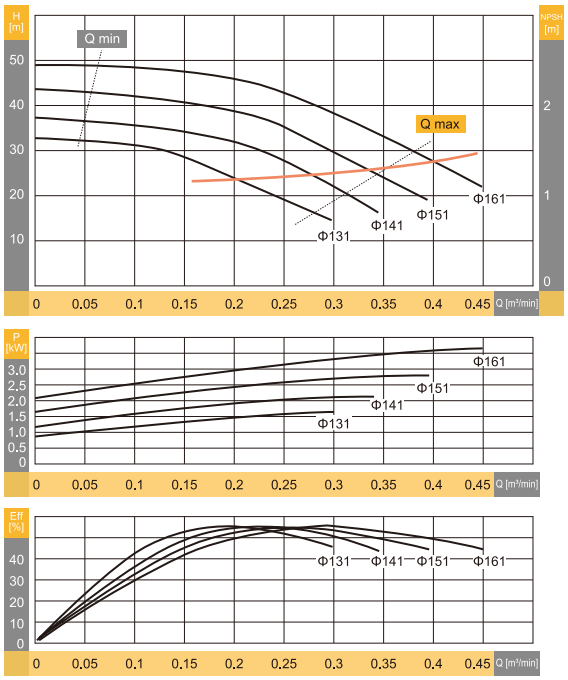

DT40-5

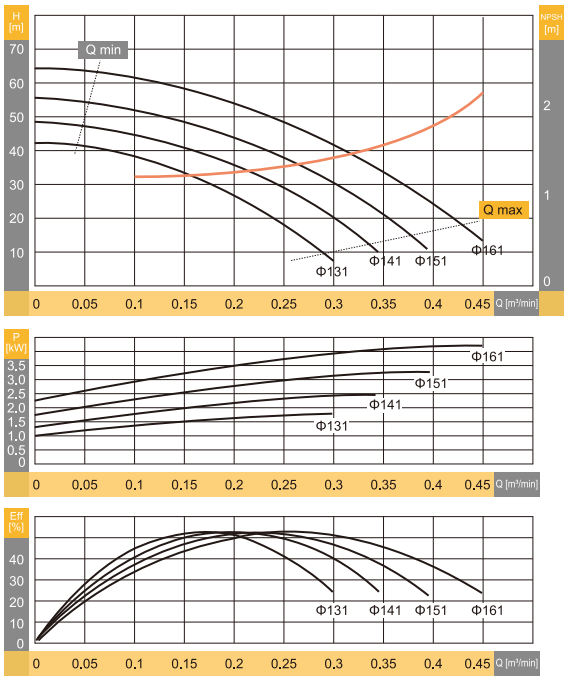

성능 곡선도

DT40-6

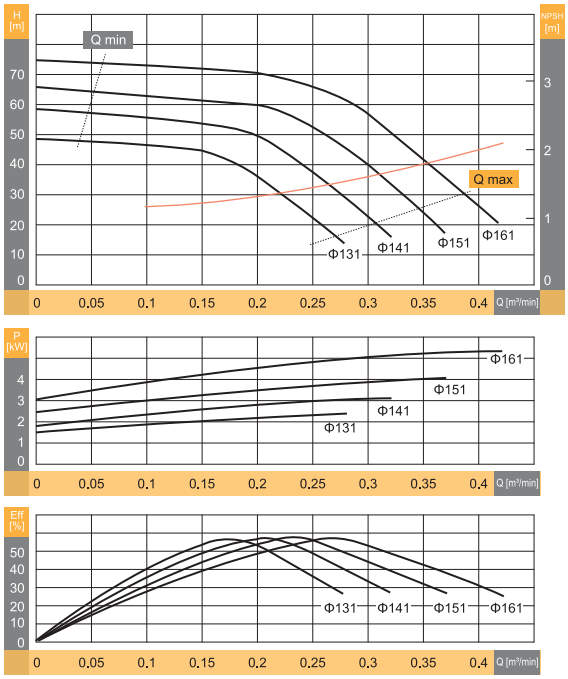

DT40-7

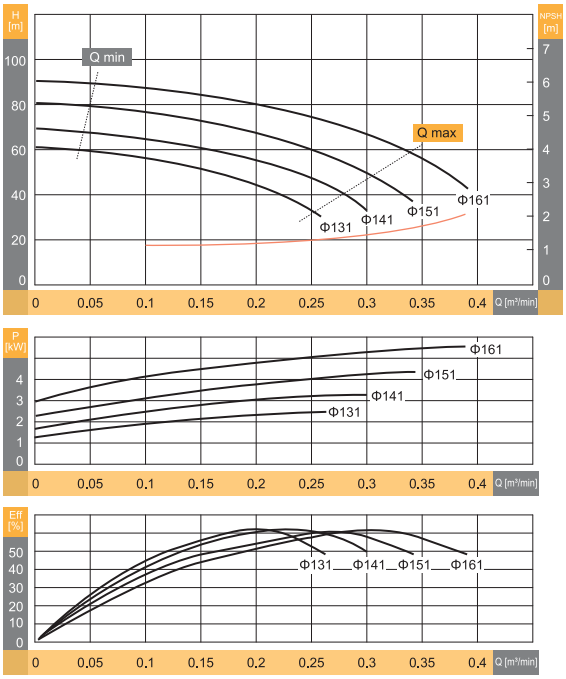

DT40-8

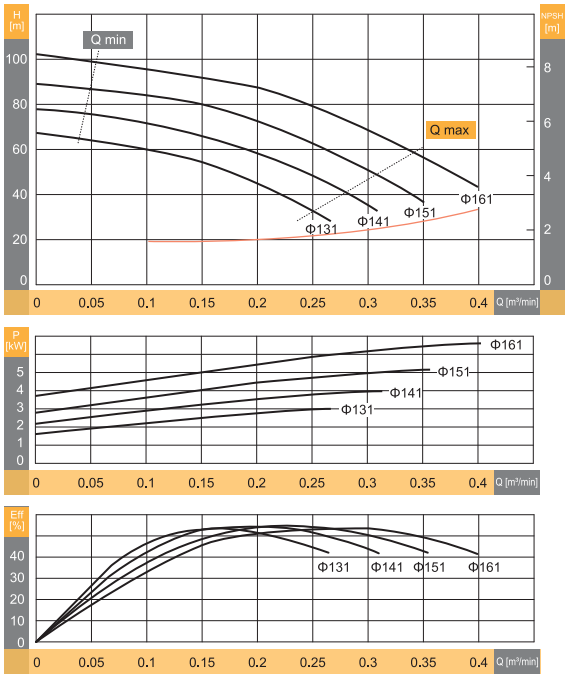

DT40-9

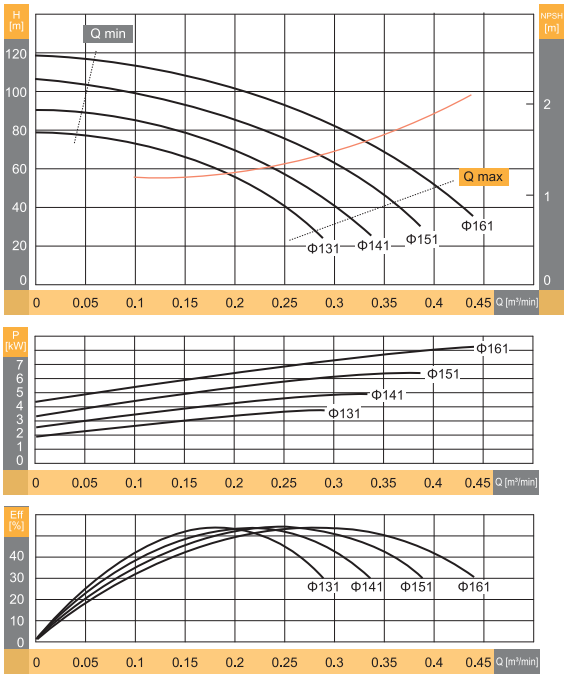

성능 곡선도

DT40-10

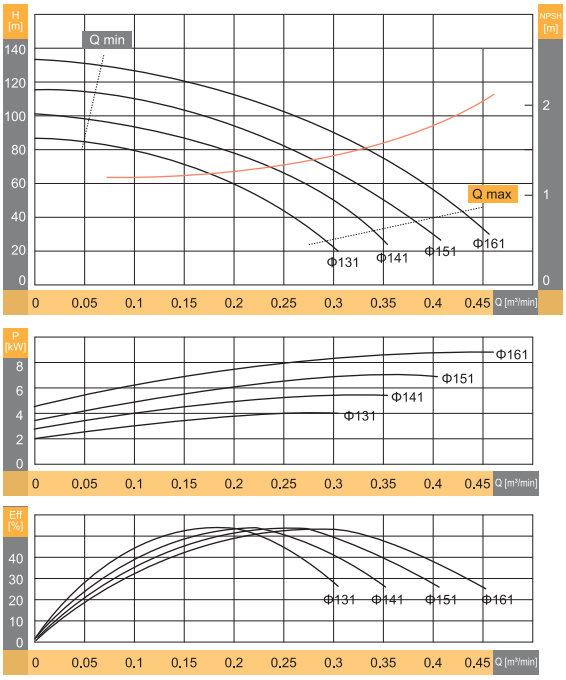

DT40-11

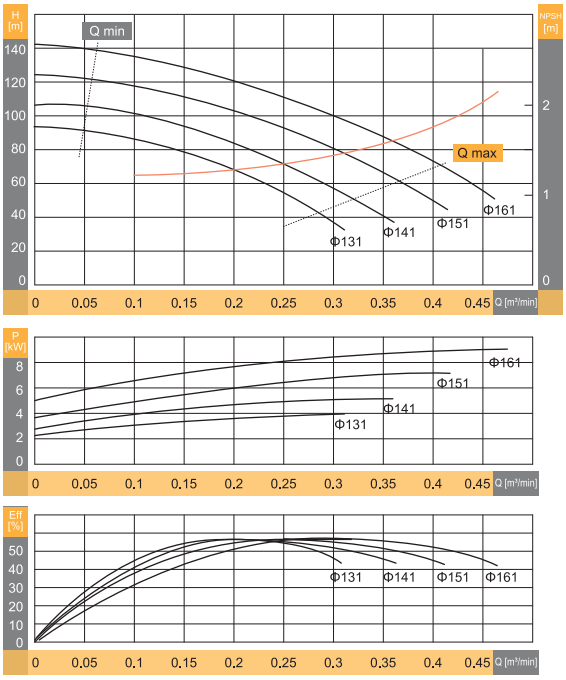

DT40-12

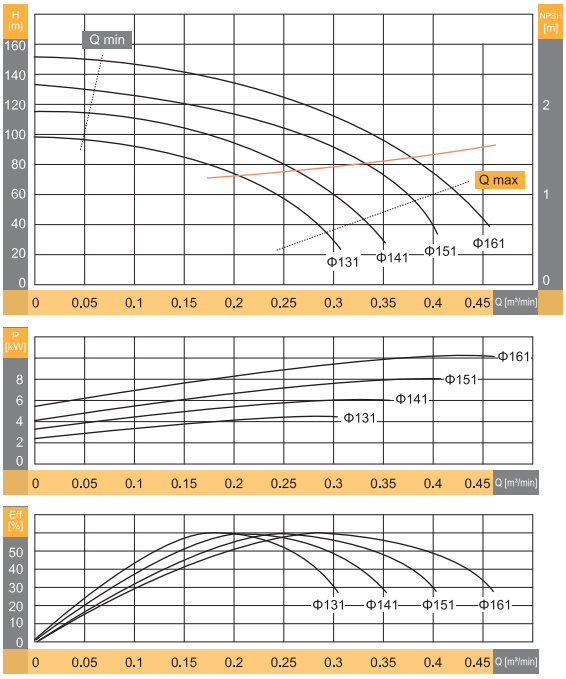

DT50-2

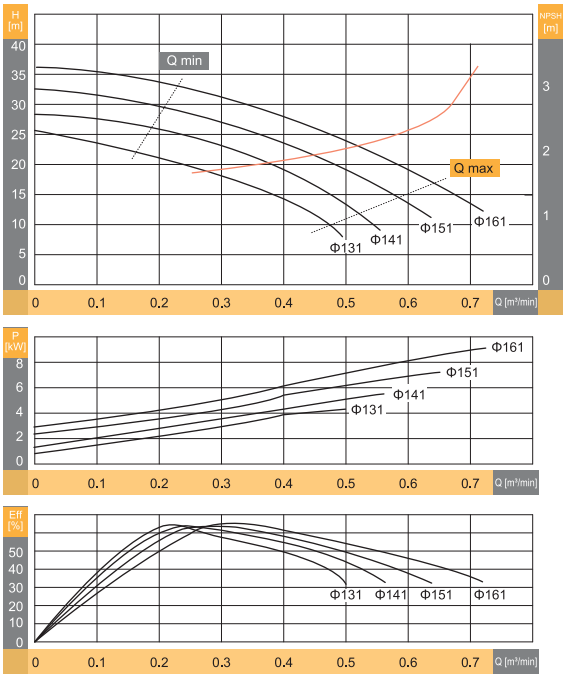

성능 곡선도

DT50-3

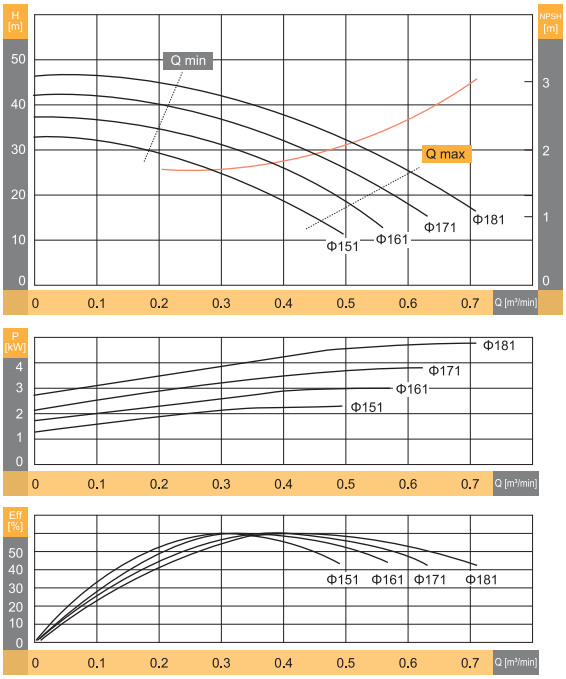

DT50-4

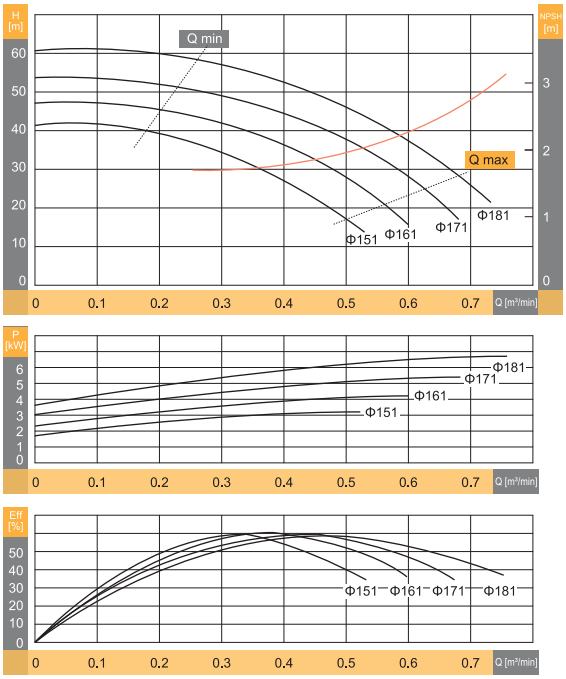

DT50-5

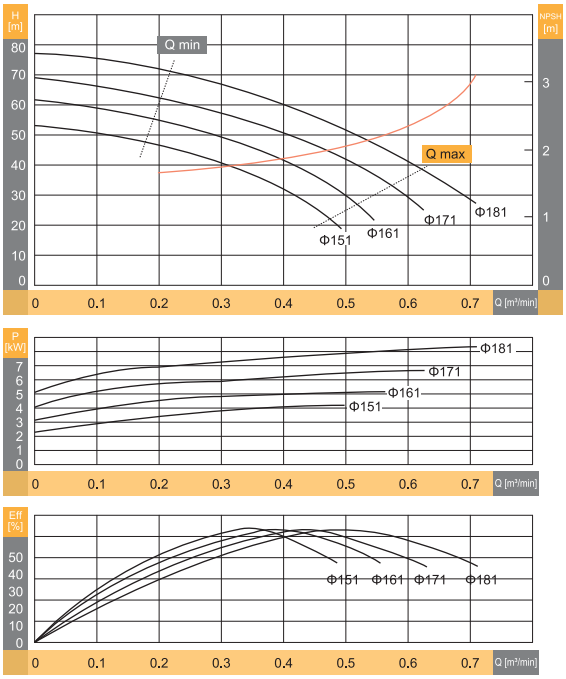

DT50-6

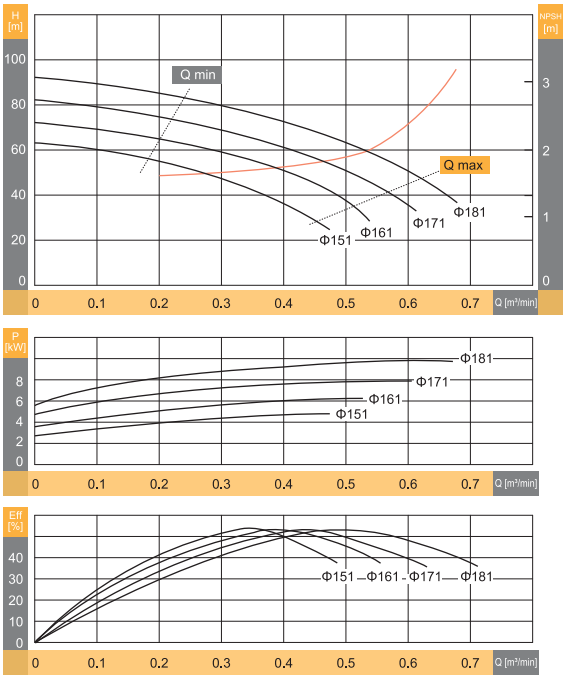

성능 곡선도

DT50-7

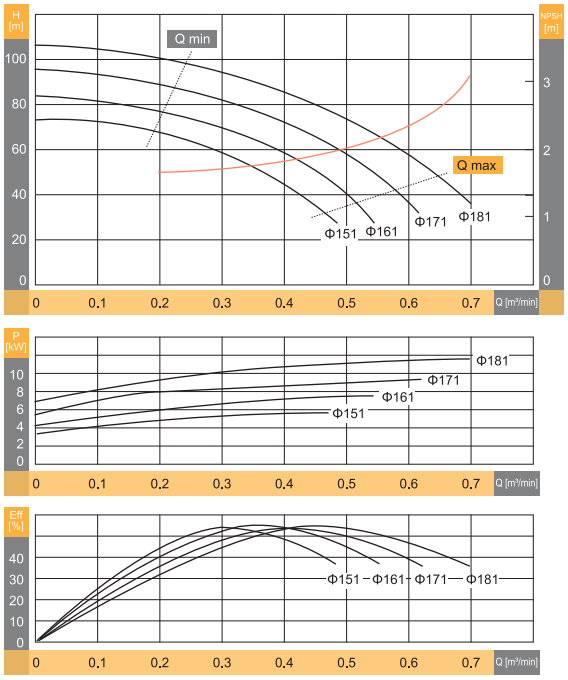

DT50-8

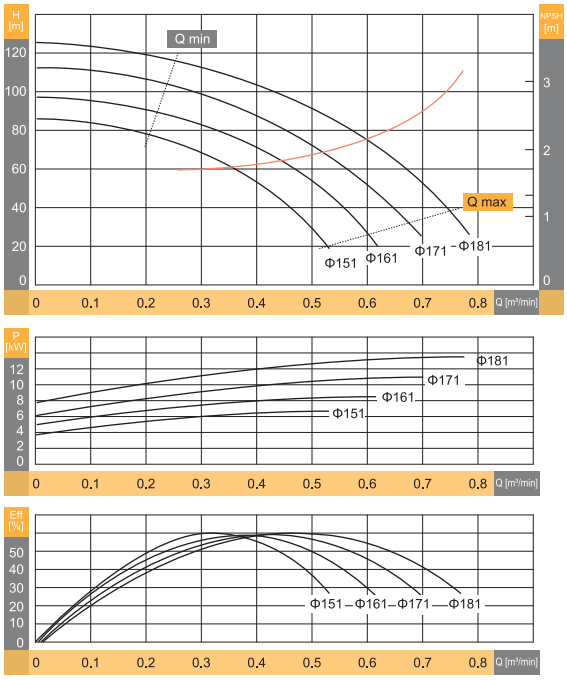

DT50-9

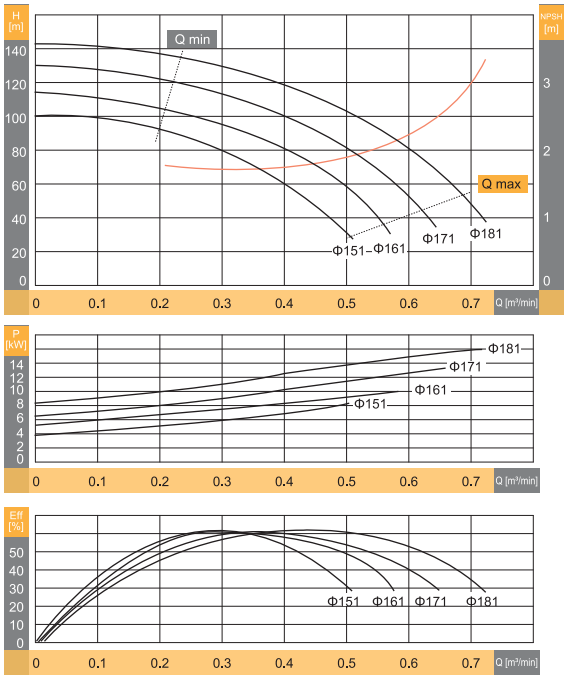

DT65-2

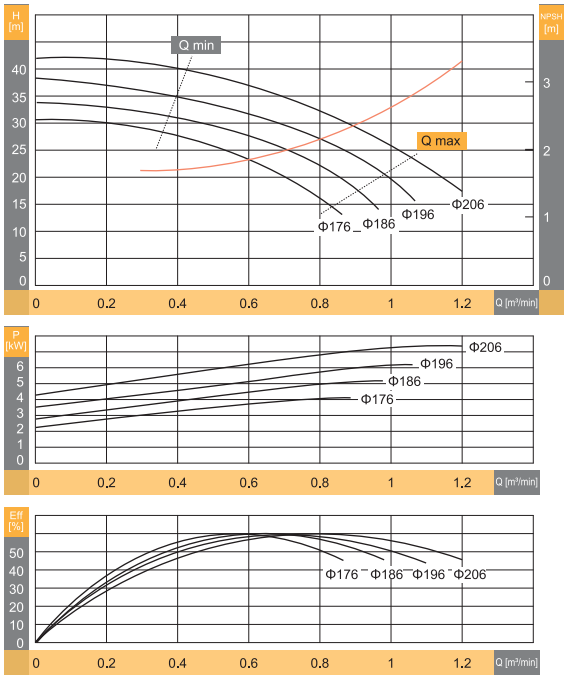

성능 곡선도

DT65-3

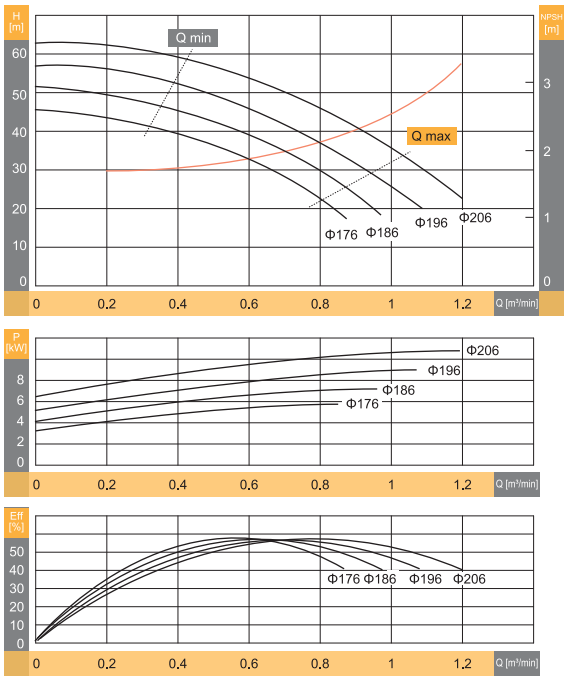

DT65-4

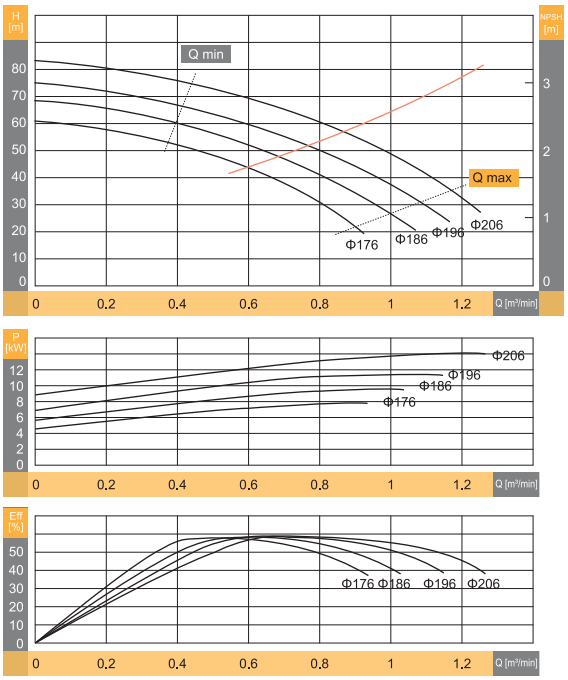

DT65-5

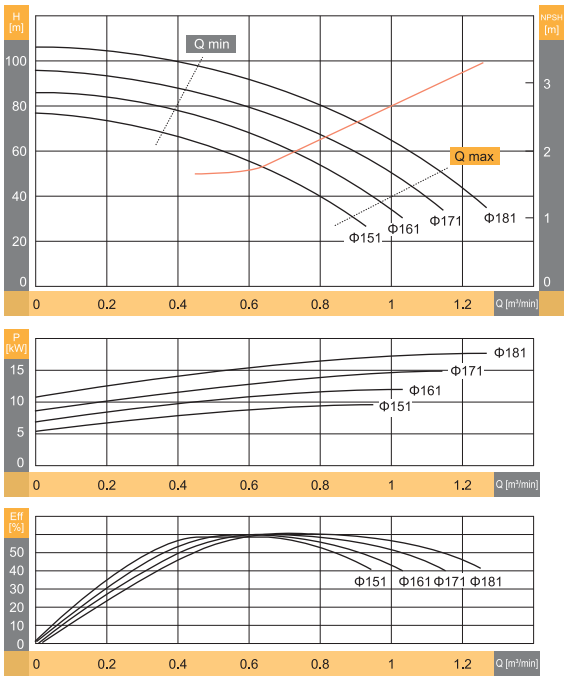

DT65-6

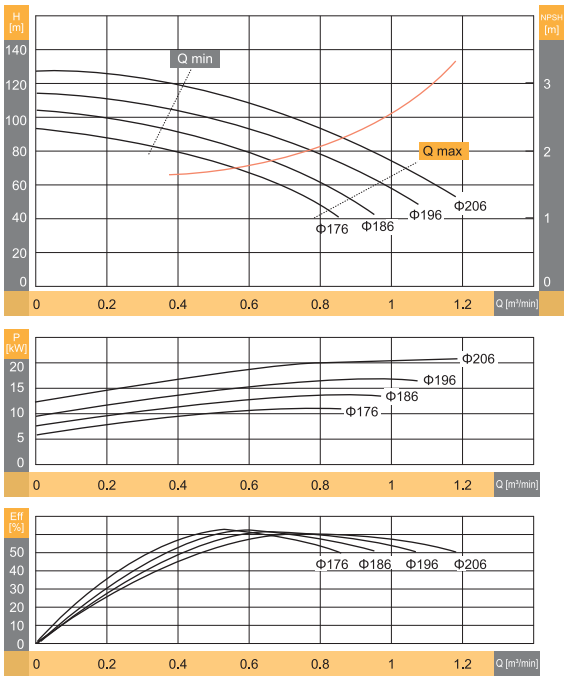

성능 곡선도

DT65-7

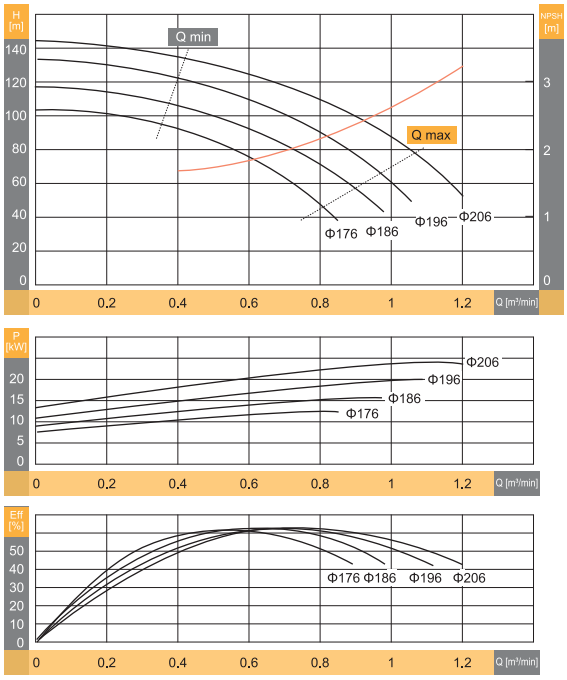

DT80-2

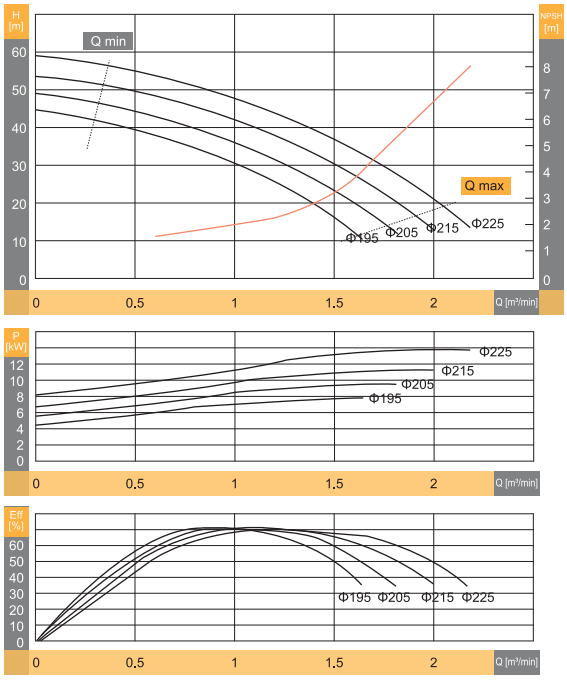

DT80-3

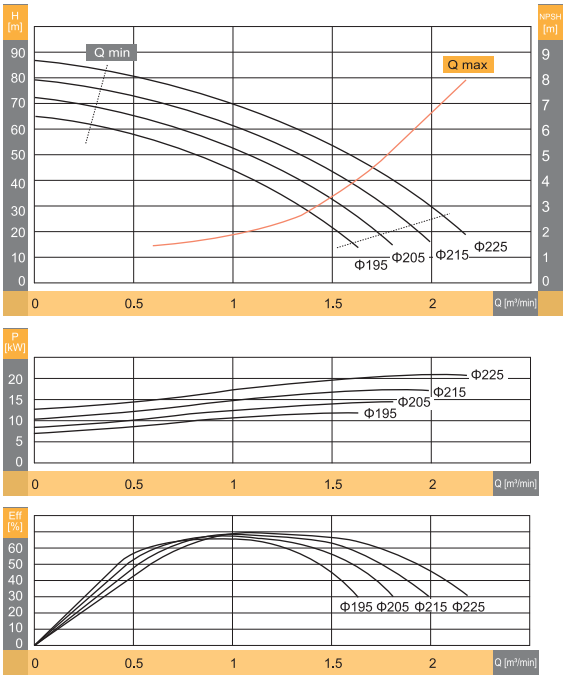

DT80-4

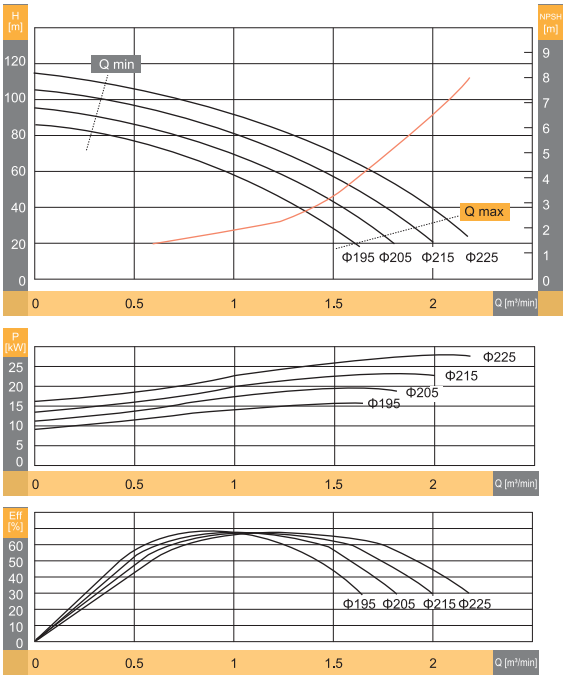

성능 곡선도

DT80-5

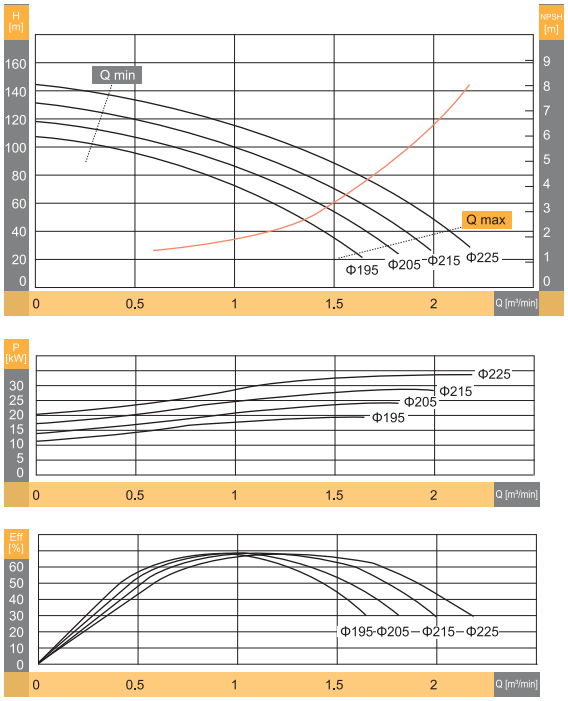

DT80-6

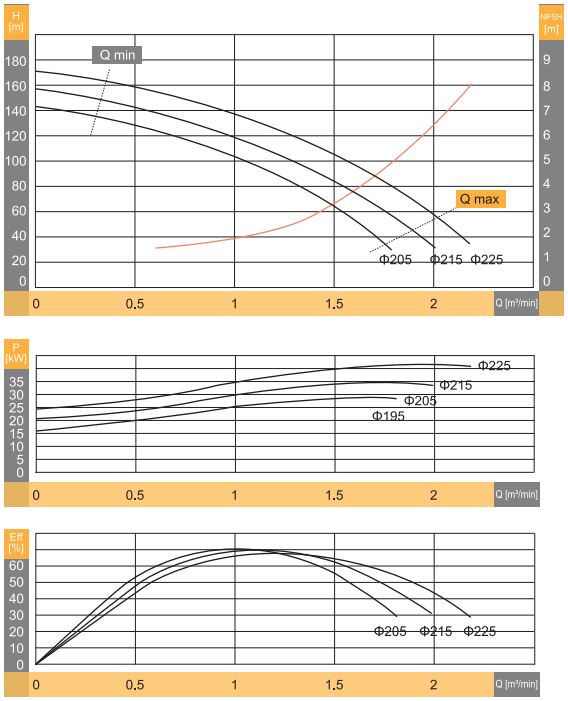

DT80-7

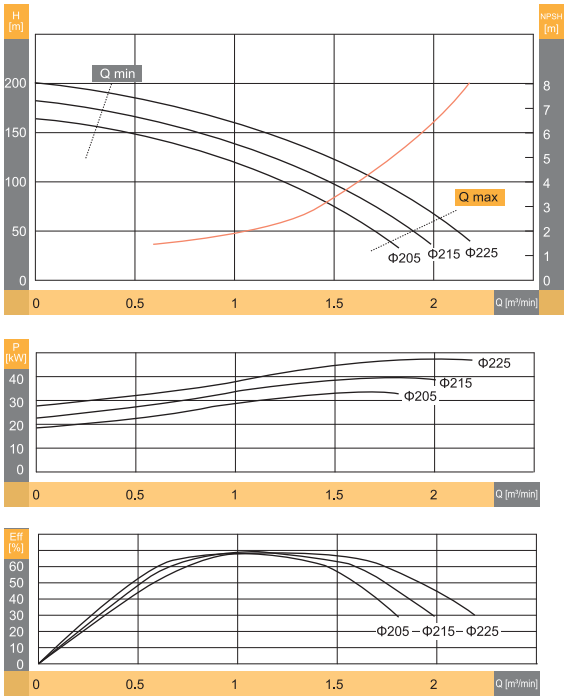

DT100-2

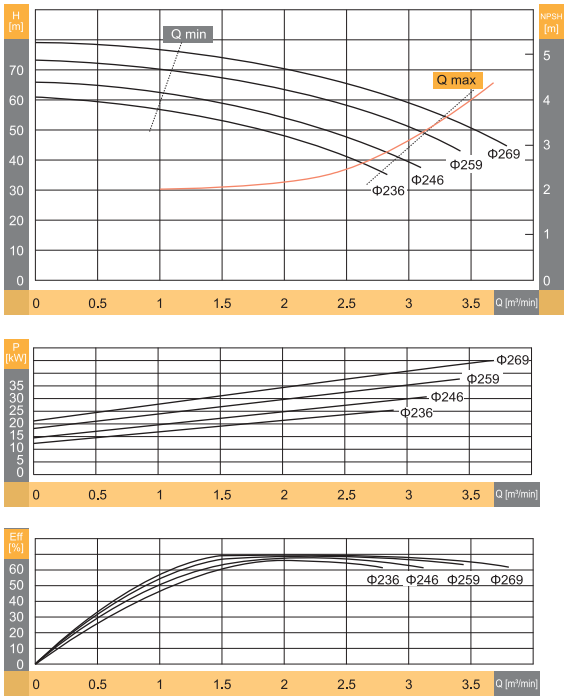

성능 곡선도

DT100-3

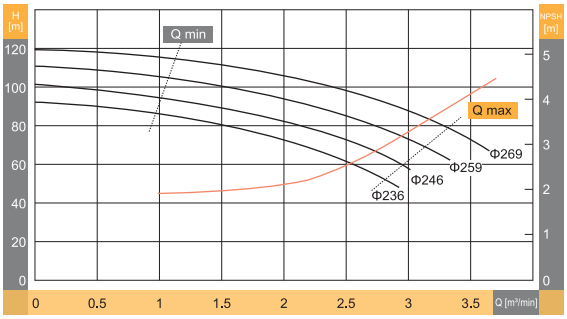

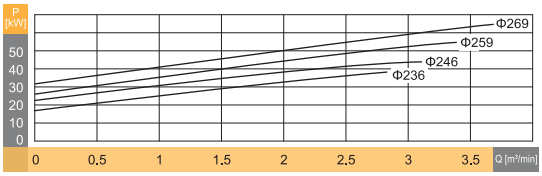

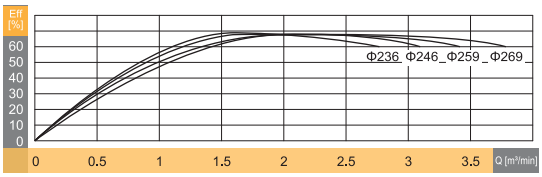

DT100-4

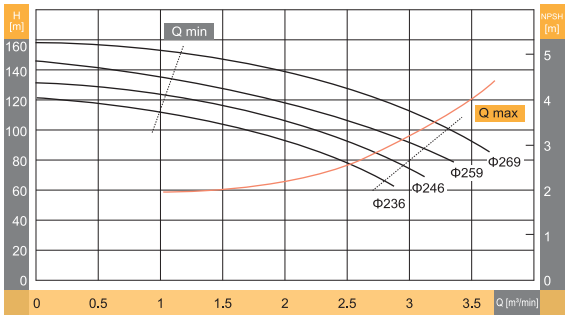

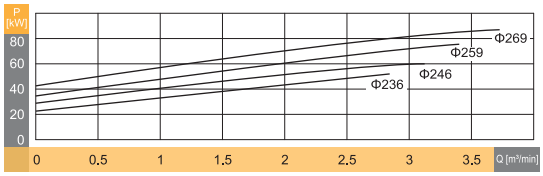

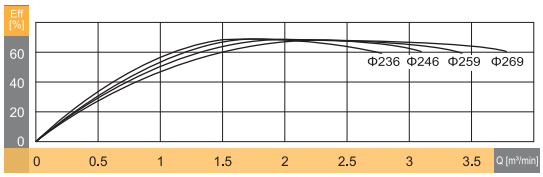

DT100-5

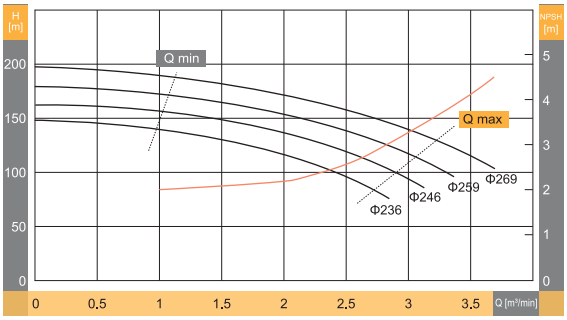

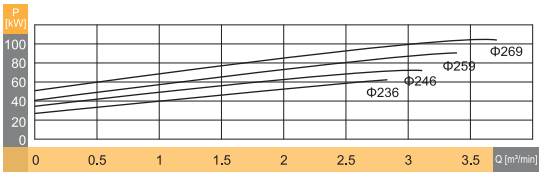

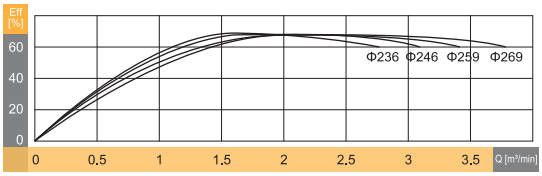

DT125-2

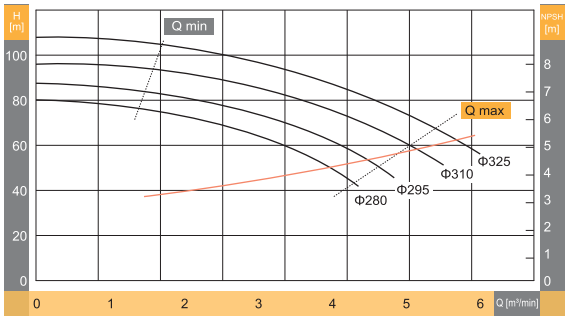

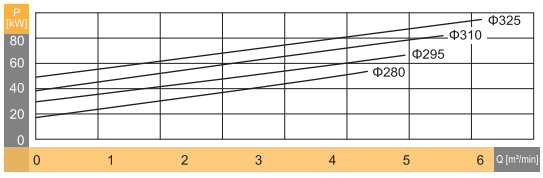

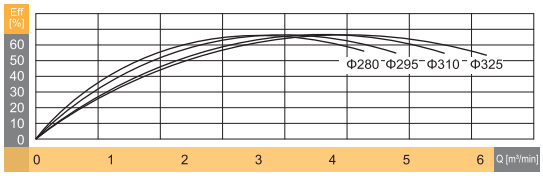

성능 곡선도

DT125-3

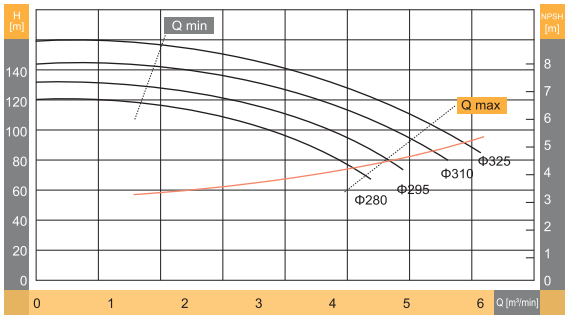

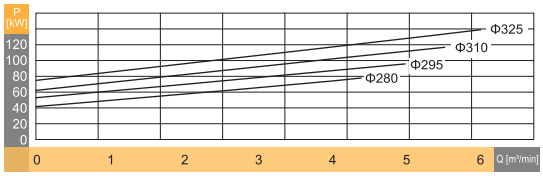

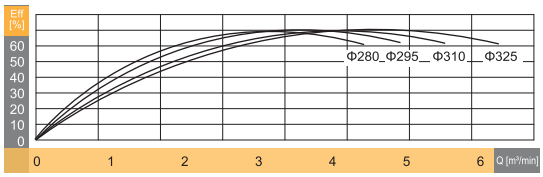

DT125-4

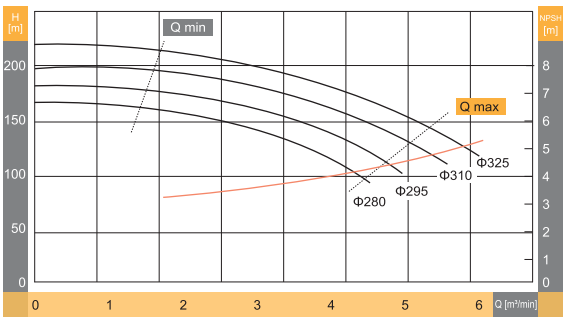

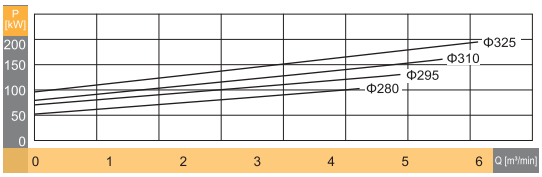

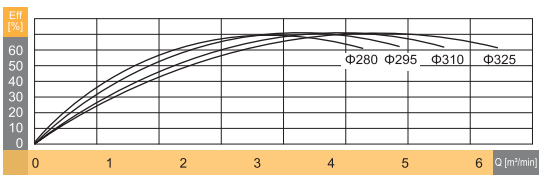

DTE SERIES
엔진 펌프

DTE 60Hz

ENGINE PUMP



엔진펌프의 특징

- 좁은 공간에서도 설치가 용이함.
- 구조가 간단하고 고장이 적음.
- 비상 발전기가 없어 설치비가 저렴함.
- 기존 모터펌프보다 설치가 편리함.
- 자동 원격기능이 가능함.
- 고유량, 고양정 외 다용도로 활용이 가능함.
- 현장 조건에 따라 다양한 형태로 제작이 가능함.

일반사양

항 목		1800RPM
최대유량범위		~300m³/h
최대양정		20~200m
사용온도범위		청수 0~+90℃
회전방향		CW (시계방향)
플랜지	Rating	흡입: KS10kg/cm² 토출: KS20kg/cm²
	Facing	RF FF
구조	임펠러	CLOSE
	패킹부	GRAND/P, M/Seal
	베어링형식	Ball Bearing
플랜지 위치	흡 입	Side
	토 출	Top

엔진펌프와 모터펌프의 시스템 비교

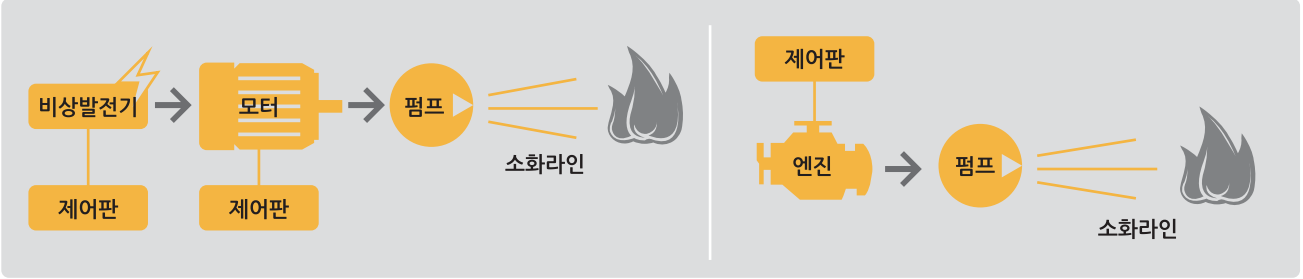

모터펌프 엔진펌프

소방엔진펌프의 계통도

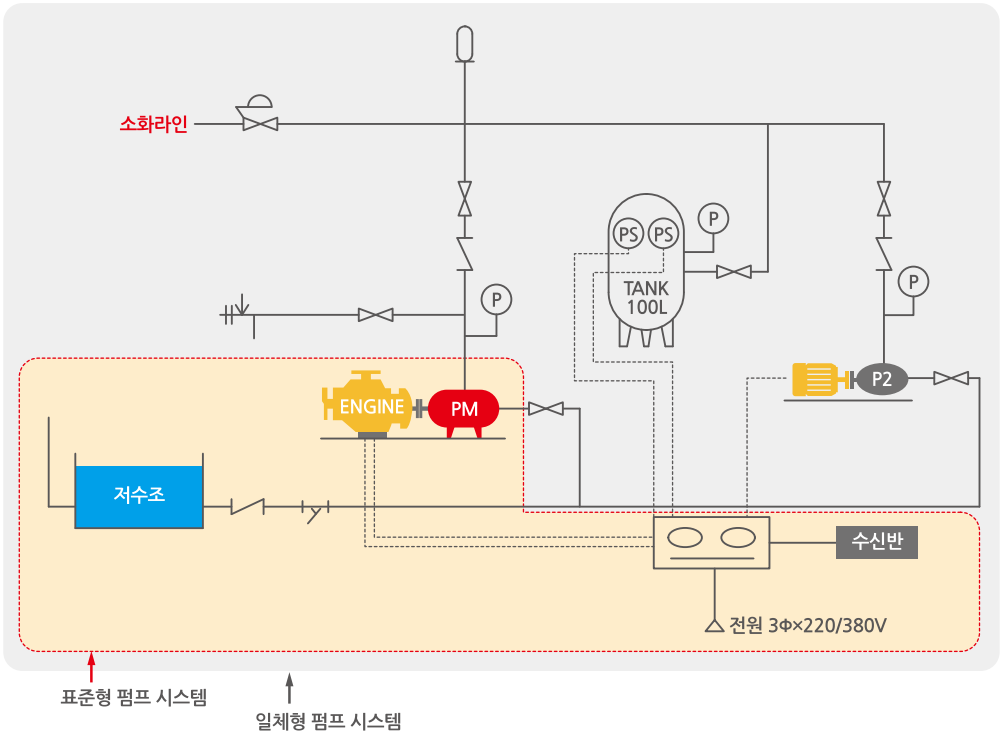

범 례

ENGINE	엔진
PM	주펌프
	모터
P2	보조펌프
	게이트밸브
	체크밸브
	수격방지기
	스트레이너
	안전변
	후렉션밸브
PS	압력스위치
P	압력계
	제어반

펌프 컨트롤러 회로도

PS1	주펌프 자동 기동	
PS2		
PS3	보조펌프 자동 기동	
PS4		
RS1	외부기동	소화전 ON/OFF
RS2		
RG1	외부기동정지	
RG2		
AT1	반자동외부정지	
AT2		
14-1	주펌프확인출력 220V	
14-2		
14-3	보조펌프확인출력 220V	
14-4		
LP1	주펌프확인출력 DC12V	
LP2		
접점1	주펌프확인출력 무접점	
접점2		

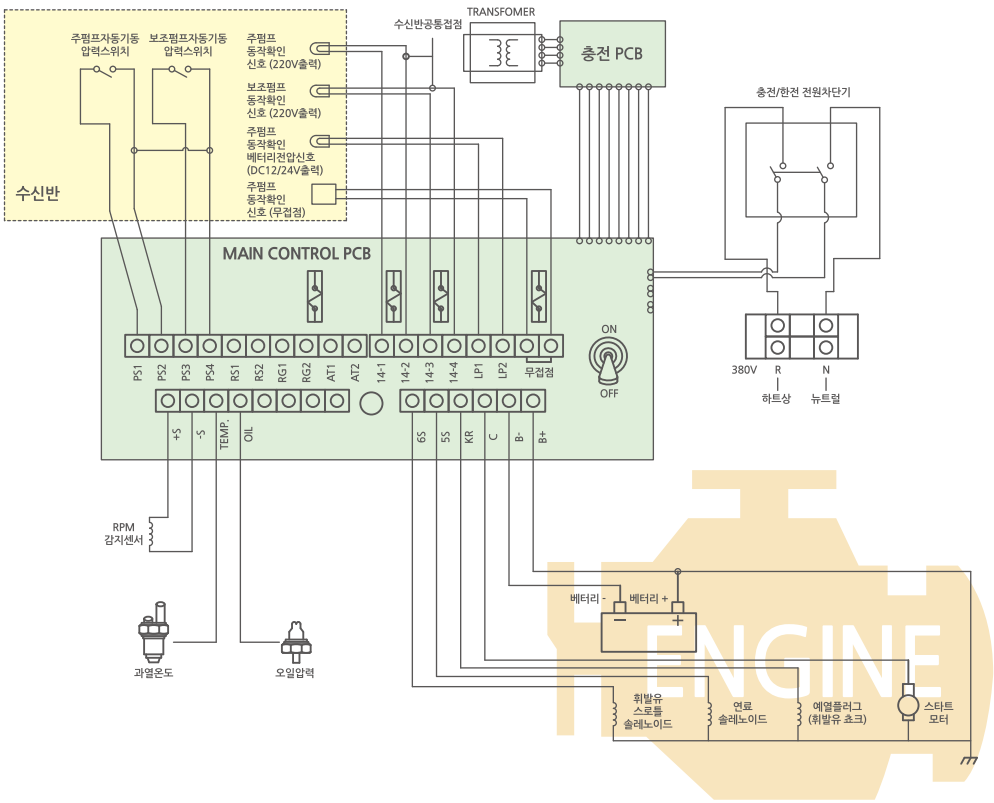

외형치수도 - 표준형



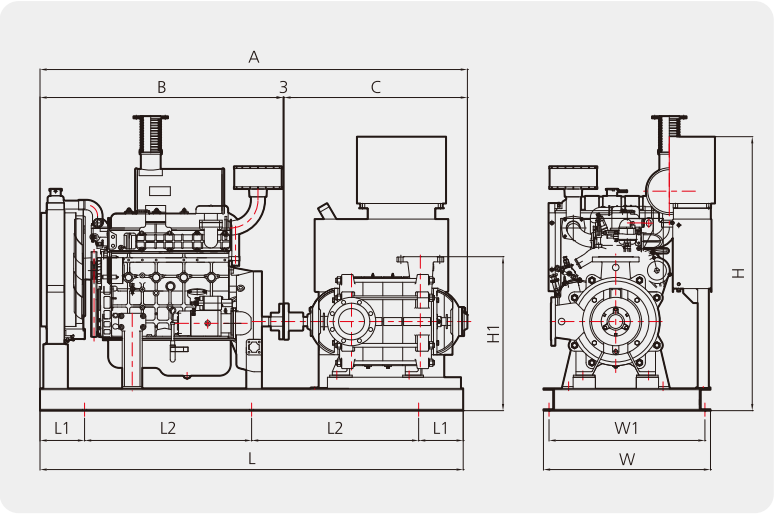

MODEL	구경 흡입/토출	단수 (stage)	모터동력 (HP)	엔진동력 (PS)	외형치수(Outline Dimensions)										연료용량 (L)
					A	B	C	L	L1	L2	H	H1	W	W1	
DT 40	50-40	2	2	10	929	394	532	750	150	450	1050	459	400	360	30
			3	10	929	394	532	750	150	450	1050	459	400	360	30
	50-40	3	3	10	929	394	532	800	150	500	1050	459	400	360	30
			5	10	929	394	532	800	150	500	1050	459	400	360	30
	50-40	4	5	10	929	394	532	850	150	550	1050	459	400	360	30
			7.5	10	929	394	532	850	150	550	1050	459	400	360	30
	50-40	5	5	10	929	394	532	900	150	600	1050	459	400	360	30
			7.5	10	929	394	532	900	150	600	1050	459	400	360	30
	50-40	6	5	10	929	394	532	950	150	650	1050	459	400	360	30
			7.5	10	929	394	532	950	150	650	1050	459	400	360	30
			10	15	1296	541	752	1100	150	800	1050	535	600	586	30
	50-40	7	7.5	10	1204	394	807	1000	150	700	1050	459	400	360	30
			10	15	1351	541	807	1150	150	850	1050	535	600	586	30
	50-40	8	7.5	10	1259	394	862	1050	150	750	1050	459	400	360	30
			10	15	1406	541	862	1200	150	900	1050	535	600	586	30
	50-40	9	7.5	10	1314	394	917	1100	150	800	1050	459	400	360	30
			10	15	1461	541	917	1250	150	950	1050	535	600	586	30
			15	41	2015	1095	917	1750	200	675	1230	564	750	700	30
	50-40	10	10	15	1516	541	972	1300	150	1000	1050	535	600	586	30
			15	41	2070	1095	972	1850	200	725	1230	564	750	700	30
	50-40	11	10	15	1571	541	1027	1400	150	1100	1050	535	600	586	30
			15	41	2125	1095	1027	1900	200	750	1230	564	750	700	30
	50-40	12	10	15	1626	541	1082	1450	150	1150	1050	535	600	586	30
			15	41	2180	1095	1082	1950	200	775	1230	564	750	700	30
DT 50	65-50	2	5	10	968	394	571	800	150	500	1050	475	400	360	30
			7.5	10	968	394	571	800	150	500	1050	475	400	360	30
	65-50	3	5	10	1030	394	633	850	150	550	1050	475	400	360	30
			7.5	10	1030	394	633	850	150	550	1050	475	400	360	30
			10	15	1177	541	633	1000	150	700	1050	551	600	586	30
	65-50	4	7.5	10	1092	394	695	900	150	600	1050	475	400	360	30
			10	15	1239	541	695	1050	150	750	1050	551	600	586	30
	65-50	5	7.5	10	1154	394	757	950	150	650	1050	475	400	360	30
			10	15	1301	541	757	1100	150	800	1050	551	600	586	30
			15	41	1855	1095	757	1600	200	600	1230	580	750	700	30
	65-50	6	7.5	10	1216	394	819	1000	150	700	1050	475	400	360	30
			10	15	1363	541	819	1150	150	850	1050	551	600	586	30
			15	41	1917	1095	819	1650	200	625	1230	580	750	700	30
	65-50	7	15	41	1979	1095	881	1750	200	675	1230	580	750	700	30
			20	41	1979	1095	881	1750	200	675	1230	580	750	700	30
	65-50	8	15	41	2041	1095	943	1800	200	700	1230	580	750	700	30
			20	41	2041	1095	943	1800	200	700	1230	580	750	700	30
	65-50	9	15	41	2103	1095	1005	1850	200	725	1230	580	750	700	30
			20	41	2103	1095	1005	1850	200	725	1230	580	750	700	30
			25/30	41	2103	1095	1005	1850	200	725	1230	580	750	700	30

외형치수도 - 표준형

MODEL	구경 흡입/토출	단수 (stage)	모터동력 (HP)	엔진동력 (PS)	외형치수(Outline Dimensions)										연료용량 (L)
					A	B	C	L	L1	L2	H	H1	W	W1	
DT 65	80-65	2	7.5	10	1029	394	632	800	150	500	1050	500	400	360	30
			10	15	1176	541	632	950	150	650	1050	576	600	586	30
			15	41	1730	1095	632	1450	200	525	1230	605	750	700	30
	80-65	3	10	15	1247	541	703	1050	150	750	1050	576	600	586	30
			15	41	1801	1095	703	1550	200	575	1230	605	750	700	30
			20	41	1801	1095	703	1550	200	575	1230	605	750	700	30
	80-65	4	15	41	1872	1095	774	1600	200	600	1230	605	750	700	30
			20	41	1872	1095	774	1600	200	600	1230	605	750	700	30
	80-65	5	15	41	1943	1095	845	1700	200	650	1230	605	750	700	30
			20	41	1943	1095	845	1700	200	650	1230	605	750	700	30
			25/30	41	1943	1095	845	1700	200	650	1230	605	750	700	30
	80-65	6	25/30	41	2014	1095	916	1750	200	675	1230	605	750	700	30
			40	60	2089	1170	916	175	200	675	1230	605	750	700	30
	80-65	7	25/30	41	2085	1095	987	1850	200	725	1230	605	750	700	30
			40	60	2160	1170	987	1850	200	725	1230	605	750	700	30
DT 80	100-80	2	10	41	1905	1095	807	1650	200	625	1230	665	750	700	30
			15	41	1905	1095	807	1650	200	625	1230	665	750	700	30
			20	41	1905	1095	807	1650	200	625	1230	665	750	700	30
	100-80	3	15	41	1992	1095	894	1700	200	650	1230	665	750	700	30
			20	41	1992	1095	894	1700	200	650	1230	665	750	700	30
			25/30	41	1992	1095	894	1700	200	650	1230	665	750	700	30
			40	60	2067	1170	894	1700	200	650	1230	665	750	700	30
	100-80	4	20	41	2079	1095	981	1800	200	700	1230	665	750	700	30
			25/30	41	2079	1095	981	1800	200	700	1230	665	750	700	30
			40	60	2154	1170	981	1800	200	700	1230	665	750	700	30
	100-80	5	20	41	2166	1095	1068	1900	200	750	1230	665	750	700	30
			25/30	41	2166	1095	1068	1900	200	750	1230	665	750	700	30
			40	60	2241	1170	1068	1900	200	750	1230	665	750	700	30
			50	60	2241	1170	1068	1900	200	750	1230	665	750	700	30
	100-80	6	25/30	41	2253	1095	1155	2000	200	800	1230	665	750	700	30
			40	60	2328	1170	1155	2000	200	800	1230	665	750	700	30
			50	60	2328	1170	1155	2000	200	800	1230	665	750	700	30
			60	84	2414	1256	1155	2350	200	975	1230	690	800	750	30
			75	110	2765	1607	1155	2700	200	1150	1442	780	850	790	60
	100-80	7	40	60	2415	1170	1242	2100	200	850	1230	665	750	700	30
			50	60	2415	1170	1242	2100	200	850	1230	665	750	700	30
			60	84	2501	1256	1242	2450	200	1025	1230	690	800	750	30
			75	110	2852	1607	1242	2800	200	1200	1442	780	850	790	60
DT 100	125-100	2	25/30	41	1966	1095	868	1700	200	650	1230	700	750	700	30
			40	60	2041	1170	868	1700	200	650	1230	700	750	700	30
			50	60	2041	1170	868	1700	200	650	1230	700	750	700	30
			60	84	2538	1667	868	1900	200	750	1230	725	800	750	30
	125-100	3	40	60	2141	1170	968	1800	200	700	1230	700	750	700	30
			50	60	2141	1170	968	1800	200	700	1230	700	750	700	30
			60	84	2227	1256	968	2000	200	800	1230	725	800	750	30
			75	110	2578	1607	968	2550	200	1075	1442	815	850	790	60
			100	130	2638	1667	968	2600	200	1100	1442	815	1000	940	60
	125-100	4	50	60	2241	1170	1068	1900	200	750	1230	700	750	700	30
			60	84	2327	1256	1068	2100	200	850	1230	725	800	750	30
			75	110	2678	1607	1068	2650	200	1125	1442	815	850	790	60
			100	130	2738	1667	1068	2700	200	1150	1442	815	1000	940	60
			120	180	2738	1667	1068	2700	200	1150	1442	815	1000	940	60
	125-100	5	60	84	2427	1256	1168	2200	200	900	1230	725	800	750	30
			75	110	2778	1607	1168	2750	200	1175	1442	815	850	790	60
			100	130	2838	1667	1168	2800	200	1200	1442	815	1000	940	60
			120	180	2838	1667	1168	2800	200	1200	1442	815	1000	940	60
			150	202	2801	1630	1168	2600	250	1050	1600	775	1000	930	100
			175	260	3021	1850	1168	2800	250	1150	1650	875	1200	1120	100
DT 125	150-125	2	75	110	2556	1607	946	2350	200	975	1442	875	850	790	60
			100	130	2616	1667	946	2400	200	1000	1442	875	1000	940	60
			120	180	2615	1667	945	2400	200	1000	1442	875	1000	940	60
	150-125	3	100	130	2731	1667	1061	2500	200	1050	1442	875	1000	940	60
			120	180	2731	1667	1061	2500	200	1050	1442	875	1000	940	60
			150	202	2694	1630	1061	2500	250	1000	1600	845	1000	930	100
			175	260	2914	1850	1061	2700	250	1100	1650	935	1200	1120	100
	150-125	4	150	202	2809	1630	1176	2600	250	1050	1600	845	1000	930	100
			175	260	3029	1850	1176	2800	250	1150	1650	935	1200	1120	100
			214	260	3029	1850	1176	2800	250	1150	1650	935	1200	1120	100
			300	375	3029	1850	1176	2800	250	1150	1650	935	1200	1120	100

외형치수도 - 일체형



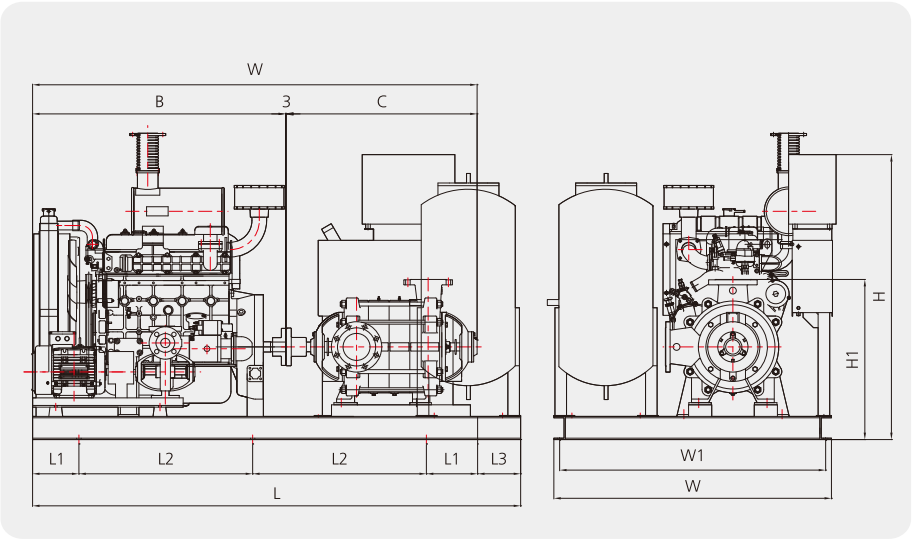

MODEL	구경 흡입/토출	단수 (stage)	모터동력 (HP)	엔진동력 (PS)	외형치수(Outline Dimensions)											연료용량 (L)
					A	B	C	L	L1	L2	L3	H	H1	W	W1	
DT 40	50-40	2	2	10	1980	1095	882	1100	150	450	350	1050	459	750	710	30
			3	10	1980	1095	882	1100	150	450	350	1050	459	750	710	30
	50-40	3	3	10	2035	1095	937	1150	150	500	350	1050	459	750	710	30
			5	10	2035	1095	937	1150	150	500	350	1050	459	750	710	30
	50-40	4	5	10	2090	1095	992	1200	150	550	350	1050	459	750	710	30
			7.5	10	2090	1095	992	1200	150	550	350	1050	459	750	710	30
	50-40	5	5	10	2145	1095	1047	1250	150	600	350	1050	459	750	710	30
			7.5	10	2145	1095	1047	1250	150	600	350	1050	459	750	710	30
	50-40	6	5	10	2200	1095	1102	1300	150	650	350	1050	459	750	710	30
			7.5	10	2200	1095	1102	1300	150	650	350	1050	459	750	710	30
			10	15	2200	1095	1102	1450	150	800	350	1050	535	950	936	30
	50-40	7	7.5	10	2255	1095	1157	1350	150	700	350	1050	459	750	710	30
			10	15	2255	1095	1157	1500	150	850	350	1050	535	950	936	30
	50-40	8	7.5	10	2310	1095	1212	1400	150	750	350	1050	459	750	710	30
			10	15	2310	1095	1212	1550	150	900	350	1050	535	950	936	30
	50-40	9	7.5	10	2365	1095	1267	1450	150	800	350	1050	459	750	710	30
			10	15	2365	1095	1267	1600	150	950	350	1050	535	950	936	30
			15	41	2365	1095	1267	2100	200	675	350	1230	564	1100	1050	30
	50-40	10	10	15	2420	1095	1322	1650	150	1000	350	1050	535	950	936	30
			15	41	2420	1095	1322	1850	200	725	350	1230	564	1100	1050	30
	50-40	11	10	15	2475	1095	1377	1750	150	1100	350	1050	535	950	936	30
			15	41	2475	1095	1377	1900	200	750	350	1230	564	1100	1050	30
	50-40	12	10	15	2530	1095	1432	1800	150	1150	350	1050	535	950	936	30
			15	41	2530	1095	1432	1950	200	775	350	1230	564	1100	1050	30
DT 50	65-50	2	5	10	2019	1095	921	1150	150	500	350	1050	475	750	710	30
			7.5	10	2019	1095	921	1150	150	500	350	1050	475	750	710	30
	65-50	3	5	10	2081	1095	983	1200	150	550	350	1050	475	750	710	30
			7.5	10	2081	1095	983	1200	150	550	350	1050	475	750	710	30
			10	15	2081	1095	983	1350	150	700	350	1050	551	950	936	30
	65-50	4	7.5	10	2143	1095	1045	1250	150	600	350	1050	475	750	710	30
			10	15	2143	1095	1045	1400	150	750	350	1050	551	950	936	30
	65-50	5	7.5	10	2205	1095	1107	1300	150	650	350	1050	475	750	710	30
			10	15	2205	1095	1107	1450	150	800	350	1050	551	950	936	30
			15	41	2205	1095	1107	1600	200	600	350	1230	580	1100	1050	30
	65-50	6	7.5	10	2267	1095	1169	1350	150	700	350	1050	475	750	710	30
			10	15	2267	1095	1169	1500	150	850	350	1050	551	950	936	30
			15	41	2267	1095	1169	1650	200	625	350	1160	580	1100	1050	30
	65-50	7	15	41	2329	1095	1231	1750	200	675	350	1160	580	1100	1050	30
			20	41	2329	1095	1231	1750	200	675	350	1160	580	1100	1050	30
	65-50	8	15	41	2391	1095	1293	1800	200	700	350	1160	580	1100	1050	30
			20	41	2391	1095	1293	1800	200	700	350	1160	580	1100	1050	30
	65-50	9	15	41	2453	1095	1355	1850	200	725	350	1160	580	1100	1050	30
			20	41	2453	1095	1355	1850	200	725	350	1160	580	1100	1050	30
			25/30	41	2453	1095	1355	1850	200	725	350	1160	580	1100	1050	30

외형치수도 - 일체형

MODEL	구경 흡입/토출	단수 (stage)	모터동력 (HP)	엔진동력 (PS)	외형치수(Outline Dimensions)											연료용량 (L)
					A	B	C	L	L1	L2	L3	H	H1	W	W1	
DT 65	80-65	2	7.5	10	2080	1095	982	1150	150	500	350	1050	500	750	710	30
			10	15	2080	1095	982	1300	150	650	350	1050	576	950	936	30
			15	41	2080	1095	982	1450	200	525	350	1230	605	1100	1050	30
	80-65	3	10	15	2151	1095	1053	1400	150	750	350	1050	576	950	936	30
			15	41	2151	1095	1053	1550	200	575	350	1160	605	1100	1050	30
			20	41	2151	1095	1053	1550	200	575	350	1160	605	1100	1050	30
	80-65	4	15	41	2222	1095	1124	1600	200	600	350	1160	605	1100	1050	30
			20	41	2222	1095	1124	1600	200	600	350	1160	605	1100	1050	30
	80-65	5	15	41	2293	1095	1195	1700	200	650	350	1160	605	1100	1050	30
			20	41	2293	1095	1195	1700	200	650	350	1160	605	1100	1050	30
			25/30	41	2293	1095	1195	1700	200	650	350	1160	605	1100	1050	30
	80-65	6	25/30	41	2364	1095	1266	1750	200	675	350	1160	605	1100	1050	30
			40	60	2439	1170	1266	175	200	675	350	1160	605	1100	1050	30
	80-65	7	25/30	41	2435	1095	1337	1850	200	725	350	1160	605	1100	1050	30
			40	60	2510	1170	1337	1850	200	725	350	1160	605	1100	1050	30
DT 80	100-80	2	10	41	2255	1095	1157	1650	200	625	350	1160	665	1100	1050	30
			15	41	2255	1095	1157	1650	200	625	350	1160	665	1100	1050	30
			20	41	2255	1095	1157	1650	200	625	350	1160	665	1100	1050	30
	100-80	3	15	41	2342	1095	1244	1700	200	650	350	1160	665	1100	1050	30
			20	41	2342	1095	1244	1700	200	650	350	1160	665	1100	1050	30
			25/30	41	2342	1095	1244	1700	200	650	350	1160	665	1100	1050	30
			40	60	2417	1170	1244	1700	200	650	350	1160	665	1100	1050	30
	100-80	4	20	41	2429	1095	1331	1800	200	700	350	1160	665	1100	1050	30
			25/30	41	2429	1095	1331	1800	200	700	350	1160	665	1100	1050	30
			40	60	2504	1170	1331	1800	200	700	350	1160	665	1100	1050	30
	100-80	5	20	41	2516	1095	1418	1900	200	750	350	1160	665	1100	1050	30
			25/30	41	2516	1095	1418	1900	200	750	350	1160	665	1100	1050	30
			40	60	2591	1170	1418	1900	200	750	350	1160	665	1100	1050	30
			50	60	2591	1170	1418	1900	200	750	350	1160	665	1100	1050	30
	100-80	6	25/30	41	2603	1095	1505	2000	200	800	350	1185	665	1100	1050	30
			40	60	2678	1170	1505	2000	200	800	350	1185	665	1100	1050	30
			50	60	2678	1170	1505	2000	200	800	350	1185	665	1100	1050	30
			60	84	2764	1256	1505	2350	200	975	350	1185	690	1200	1150	30
			75	110	3115	1607	1505	2700	200	1150	350	1442	780	1250	1190	60
	100-80	7	40	60	2765	1170	1592	2100	200	850	350	1185	665	1100	1050	30
			50	60	2765	1170	1592	2100	200	850	350	1185	665	1100	1050	30
			60	84	2851	1256	1592	2450	200	1025	350	1185	690	1200	1150	30
			75	110	3202	1607	1592	2800	200	1200	350	1442	780	1250	1190	60
DT 100	125-100	2	25/30	41	2316	1095	1218	1700	200	650	350	1185	700	1100	1050	30
			40	60	2391	1170	1218	1700	200	650	350	1185	700	1100	1050	30
			50	60	2391	1170	1218	1700	200	650	350	1185	700	1100	1050	30
			60	84	2888	1667	1218	1900	200	750	350	1185	725	1200	1150	30
	125-100	3	40	60	2491	1170	1318	1800	200	700	350	1185	700	1100	1050	30
			50	60	2491	1170	1318	1800	200	700	350	1185	700	1100	1050	30
			60	84	2577	1256	1318	2000	200	800	350	1185	725	1200	1150	30
			75	110	2928	1607	1318	2550	200	1075	350	1442	815	1250	1190	60
			100	130	2988	1667	1318	2600	200	1100	350	1442	815	1400	1340	60
	125-100	4	50	60	2591	1170	1418	1900	200	750	350	1185	700	1100	1050	30
			60	84	2677	1256	1418	2100	200	850	350	1185	725	1200	1150	30
			75	110	3028	1607	1418	2650	200	1125	350	1442	815	1250	1190	60
			100	130	3088	1667	1418	2700	200	1150	350	1442	815	1400	1340	60
			120	180	3088	1667	1418	2700	200	1150	350	1442	815	1400	1340	60
	125-100	5	60	84	2777	1256	1518	2200	200	900	350	1185	725	1200	1150	30
			75	110	3128	1607	1518	2750	200	1175	350	1442	815	1250	1190	60
			100	130	3188	1667	1518	2800	200	1200	350	1442	815	1400	1340	60
			120	180	3188	1667	1518	2800	200	1200	350	1442	815	1400	1340	60
			150	202	3151	1630	1518	2600	250	1050	350	1600	775	1400	1340	100
			175	260	3371	1850	1518	2800	250	1150	350	1650	875	1600	1520	100
DT 125	150-125	2	75	110	2906	1607	1296	2350	200	975	350	1442	875	1250	1190	60
			100	130	2966	1667	1296	2400	200	1000	350	1442	875	1400	1340	60
			120	180	2966	1667	1296	2400	200	1000	350	1442	875	1400	1340	60
	150-125	3	100	130	3081	1667	1411	2500	200	1050	350	1442	875	1400	1340	60
			120	180	3081	1667	1411	2500	200	1050	350	1442	875	1400	1340	60
			150	202	3044	1630	1411	2500	250	1000	350	1600	845	1400	1340	100
			175	260	3264	1850	1411	2700	250	1100	350	1650	935	1600	1520	100
	150-125	4	150	202	3159	1630	1526	2600	250	1050	350	1600	845	1400	1340	100
			175	260	3379	1850	1526	2800	250	1150	350	1650	935	1600	1520	100
			215	260	3379	1850	1526	2800	250	1150	350	1650	935	1600	1520	100
			300	375	3379	1850	1526	2800	250	1150	350	1650	935	1600	1520	100



웨스코 펌프의 특징

- 모터와 펌프가 일체형인 컴팩트한 디자인.
- 구조가 간단하고 고장이 적음.
- 소형으로 설치보수가 용이하며 운전범위가 넓음.
- 단단구조로 고압현장에 적합하며 경제적임.
- 자동 원격기능이 가능함.
- 내구성이 뛰어나며 긴 수명.

용도 및 적용분야

- 보일러 급수용
- 고지대 및 고층 건물용
- 간이 상수도용
- 소화 보조용
- 스프링 클러용
- 각종기계장치용

일반사양

펌프형식	구경 (mm)		동력 (kW)	유량 (m^3/min)	양정 (m)	M/S
	흡입	토출				
DW40	40	40	2.2	0.09	60	Φ25
			3.7	0.06	90	
			5.5	0.05	130	
			7.5	0.04	150	

단면도

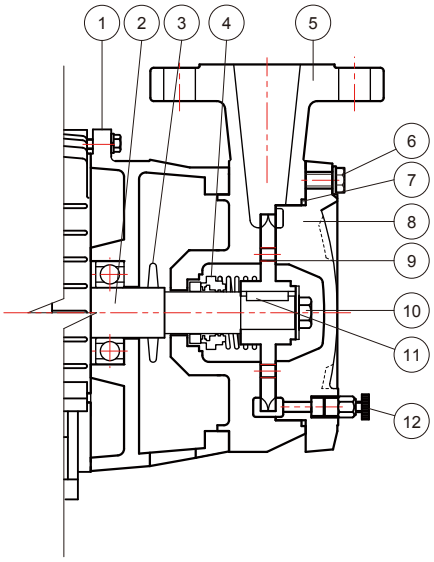

NO.	부 품 명	재 질	수 량
1	모터 플랜지 (Motor Flange)	GC200	1
2	주축 (Shaft)	SM45 C	1
3	수절링 (Deflector)	NBR	1
4	메카니컬 씰 (Mechanical Seal)	Ceramic/Cabon	1
5	케이싱 (Casing)	GC200	1
6	볼트 (Bolt)	SS400	6
7	오링 (O-ring)	NBR	1
8	케이싱 커버 (Casing Cover)	GC200	1
9	임펠러 (Impeller)	BC6	1
10	락너트 (Lock Nut)	SS400	1
11	키 (Kye)	SM45 C	1
12	퇴수밸브 (Drain Valve)	BC6	1

성능곡선도

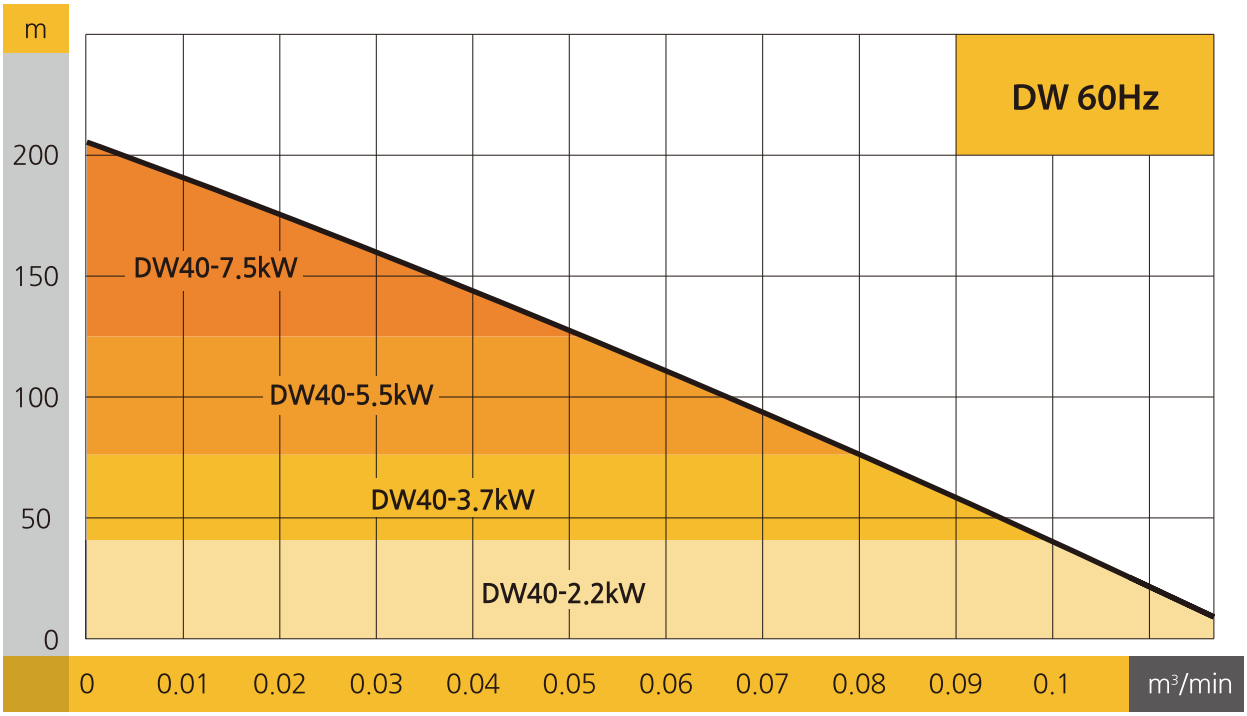

외형도

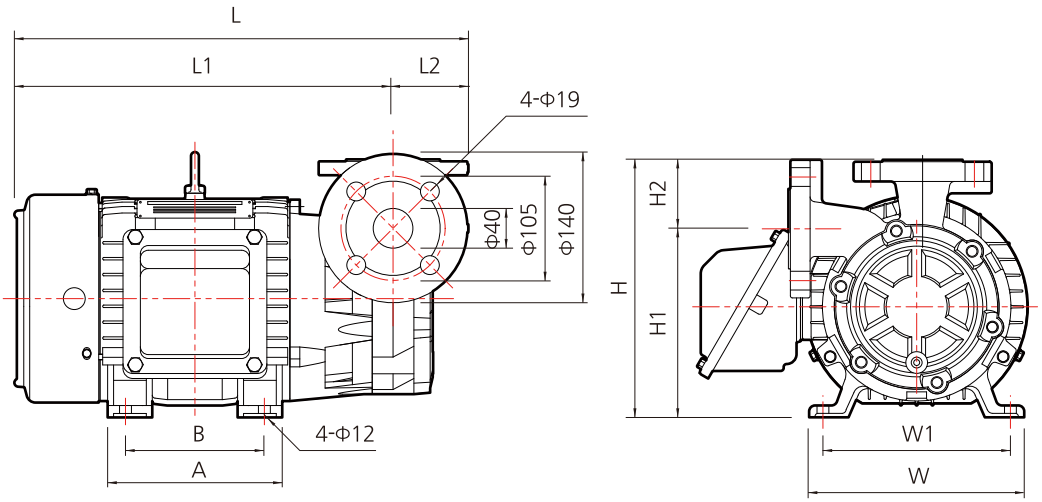

모 델	동력(kW)	L	L1	L2	A	B	H	H1	H2	W	W1
DW40	2.2kW	440	370	70	166	140	249	179	70	194	160
DW40	3.7kW	454	384	70	176	140	261	191	70	218	190
DW40	5.5kW	413	483	70	172	140	281	211	70	248	216
DW40	7.5kW	521	451	70	210	178	281	211	70	248	216

DT(K)-1604

HIGH PERFORMANCE
MULTI STAGE TURBIN PUMP





주식회사 두 크

본사/공장
경기도 화성시 장안면 화곡로 332 (사곡리 295)
TEL: 031)831-1200(代) FAX: 031)831-1240

홈페이지
www.doochpump.com

※ 본 카탈로그의 내용은 제품의 품질 향상을 위해 예고없이 변경될 수 있습니다.