DMC-4P 직결 벌루트 펌프

Motor Coupled Volute Pump



4극 사양의 보일러 급수용,
좁은 공간의 냉·난방 순환용, 일반 양수용,
정수기용, 순환용, 쿨링 타워용

- 4-pole spec. of boiler water supply
- Cooling/Heating circulation for small space
- General pumping
- Water purification
- Circulation
- Cooling waters

규격표시 Designnation **DMC 160 – 32**

형식 (Model)

임펠러 호칭외경 (Impeller Dia.)(mm)

토출구경 (Discharge Bore Size)(mm)

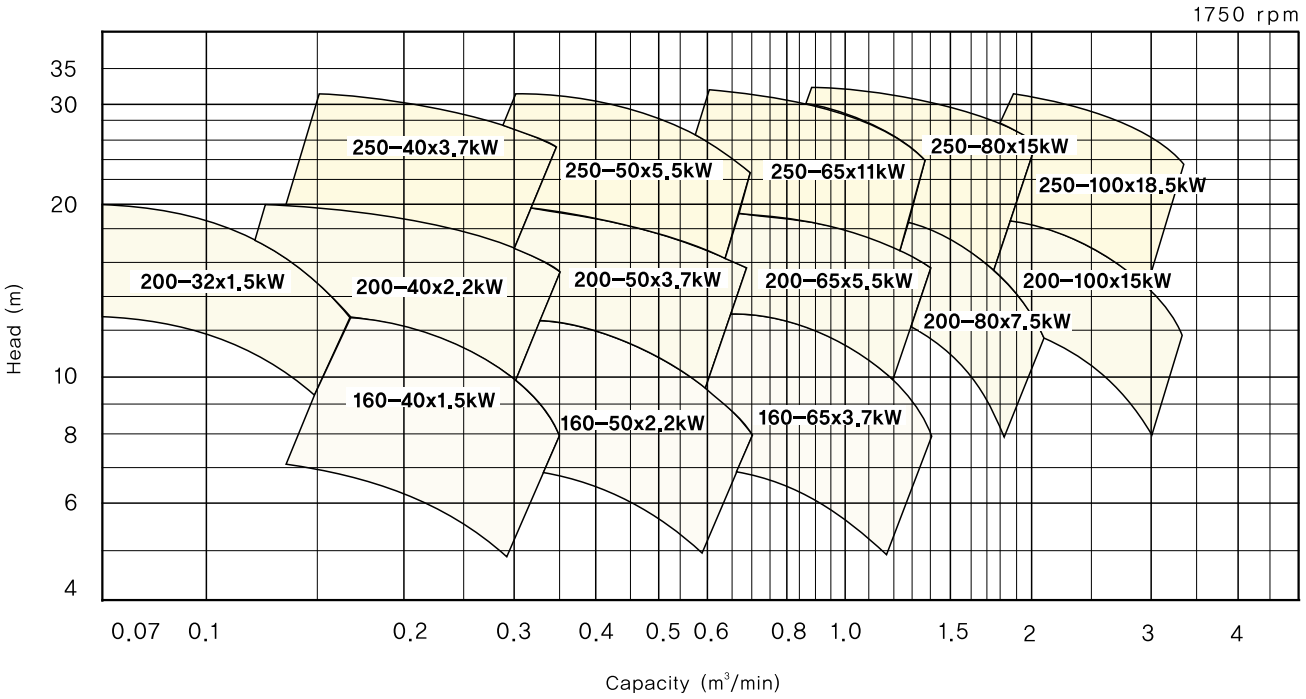

임펠러 외경 호칭 Impeller Dia.

구 분	DMC 160-	DMC 200-	DMC 250-
임펠러 호칭 외경	160	200	250
임펠러 최대 외경	ϕ169	ϕ209	ϕ269

1750 rpm

MODEL	흡입구경 (Suc.)	토출구경 (Dis.)	동 력 (kW)	토 출 량 Q(m³/min)	전 양 정 H (m)	토 출 량 Q(m³/min)	전 양 정 H (m)	토 출 량 Q(m³/min)	전 양 정 H (m)	M/S 규격 ϕ
DMC 200-32	40	32	1.5	0.07	20	0.12	18	0.17	13	ϕ 25
DMC 160-40	50	40	1.5	0.15	13	0.25	11.5	0.35	8	
DMC 200-40			2.2		20		18		16	
DMC 250-40			3.7		32		29		26	
DMC 160-50	65	50	2.2	0.3	13	0.5	11.5	0.7	8	
DMC 200-50			3.7		20		18		16	
DMC 250-50			5.5		32		29		26	
DMC 160-65	80	65	3.7	0.6	13	1.0	11.5	1.4	8	
DMC 200-65			5.5		20		18		16	
DMC 250-65			11		32		29		26	
DMC 200-80	100	80	7.5	1.0	19	1.58	17	2.1	12	ϕ 35
DMC 250-80			15		32		19		26	
DMC 200-100	125	100	15	1.2	19	2.5	17	3.4	12	
DMC 200-100			18.5		32		29		24	

DMC-2P 직결 벌루트 펌프
Motor Couples Volute Pump

수도용



2극 사양의 보일러 급수용,
좁은 공간의 냉·난방 순환용, 일반 양수용,
정수기용, 순환용, 쿨링 타워용

- 2-pole spec. of boiler water supply
- Cooling/Heating circulation for small space
- General pumping
- Water purification
- Circulation
- Cooling waters

- 직결형이므로 진동이 적고 취급이 간편하다.
- 구조가 간단하여 보수가 용이하다.
- 소형이므로 운반설치가 용이하다.

규격표시 Designnation **DMC 160 - 40**

형식 (Model)
임펠러 호칭외경 (Impeller Dia.)(mm)
토출구경 (Discharge Bore Size)(mm)

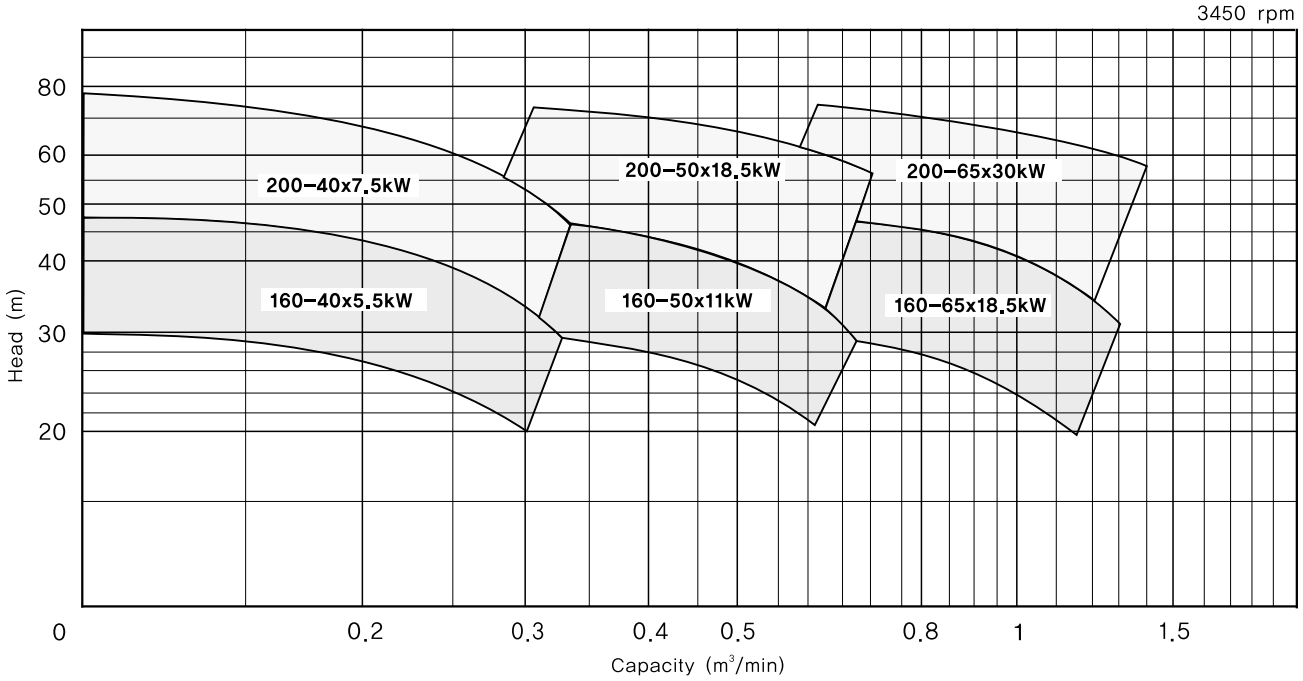

임펠러 외경 호칭 Impeller Dia.

구 분	DMC 160-	DMC 200-
임펠러 호칭 외경	160	200
임펠러 최대 외경	ϕ169	ϕ209

3450 rpm

MODEL	흡입구경 (Suc.)	토출구경 (Dis.)	동 력 (kW)	토 출 량 Q (m³/min)	전 양 정 H (m)	토 출 량 Q (m³/min)	전 양 정 H (m)	토 출 량 Q (m³/min)	전 양 정 H (m)	M/S 규격 ϕ
DMC 160-40	50	40	5.5	0.14	50	0.24	40	0.34	32	ϕ 25
DMC 200-40			7.5		80		72		52	
DMC 160-50	65	50	11	0.3	50	0.5	40	0.7	32	
DMC 200-50			18.5		80		72		60	
DMC 160-65	80	65	18.5	0.6	48	1.0	40	1.4	32	
DMC 200-65			30		76		72		60	

Outline Drawing

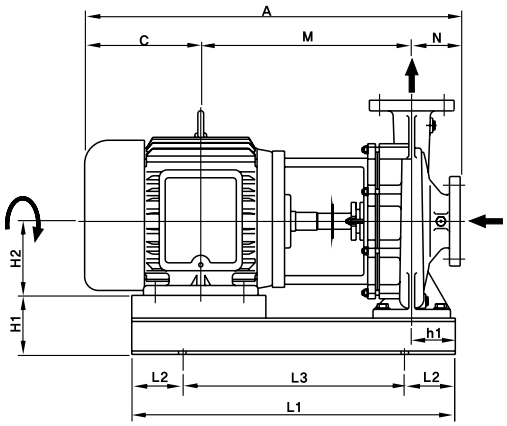

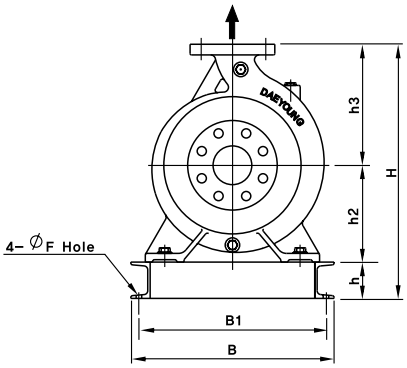

DMC-4P 직결 벌루트 펌프

Unit:mm

구 분 / 펌프형식	흡 입 (Suc.)	토 출 (Dis.)	동 력 (kW)	DMC 외형치수 (Outline Dimensions)																
				A	C	M	N	L1	L2	L3	B	B1	H	h	h2	h3	H1	H2	h1	F
DMC 200-32	40	32	1.5	517	159	278	80	420	70	280	300	265	415	75	160	180	145	90	55	
DMC 160-40			1.5	509	159	270	80	445	70	305	300	265	367	75	132	160	117	90	55	
DMC 200-40	50	40	2.2	554	169	285	100	450	70	310	320	285	415	75	160	180	123	112	55	
DMC 250-40			3.7	596	182	314	100	480	70	340	360	325	480	75	180	225	143	112	70	
DMC 160-50			2.2	547	169	278	100	445	70	305	320	285	415	75	160	180	123	112	75	
DMC 200-50	65	50	3.7	581	182	299	100	450	70	310	320	285	435	75	160	200	123	112	55	
DMC 250-50			5.5	632	205	327	100	535	70	395	360	335	480	75	180	225	123	132	70	M16
DMC 160-65			3.7	574	182	292	100	460	70	320	320	285	435	75	160	200	123	112	70	
DMC 200-65	80	65	5.5	617	205	312	100	470	70	330	360	325	480	75	180	225	123	132	70	
DMC 250-65			11	755	270	385	100	645	100	445	420	375	550	100	200	250	140	160	85	
DMC 200-80	100	80	7.5	688	224	339	125	530	70	390	400	365	505	75	180	250	123	132	70	
DMC 250-80			15	824	292	407	125	655	100	455	450	405	605	100	225	280	165	160	85	
DMC 200-100	125	100	15	809	292	392	125	630	100	430	420	375	580	100	200	280	140	160	85	
DMC 200-100			18.5	847	295	412	140	700	100	500	450	405	605	100	225	280	145	180	85	

DMC-2P 직결 벌루트 펌프

Unit:mm

구 분 / 펌프형식	흡입구경 (Suc.)	토출구경 (Dis.)	동 력 (kW)	DMC 외형치수 (Outline Dimensions)																
				A	C	M	N	L1	L2	L3	B	B1	H	h	h2	h3	H1	H2	h1	F
	50	40	5.5																	
DMC 160-40			7.5	590	205	305	80	490	70	350	320	285	367	75	132	160	75	132	55	
DMC 200-40	65	50	11	655	224	331	100	495	70	355	320	285	415	75	160	180	103	132	55	
DMC 160-50			18.5	725	270	355	100	575	100	375	320	335	440	100	160	180	100	160	55	M16
DMC 200-50	80	65	18.5	784	295	389	100	635	100	435	380	365	460	100	160	200	80	180	55	
DMC 160-65			30	784	295	389	100	650	100	450	410	365	460	100	160	200	80	180	55	