CDO Outside-Collet Chuck
외경용 콜렛 척



제품 특징
가공물을 스토퍼에 끌어당겨 클램핑을 하므로 단면의 직각도와 동심도가 우수

주요 기술
탑죠 교체형의 외경 클램핑 기능
에어센서 옵션 선택, 주축 내부 에어 주입기능

Application / Customer's Benefit
The work piece pills the workpiece flush with the stopper before clamping increasing the accuracy of machining right and circular angles

Technical features
Interchangeable top jaws grip the workpiece O.D.
Air sensing available, Air / Coolant through the spindle available

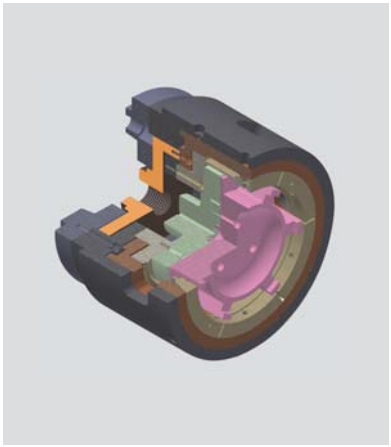

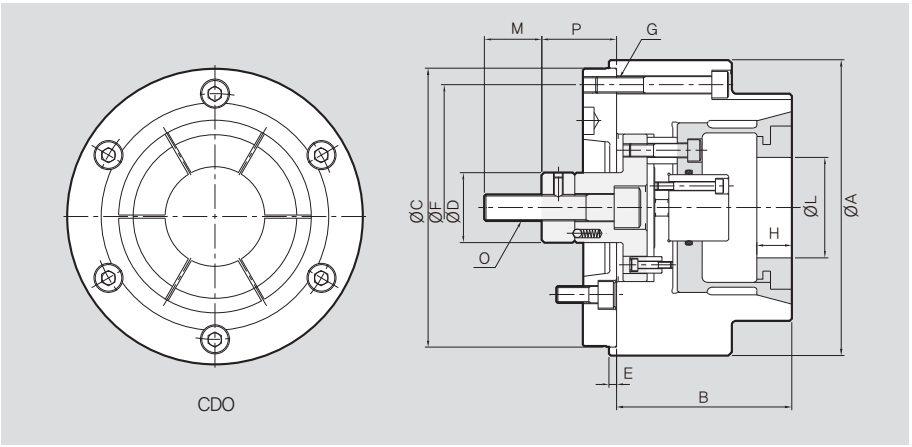

CDO

제품 치수 / DIMENSIONS

	CDO-06	CDO-08	CDO-10	CDO-12
ΦA	165	210	250	300
B	115	125	145	170
ΦC(h7)	150	200	230	230
ΦD	35	42	52	52
E	5	5	5	5
ΦF	130	180	210	270
G	M12	M12	M16	M16
H	30	35	45	50
ΦLmax.	50	90	130	180
ΦLmin.	15	80	80	100
M	36	36	46	50
O	M16	M20	M24	M24
Pmax.	26	32	35	36
Pmin.	23	29	32	32

제품 사양 / SPECIFICATIONS

			CDO-06	CDO-08	CDO-10	CDO-12
최대 파악력 [kgf]	Max. Clamping Force		2800	4600	6500	7500
최대 인장력 [kgf]	Max. Drawbar Pull		1500	2500	3500	4000
죠스트로크 직경 [mm]	Jaw Stroke Dia.		1.6	1.6	1.6	2.0
플런저 스트로크 [mm]	Plunger Stroke		3	3	3	4
파악경 [mm]	Clamping Range	Max.	50	80	130	180
		Min.	15	40	80	100
최대 회전속도 [r.p.m.]	Max. Speed		4500	4000	3300	2500
무게 [kg]	Weight		11	23	49	67
관성모멘트 [kgf · m^2]	GD2		0.11	0.44	1.76	3.10