LETECH

ELECTROMAGNETIC FLOW METER

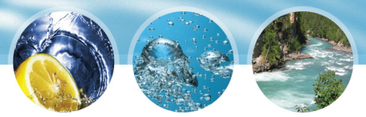

LF-200 검출기

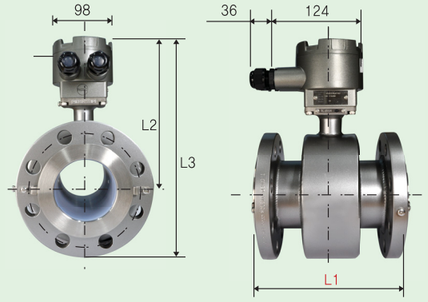

단위 : mm

Size (mm)	KS 10K (JIS 10K) L1±6 (mm) PU	CR	FEP	PTFE	L2±5 (mm)	L3±5 (mm)	No.of Bolts	Weight (kg) Approx.
15	206	–	210	–	172	220	4 – ø15	7
25	206	–	210	–	182	245	4 – ø19	8
32	206	–	210	–	187	255	4 – ø19	10
40	206	–	210	–	192	262	4 – ø19	11
50	206	–	210	–	202	280	4 – ø19	12
65	206	–	210	–	215	302	4 – ø19	15
80	206	–	210	–	220	312	8 – ø19	16
100	256	–	260	–	231	336	8 – ø19	23
125	256	–	260	–	251	376	8 – ø23	29
150	306	–	310	–	266	406	8 – ø23	34
200	356	–	360	–	291	456	12 – ø23	50
250	456	–	460	–	311	511	12 – ø25	75
300	506	–	–	500	336	558	16 – ø25	105
350	556	–	–	550	358	603	16 – ø25	145
400	606	–	–	600	386	666	16 – ø27	155
450	–	606	–	600	408	718	20 – ø27	180
500	–	606	–	600	433	771	20 – ø27	195

※형식승인 제품 사이즈 : 50A ~ 350A

LF-200 변환기

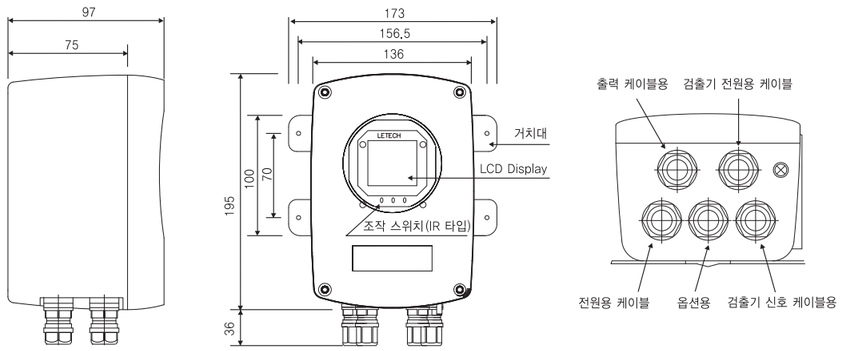

NOTE

※ 본 내용은 품질향상을 위해서 예고없이 변경될 수 있습니다.

주식회사 리 테 크
www.letech21.co.kr
• 본 사 / 공 장 : 경북 군위군 군위읍 군위공단길 97 (군위 농공 단지) TEL : 054-383-7181 FAX : 054-383-7188
• 기술연구소 : 대구시 동구 팔공로 45길 42 (이시아폴리스) TEL : 053-383-7181 FAX : 053-383-7188

2016. 12

- 특허 (제10-1573678호, 제10-1573679호, 제10-1573680호)
- KC인증_위생안전기준 (제KCW-2015-0083호)
- 수도용 적합인증 (제KWWA-CP-2015-037호)
- 수자원공사 성과공과제 수의계약 (제A2016-0610001호)
- 형식승인 KTC-I-68 외 9종



ELECTROMAGNETIC FLOW METER

전자유량계

MODEL LF-200



LETECH Co., Ltd.

LETECH

ELECTROMAGNETIC FLOW METER



주요특징

- 점성 및 단단한 입자가 포함된 유체에도 안정된 유량측정
- 균등자계분포 기술로 직관부 최소화
- 접지링 기본장착 (유체 접지를 통한 유량측정 안정화)
- 현장 교정 기능 탑재
- 회로기판에 합성수지를 코팅하여 진동이나 습기에 강함
- 피뢰기 및 과전압보호소자 내장





※통상모드

디지털필터 적용 (Multi-sampling System)

◈ 1차 : 하드웨어 필터를 이용하여 노이즈를 감소

◈ 2차 : 소프트웨어 필터를 이용하여 노이즈 감소된 데이터 수집



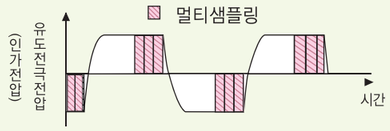

균등자계분포방식으로 편류에 의한 측정오류 최소화

※D : 검출기 구경

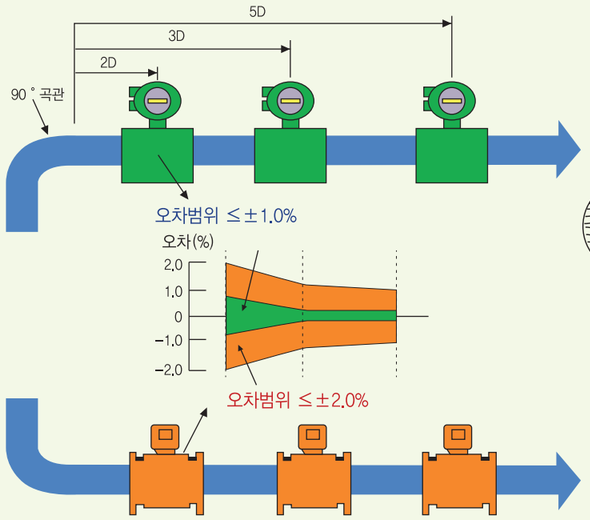

당사제품 : 편류영향 小

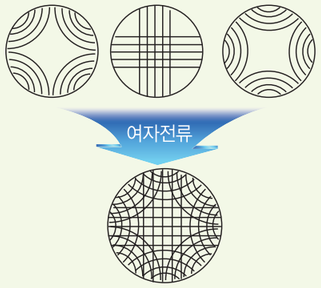

타사제품 : 편류영향 大

※option은 제조사에 문의바랍니다.

LF-200 구성도



변환기

M O D E L	LF-200
형 식	방형파 여자방식
전 원	AC 100 ~ 240V (50 ~ 60Hz), DC 24V, 15W (22VA)
입 력 신 호	유량신호 – 검출기로부터 유량비례신호
Parameter설정	적외선 스위치 방식 (Case 열지 않은 상태에서 외부설정 가능)
NOISE방지책	Multi-sampling System 채용, Noise suppressor circuit 내장
출 력 신 호	DC 4-20mA 및 적산펄스 출력 (정,역방향 2CHANNEL)
통 신 신 호	RS-485 통신
출 력 표 시	2 line, 16행 LCD출력 (백라이트 부착)
정 밀 도	±0.5% of F.S
정,역유량표시	LCD 표시부에 지시
Display	순간유량, 적산유량, 유속, Bar Graph, %, LCD 방향 변경가능
피뢰기 (Arrester)	전원회로, 전류신호출력회로에 내장
자가진단기능	변환기이상, 검출부 이상, 케이블 단선, 설정 오류등의 진단표시 및 교정, 자동 영점 조정 가능, 빈관 검출 기능
DATA 저 장	전원 OFF 순간 DATA저장
Low-Cut	설정가능
정 전 시 동 작	각종 설정치는 불휘발성 메모리로 보존한다. • 전류출력 : 0mAdc • Digital출력 : OFF • LCD표시 : 표시하지 않음
케 이 스 재 질	알루미늄 다이캐스팅 (AL)
구 조	IP67 or IP68
케 이 블 접 속 구	케이블 그랜드

검출기

M O D E L	LF-200	
형 식	방형파 여자방식	
재 질	케이스본체	탄소강 (Carbon Steel)
	구 조	IP67 or IP68
	측 정 관	SUS 304
	라 이 닝	Poly Urethane or TEFLON
	전 극	STS 316L (PU, CR Lining), Hastelloy-C (FEP, PTFE Lining)
	접 지 링	SUS 316
	도 장	수지도장
	측정유속	0.1m/s to 10m/s
	FLANGE	Carbon Steel
	유체전도도	5㎲/㎝ 이상
	여자주파수	6Hz, 12Hz, 24Hz
	직 관 부	전단-2D, 후단 -0D

ELECTROMAGNETIC FLOW METER