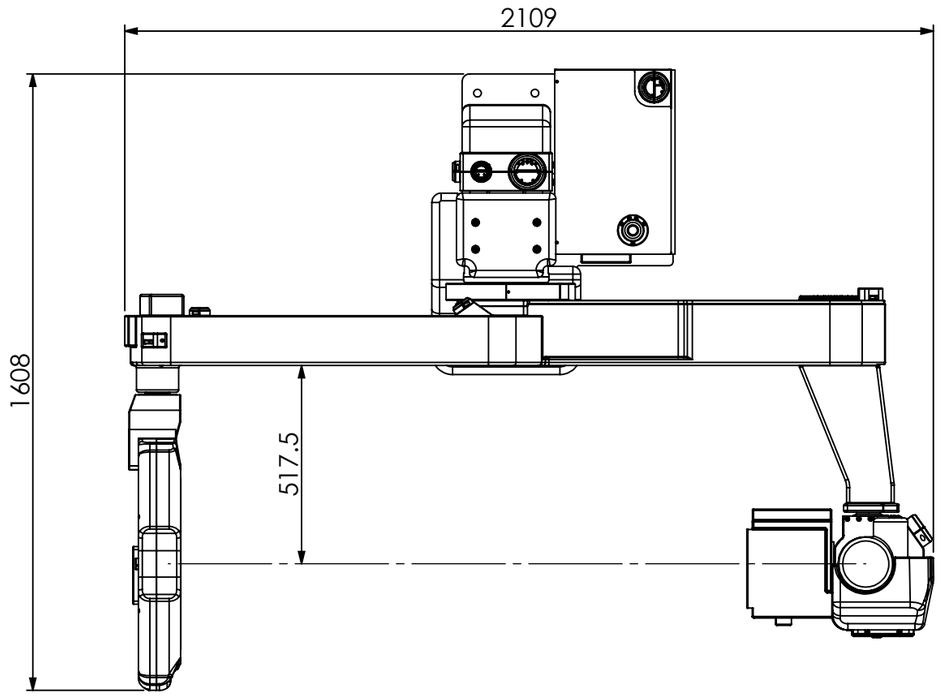
2109
1608
517.5

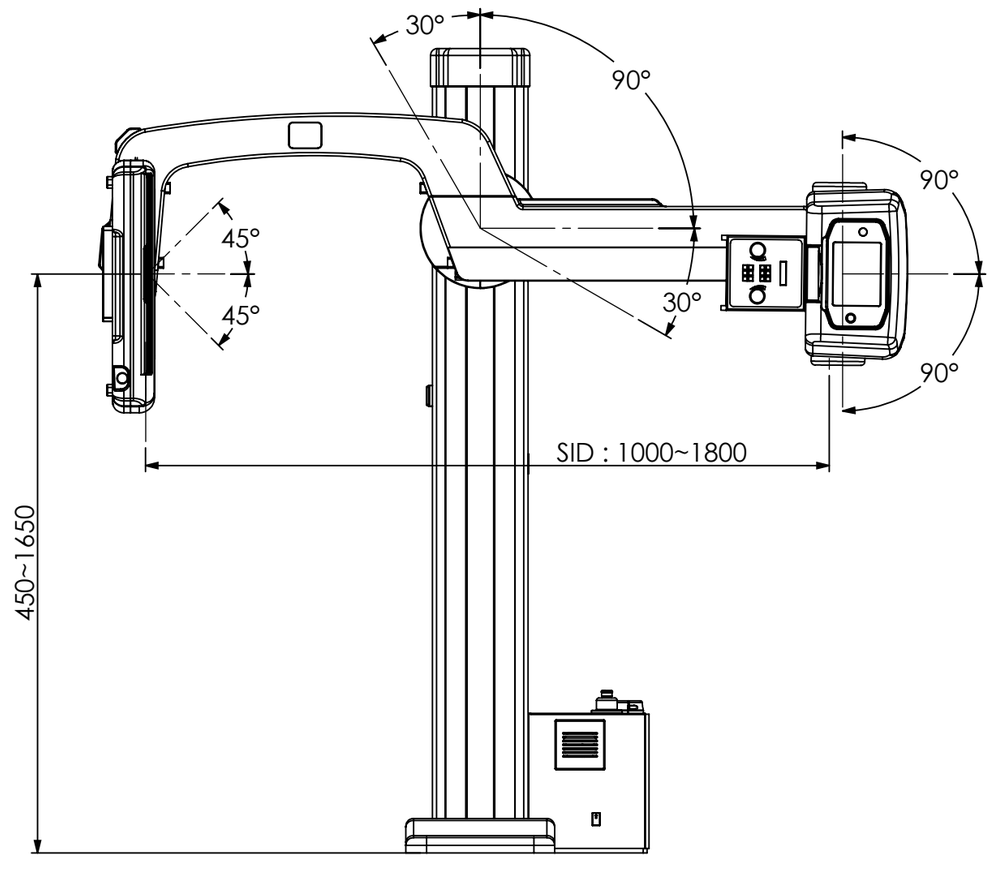
30°
90°
90°
45°
45°
30°
90°
SID : 1000~1800
450~1650

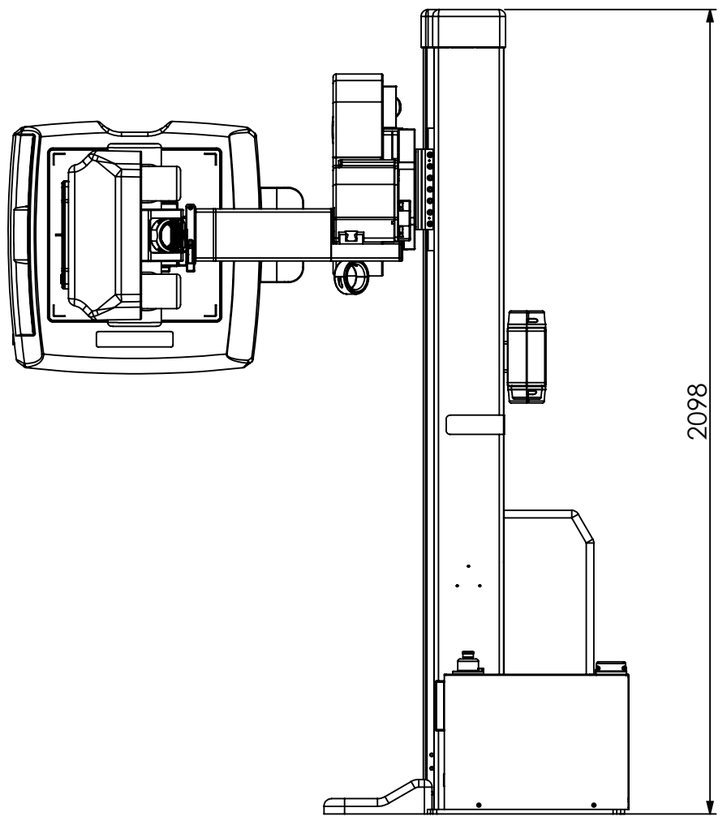
2098