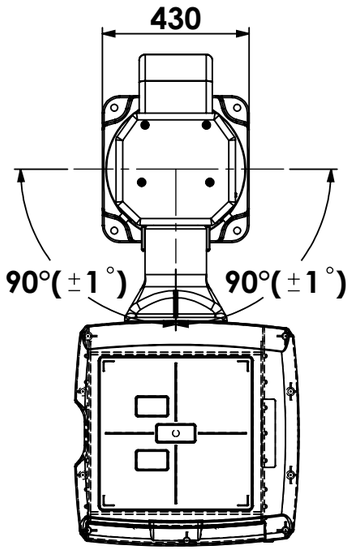
430
90°(±1°)
90°(±1°)

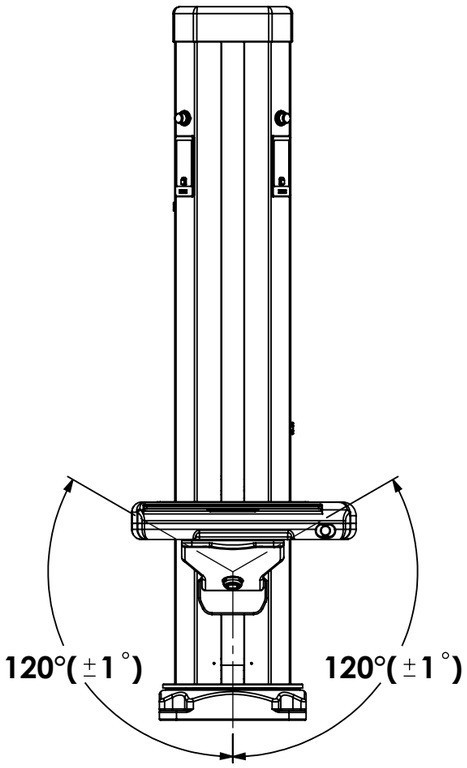
120°(±1°)
120°(±1°)

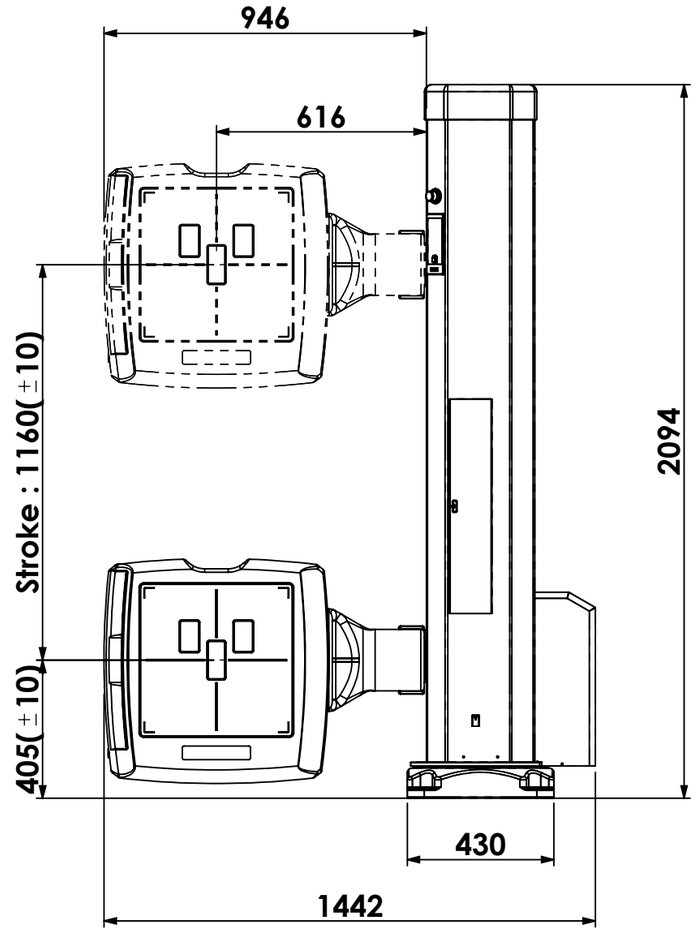
946
616
Stroke : 1160(±10)
405(±10)
2094
430
1442