STD series

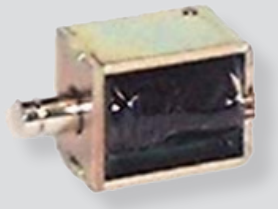

STD-06A

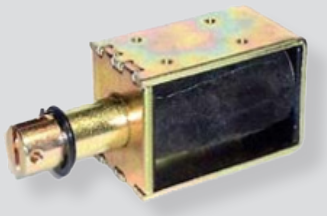

STD-12E

형식기호

STD - 06 A S ☐

① ② ③ ④

① 로드 직경

06	Ø6
08	Ø8
10	Ø10
12	Ø12
16	Ø16

② 로드 형상

A	표준
E	E-TYPE

③ 스프링

무기호	없음
S	스프링 타입

④ 사용전압

12V	DC 12V
24V	DC 24V

사양

모델	STD-06A	STD-06AS	STD-08A	STD-08AS	STD-10A	STD-12E	STD-12ES	STD-16A
행정	5mm	5mm	6mm	6mm	8mm	10mm	10mm	15mm
전압	DC12V,24V							
코일절연종류	A종 상당							
절연특성	500V에서 100M ohm이상(상온, 상습)							
내전압	AC1800V에서 1초간							
온도상승	2.1W 시 65도 이하(연속)		4.0W 시 65도 이하(연속)		4.2W 시 65도 이하(연속)	6.0W 시 65도 이하(연속)		10.0W 시 65도 이하(연속)
중량	40g	42g	90g	93g	122g	210g	215g	430g

사용용도

- Inter-Lock[개폐시] : 밴딩기, 게임기, 컨베어등
- 솔레노이드를 이용한 자동화 분리기: 과일선별기등
- 브레이크 : NC기계, 리프트, 호이스트, 밀링등
- 클러치 : 안전장치, 차단기, NC 기계
- 레바 : 자동기계, 계수기, 기계 분할 조절기
- 펀치, 프레스기계 ; 리벳팅기, 수자 날인기, 펀치기
- 공급장치 : 공기정화기, 냉장고, 포장기, 열판기

특징

- 소형,경량으로 큰 흡인력을 얻을 수 있습니다.
- 동작시 충격이 적고 전기음이 없으며 기계음을 쉽게 줄일수 있습니다.
- 구조가 간단하여 경제적인 설계가 가능합니다.

흡인력 및 온도상승 특성

STD-06A

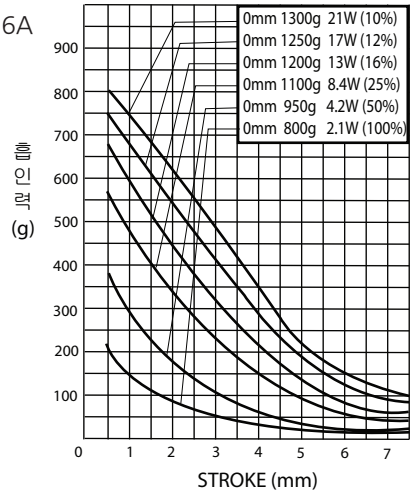

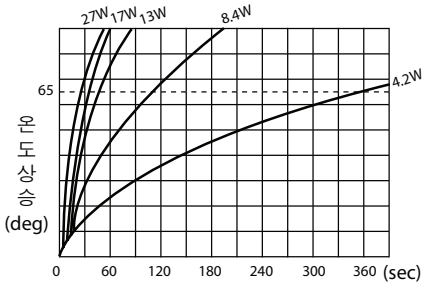

STD-08A

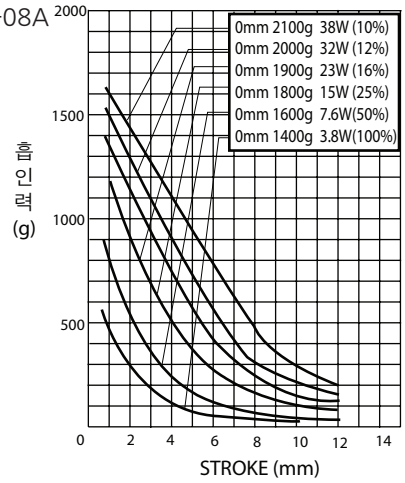

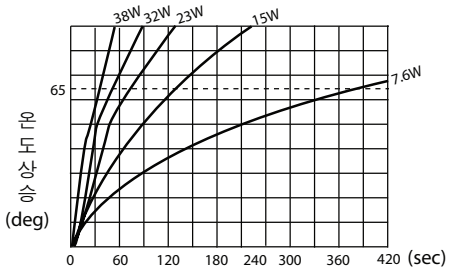

STD-10A

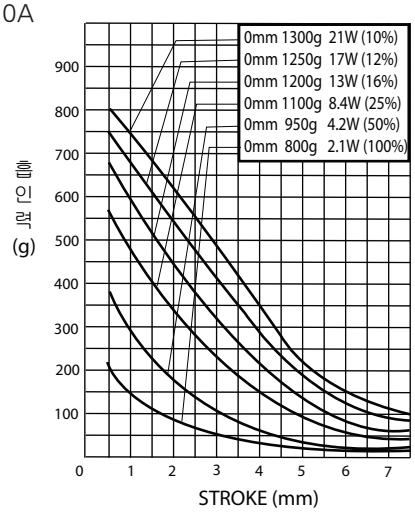

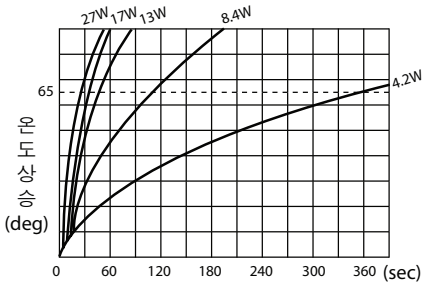

STD-12E

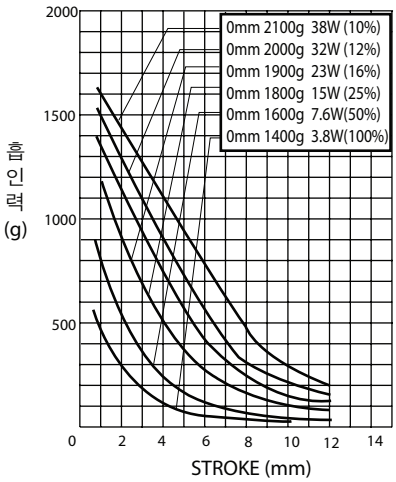

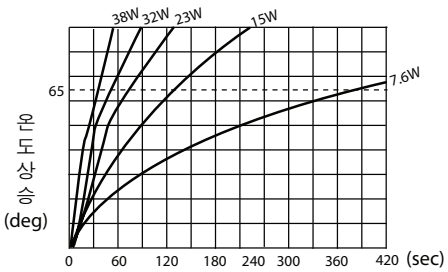

흡인력 및 온도상승 특성

STD-16A

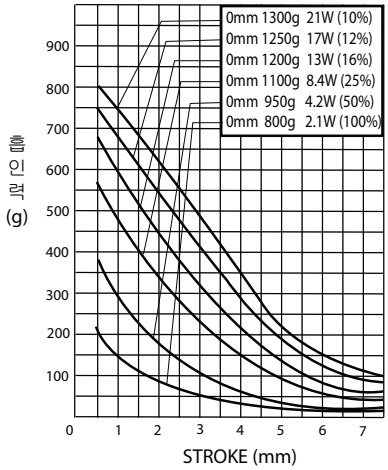

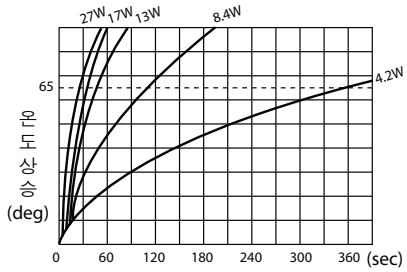

외형치수도

STD-06A

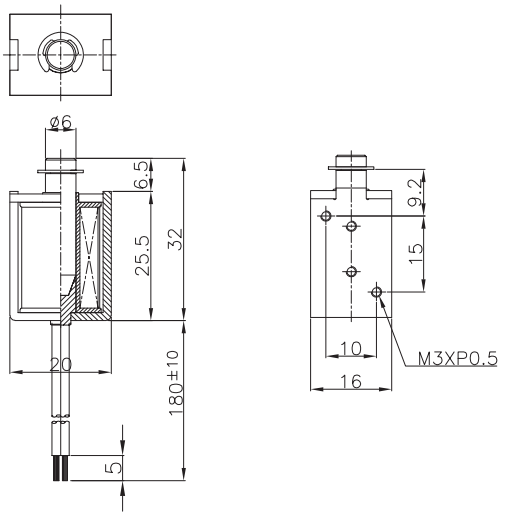

STD-08A

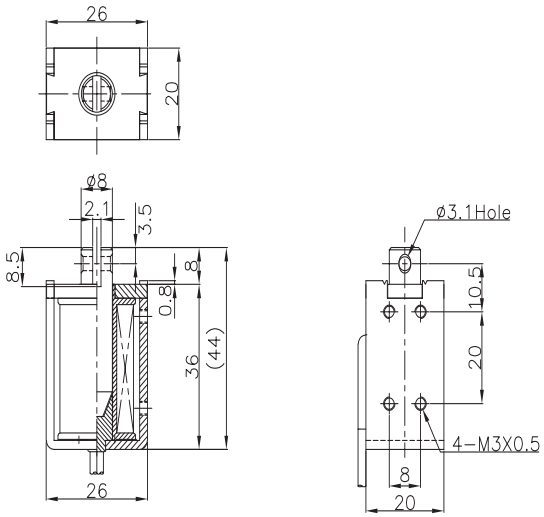

외형치수도

STD-10A

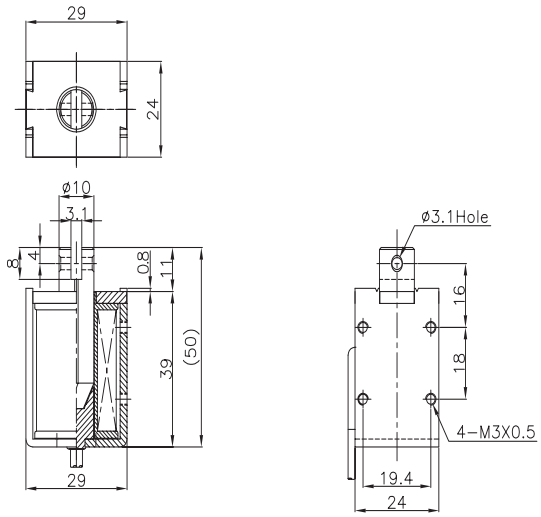

STD-12E

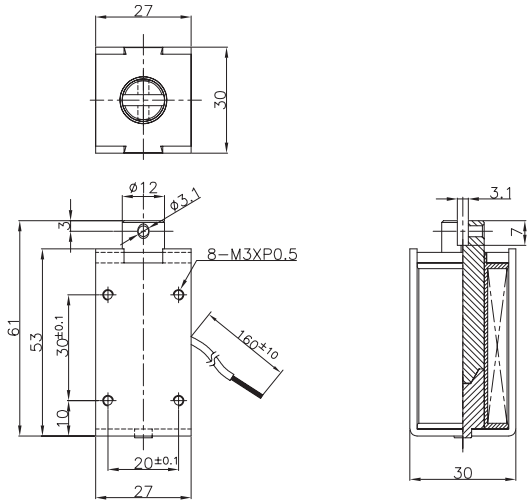

STD-16A

