PDV Direct Drive Power Vise
직결형 프리미엄 파워바이스



제품 특징
스텝죠 적용으로 다양한 사이즈의 공작물 클램핑 가능

주요 기술
기구식 증력장치 적용
파악력 조절 프리셋팅 장치 적용

Application / Customer's Benefit
Stepped jaws allow for versatility

Technical features
Mechanically boosted torque presetter helps prevent part deformation

제품 사양 / SPECIFICATIONS

		PDV-100(4")	PDV-125(5")	PDV-160(6")	PDV-200(8")
죠 폭 [mm]	Jaw Width	100	125	160	200
죠 높이 [mm]	Jaw Height	40	50	60	70
벌림길이 [mm]	Max. Opening	220	320	400	420
전체높이 [mm]	Total Height	115	135	160	180
슬라이더면 높이 [mm]	Slider Height	75	85	100	110
전폭 [mm]	Total Width	107	135	170	214
전장 [mm]	Total Length	400.5	505.5	595.5	638.5
최대파악력 [kN(kgf)]	Max.Gripping Force	25(2551)	35(3571)	60(6122)	60(6122)
무게 [kg]	Weight	25	43	65	100

※ 치수 및 사양은 예고없이 변경될 수 있음.　　※ Specifications are subject to change without notice.

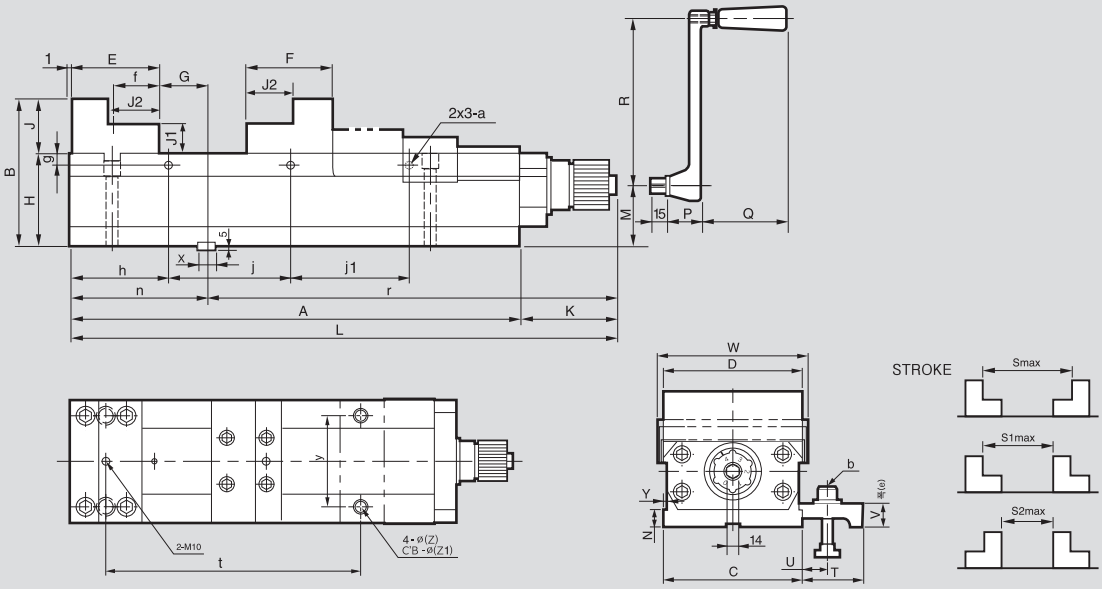

※ 우측 제품별 치수표 참조　　※ See the product dimension Table on the right.

조 폭 범위 Jaw Width Range : 100~200mm
벌림길이 범위 Max.Opening Range : 220~420mm

제품 치수 / DIMENSIONS

	PDV-100(4")	PDV-125(5")	PDV-160(6")	PDV-200(8")
A	295	400	490	533
B	115	135	160	180
C	101	126	161	202
D	100	125	160	200
E	73	84	94	102
F	64	76	86	98
G	38.5	60	50	74
H	75	85	100	110
J	40	50	60	70
J1	20	25	30	35
J2	35	45	50	50
K	105.5	105.5	105.5	105.5
L	400.5	505.5	595.5	638.5
M	43	50	65	75
N	15	21	21	21
P	37	37	37	37
Q	95	95	95	95
R	180	180	180	180
S	220	320	400	420
S1	185	275	350	370
S2	150	230	300	320
T	60	72	72	72
U	14~26	15~31	15~31	15~31
V	22.5	30	30	30
W	107	135	170	214
X	14	18	18	18
Y	6	6	7	7
a	M10	M10	M10	M10
b	M12x45	M16x65	M16x65	M16x65
e	35	45	45	45
f	36.5	42	47	51
g	12	12	12	12
h	95	95	105	126
j	105	105	140	141
j1	-	105	140	141
n	112.5	145	145	177
r	288	360.5	450.5	461.5
t	212	321	255	375
y	76	92	122	150
z	11	11	17	17
z1	17	17	25	25