



Automatic Changeover Regulator & System



FUNCTIONAL SCHEMATIC

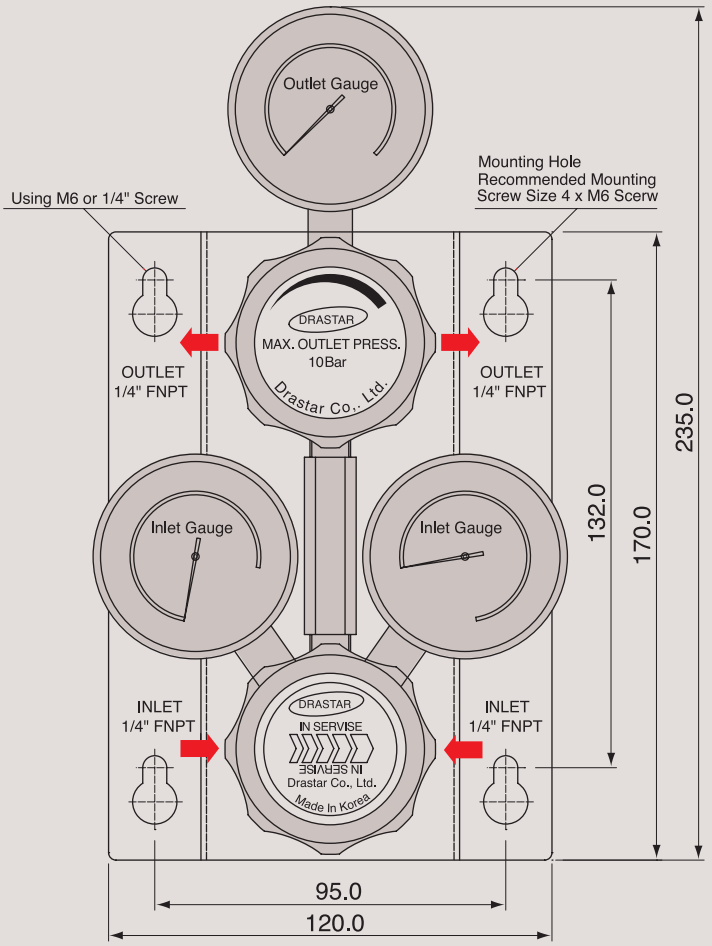

INSTALLATION DIMENSIONS

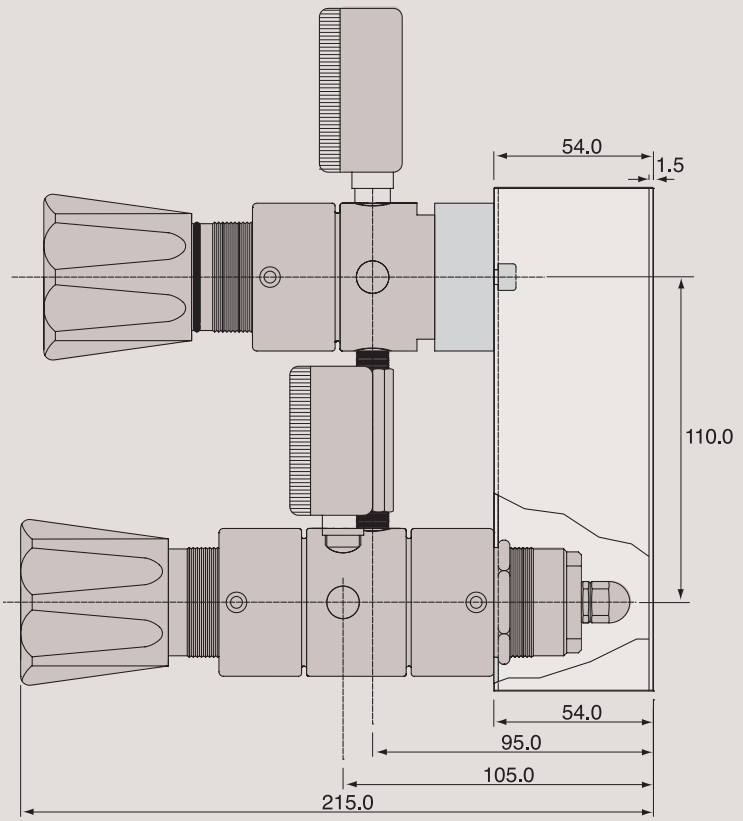

AUTOMATIC CHANGEOVER REGULATORS AND SYSTEMS

AC700 시리즈는 두개의 고압가스 실린더의 유체흐름공급을 중단 없이 지속적으로 보다 더 정밀하고 안정적으로 사용할 수 있도록 고안된 오토체인져 시스템 시리즈입니다, 본 시스템은 Changeover와 레귤레이터를 셋트로 구성되였으며 Wall Mounting 장착을 하도록 되어있고, Mounting 브라켓은 기본형입니다. 모델에 따라 본체 및 내부의 모든 부품은 Stainless Steel 316L(AC700S)로 이루어져있으며, 실린더 가스, Bulk Gas Line, 실험실, 분석용 특수 가스, 또는 고순도 가스, 믹싱용 가스, 그리고 각종 부식성 가스등에서 모두 사용할 수 있도록 제작 설계 되었습니다. 사용 압력은 Inlet 250bar이며 Outlet 최대 20bar까지 사용하기에 더욱 적합한 제품입니다.

또한 외부적인 진동과 가스라인의 미세 진동 등으로 인하여 초기 셋팅 값이 미세하게 조금씩 변하는 현상을 완전히 해결한 드라스타 만의 Push and Lock 타입(특허 1086199출원)의 조절 손잡이를 적용하여 사용하기에 더욱 편리합니다. 원하는 압력를 셋팅 후 손잡이를 누르면

셋팅값이 변하는 것을 완전히 방지하며, 손잡이를 다시 앞으로 당기면 자유롭게 원하는 압력으로 다시 셋팅 할 수 있는 드라스타 만의 특허 출원한 Push and Lock 타입의 레귤레이터 입니다.

AC700 Series is specially designed to provide continuous gas flow from two high pressure sources.
They are complete high purity changeover system which combines the changeover regulator and a line regulator into a compact wall mount system for specialty, corrosive gases.
Diffusion-resistant meal diaphragm seal ensures gas purity and integrity. Mounting Bracket is standard and Internal parts are stainless steel 316L(AC700S) and suitable for cylinder gas,Bulk gas line, mixed gas or other corrosive gases. Inlet pressure 250 bar and outlet pressure upto 20 Bar as Max.

권장 사항
각 제품들은 최고의 안전성과 쉬운 작동법을 고려하여 제작되었습니다. 그러나 가장 안전하고 효율적인 Regulator 사용을 위해서는 실제사용 압력을 각각모델의 사용 압력에 25%~75% 이내에서 사용하면 가장 이상적인 압력을 사용할 수 있습니다, 정밀하고 원활한 동작과 제품의 수명 연장을 위해서는 위의 범위 내에서 사용하기를 적극 권장합니다.

Recommendations
Each product is manufactured since being taken into consideration of the best safety and easy manipulation. However inorder to use the regulator in most safe and effective way, you are recommended to use the actual pressure within the range of its 25% ~ 75%. For making precise, smooth movement and to prolong product life, strongly recommended to make a use within above mentioned range.

ORDERING INFORMATION

AC700 S - 002 - 1 S H

BASIS SERIES NUMBER	BODY MATERIAL	OUTLET PRESSURE RANGE	INLET AND OUTLET PORTS SIZE	FLOW CAPACITY	DIAPHRAGM MATERIAL
Standard Inlet Pressure 3500PSIG (238 bar)	S = Stainless Steel 316L B = Brass	002 = 1-2bar (1-29PSIG) 005 = 1-5bar (1-75PSIG) 010 = 1-10bar (1-145PSIG) 020 = 1-20bar (1-290PSIG)	NP4 = 1/4″ NPT	S = Cv 0.06 Standard O = Cv 0.2 Optional	H = Hastelloy-C Optional

REGULATOR

7000 S - 10 - 1 S H

BASIS SERIES NUMBER	BODY MATERIAL	OUTLET PRESSURE RANGE	INLET AND OUTLET PORTS SIZE	FLOW CAPACITY	DIAPHRAGM MATERIAL
Standard Inlet Pressure 3500PSIG (238 bar)	B = Brass S = Stainless Steel 316L	010 = 1-10bar (1-145PSIG)	NP4 = 1/4″ NPT	S = Cv 0.06 Standard O = Cv 0.2 Optional	STS316 Standard H = Hastelloy-C Optional

This is revision by Jan of 2016

SPECIFICATIONS

Ports	1/4″ Female NPT
Leak Rate Certification	to 2 x 10-8 atm cc/sec Helium available.
Body Materials	AC700S-002-1S Stainless steel 316L
	AC700B-002-1S Nickel Plated Brass
Bonnet Material	Nickel Plated Brass (Stainless steel 316L Optional)
Diaphragm	AC700S-002-1S Stainless steel 316L
	AC700S-002-1SH Hastelloy-C22 Optional
Main Valve	Stainless steel 316L
Valve Spring	Stainless steel 316L
Valve Seat	Teflon (Kel-F, Polyimide, etc.. Optional)
Inlet Pressure Ranges	AC700 Series Only 3500psi(238bar)
Outlet Pressure Ranges	AC700x-002-1S 2bar (30psi)
	AC700x-005-1S 5bar (72psi)
	AC700x-010-1S 10bar (145psi)
	AC700x-020-1S 20bar (290psi)
Operating Temperature	-40° C ~ +70° C (-40° F ~ +165° F) Standard
	AC700x-0xx-1S-H1 +120° C Optional
	AC700x-0xx-1S-H2 +250° C Optional
	+250° C ~ +540° C (+328° F ~ +1000° F) Optional
Flow Capacity	AC700x-002-1S Cv=0.06 Standard
	AC700x-002-1O Cv=0.2 Optional
Standard Optional	