치과에서 나는

악취의 원인을 아십니까?



Automatic
Dry Suction



Super Dried
Air Compressor



All-in-one

3S Medical

석션기 *Automatic Dry Suction*

진료시에 발생하는 피, 고름 뿐만 아닌 악취까지 분리 배출하여
감염/악취 걱정없는 석션기

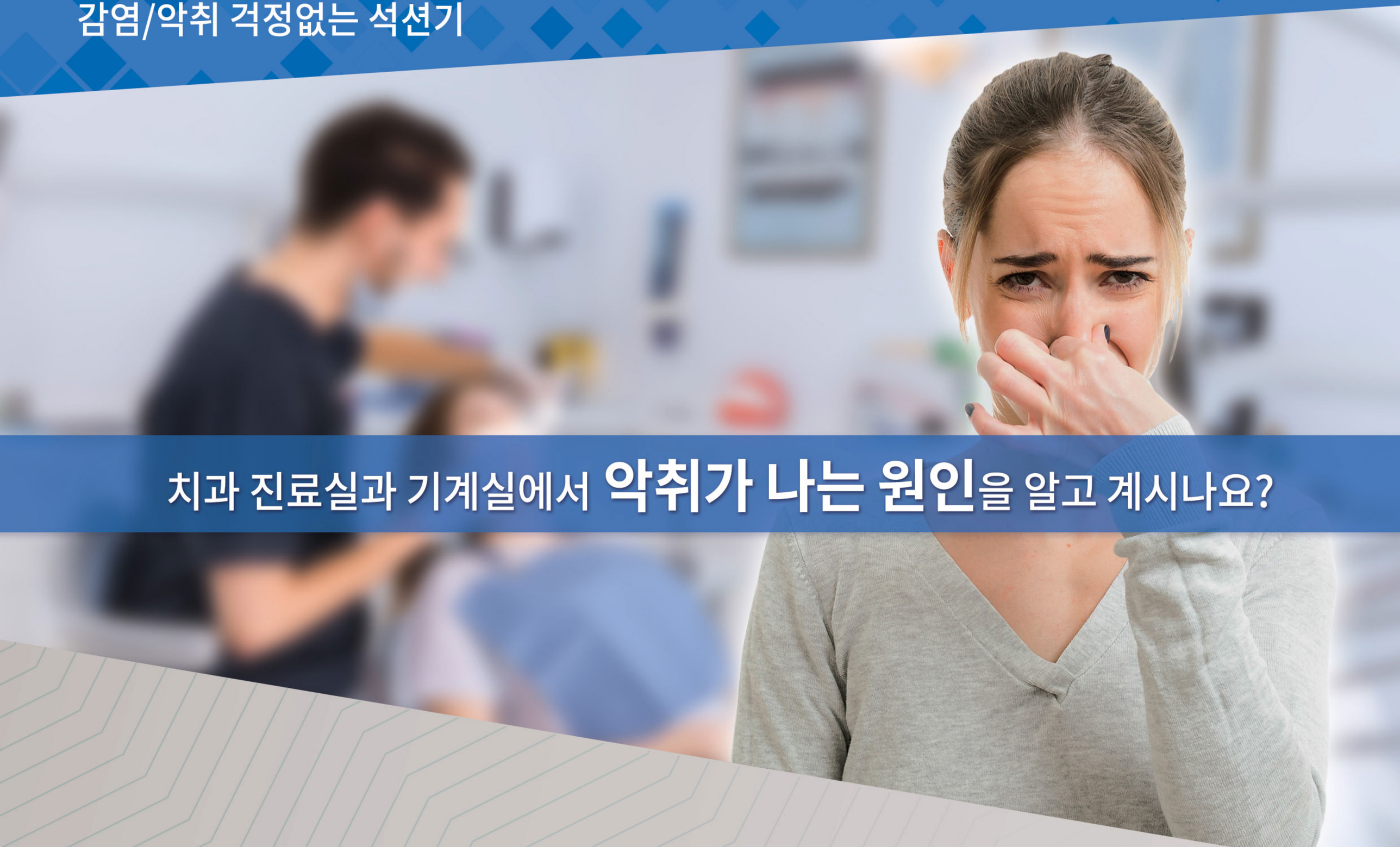

치과 진료실과 기계실에서 **악취가 나는 원인**을 알고 계시나요?

치과에서 발생하는 악취의 원인!

치과 진료실



치과 기계실



폐액 및 오염된 공기 이동경로

현재 치과에서 사용되는 석션기는 치료 시 발생되는 **피와 폐액만 처리할 뿐**
이때 발생되는 악취와 병원균들은 처리하지 못했습니다.

이로 인해 치과 의사와 환자 모두 병원균의 감염에 심각하게 노출되어 있었습니다.

석션기 특징 *Features*

01 특허 받은 **듀얼포트분리기는** 폐액을 외부와 단절된 **진공상태로 보관** 강력한 컴프레셔의 힘으로 **폐액은 물론 악취까지 연속적으로 분리**

높은 토출압력인 진공컴프레셔 방식을 사용하여 폐액이 외부와 단절된 진공상태로 보관되고 폐액이 일정수위에 도달하면 연속적으로 강력한 컴프레셔의 힘으로 폐액과 악취, 균 등이 함께 배수구로 배출됩니다.

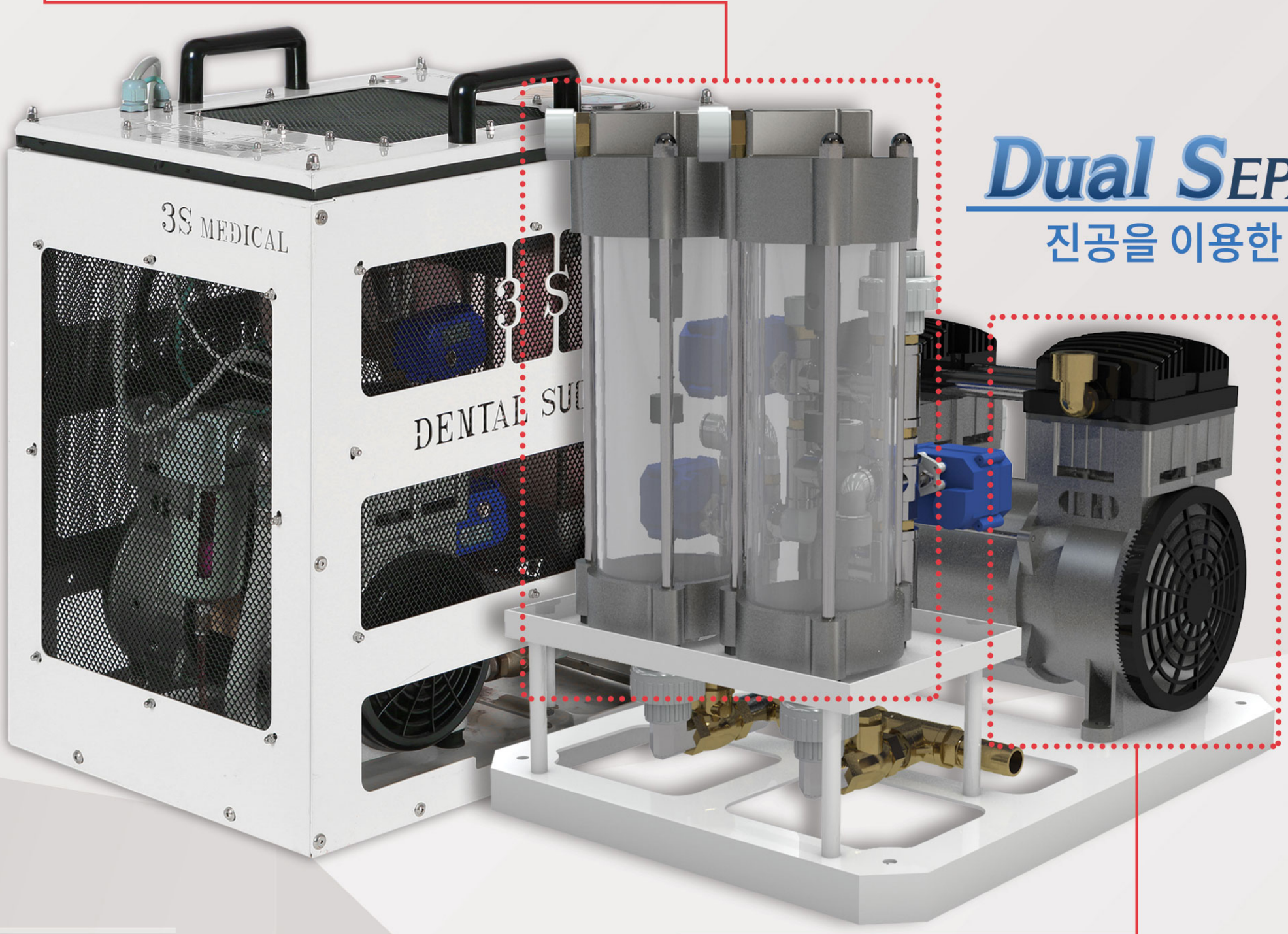

Dual Separation

진공을 이용한 이중 분리

Automatic Dry Suction

02 컴프레셔방식 이용하여 **초장거리에서도 일정한 진공 유지**

제품 **외형도**

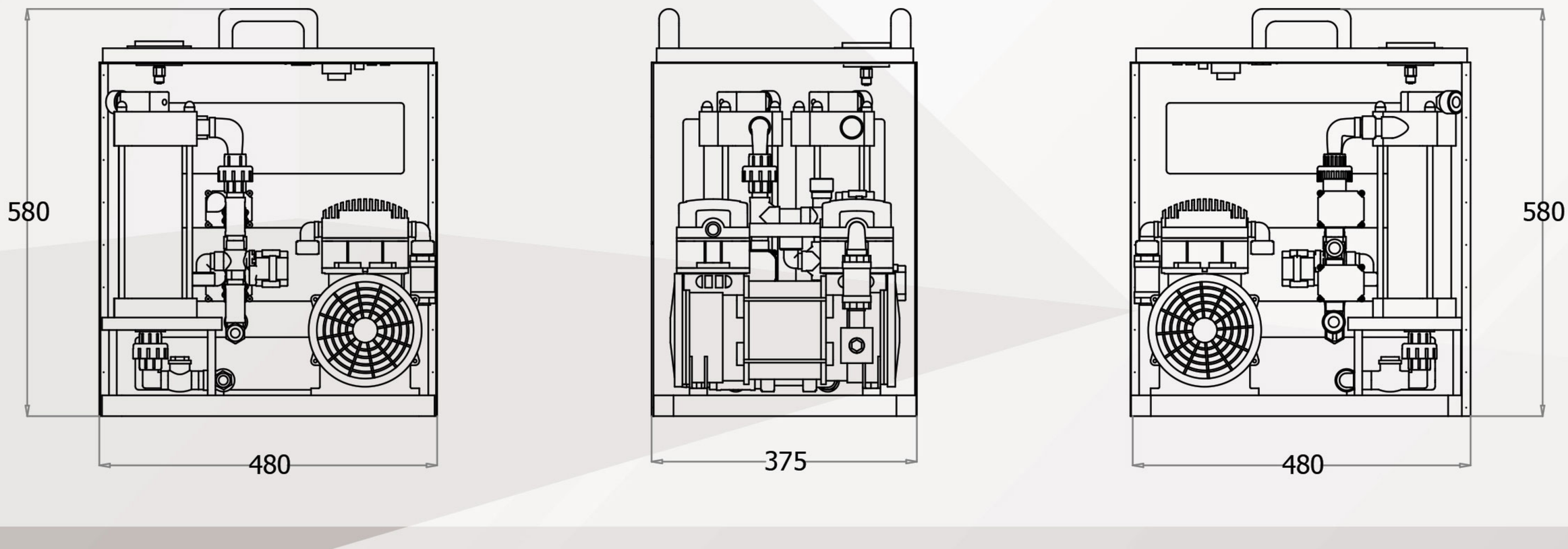

컴프레셔 *Super Dried Air Compressor*

병원균과 악취까지 걸러낸 청정공기를 컴프레셔를 통해 진료실에 반영구적 공급



컴프레셔 특징

01 **오일을 사용하지 않아** 공기오염 없이
청정공기를 공급합니다.

Super Dried Air Compressor

비부식성 알루미늄　　산화된 금속



02 **비부식성 알루미늄 탱크 사용**으로 공기압축 시 발생되는 수분에서도
산화가 일어나지 않고 **항상 깨끗한 공기를 보관 및 배출**합니다.

컴프레셔 특징 *Features*

03 Two Tower 형식을 이용하여 A타워가 건조할 때, B타워는 다음 건조를 위해 재생 역할을 하며, 반영구적으로 청정공기를 공급합니다.

※과부하 방지 - 인공지능조절기에 의해 컴프레셔가 정지하면 압력이 완벽히 배출되어, 무부하 상태를 유지합니다.

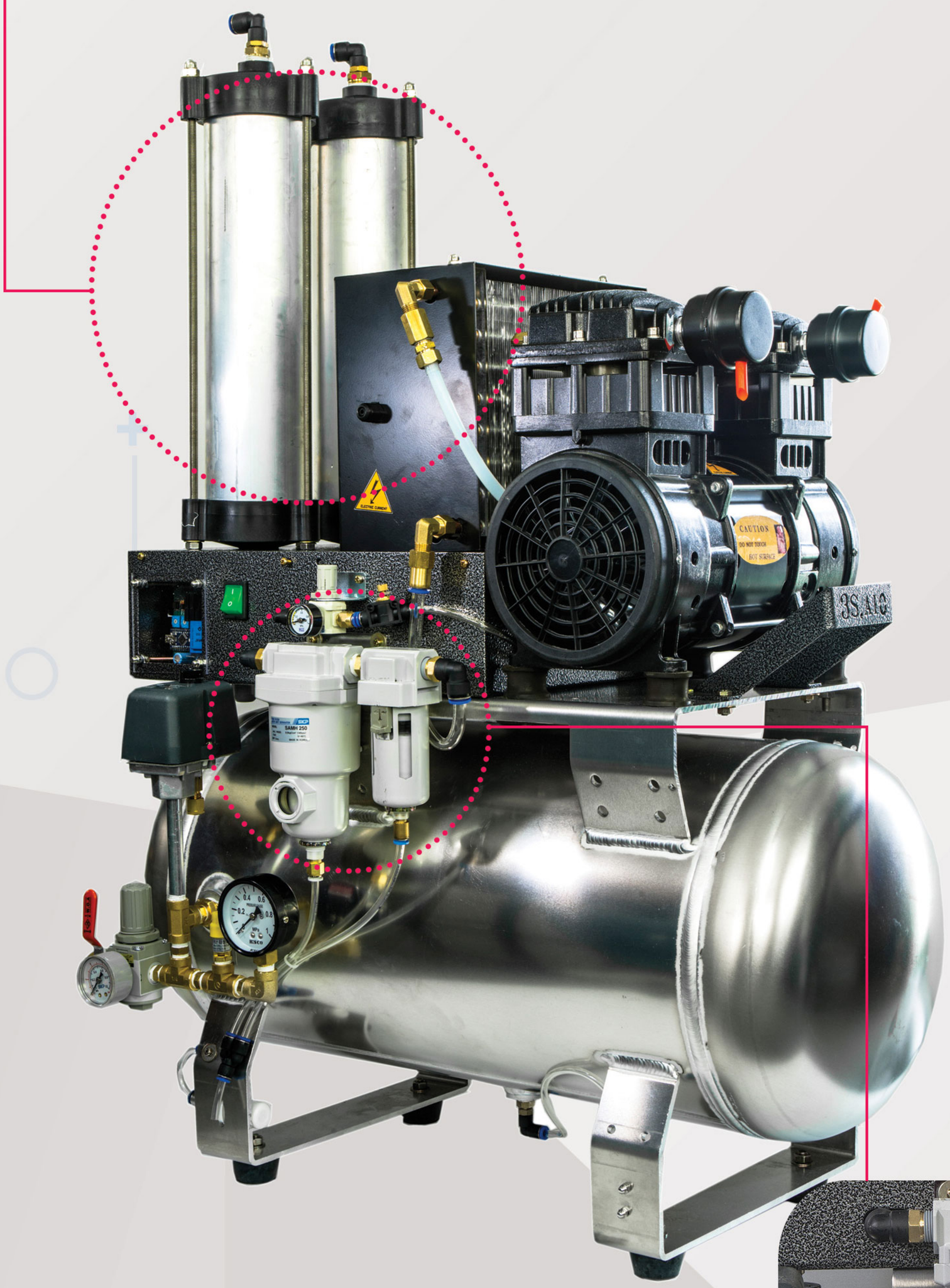

2차 세균 필터

1차 자동수분 분리 필터

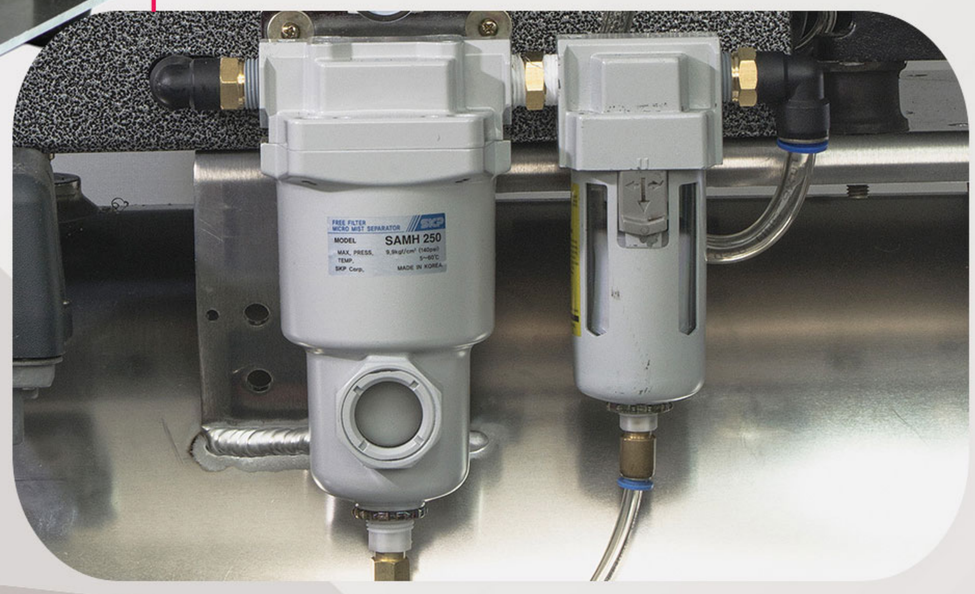

04 건조된 공기에서 발생할 수 있는 병원균을 1,2차로 나누어 2개의 필터가 더욱 안전하게 걸러줍니다.

1차 자동수분 분리 필터에서 **냉각 시 발생된 수분의 85%를 배출**시킵니다.
2차 필터에서는 **남아있는 미세수분과 병균을 걸러냅니다.**

올인원 *All-in-one*

병원균과 악취까지 분리시키는 석션기와 인공지능 설계로 청정공기를 공급하는
컴프레셔의 만남

세계최초 **석션기와 컴프레셔를**

한대로 All in one



석션기



컴프레셔

3S Medical Model Specification



모델명: 3S-ADS90 석션기

사용가능체어수 : 체어3~4대용
모터용량 : 1500W
최대진공도 : 600mmHg
소비전력 : 5.9Amp
유량 : 240L/min
소음 : 65dB
크기 : 350 x 480 x 550mm
A/S : 콤프레셔 3년보증

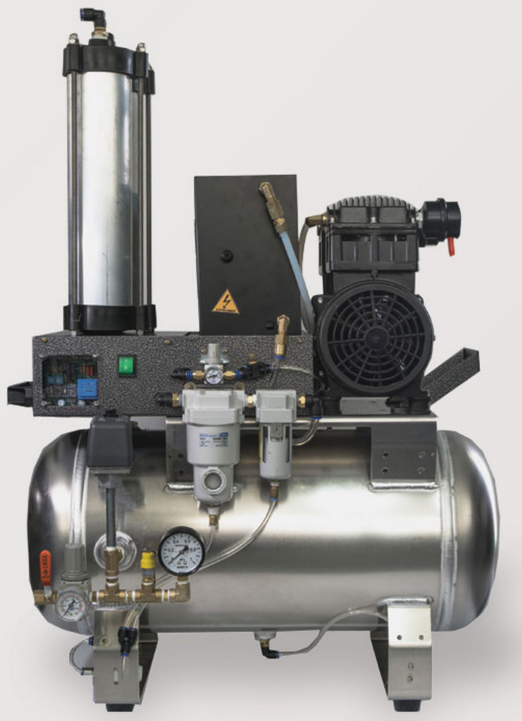

모델명: 3S-DAC90 컴프레셔

사용가능체어수 : 체어3~4대용
모터용량 : 1500W
최대압력 : 8bar
탱크용량 : 40L
소음 : 67dB
크기 : 650 x 480 x 750mm
소비전력 : 5.9Amp
제어방식 : 인공지능형 Purge
건조방식 : 알루미나겔흡수식
건조타워 : Double 타워



모델명: 3S-AIO90 올인원

사용가능체어수 : 체어3~4대용
모터 : 진공용 1500W, 압축용 1500W
최대진공도 : 600mmHg
최대압력 : 8bar
소비전력 : 5.9Amp
탱크용량 : 40L
분당에어생산량 : 240L/min
소음 : 67dB
크기 : 650 x 650 x 770mm

기술관련 **특허**


특허증
CERTIFICATE OF PATENT
특허 Patent Number 제 10-1782404 호
출원번호 Application Number 제 10-2016-0183371 호
출원일 Filing Date 2016년 12월 30일
등록일 Registration Date 2017년 09월 21일
발명의 명칭 Title of the Invention


특허증
CERTIFICATE OF PATENT
특허 Patent Number 제 10-1782403 호
출원번호 Application Number 제 10-2016-0183370 호
출원일 Filing Date 2016년 12월 30일
등록일 Registration Date 2017년 09월 21일
발명의 명칭 Title of the Invention
치과 유니트 체어용 이물질 제거장치
특허권자 Patentee


특허증
CERTIFICATE OF PATENT
특허 Patent Number 제 10-1713126 호
출원번호 Application Number 제 10-2016-0183369 호
출원일 Filing Date 2016년 12월 30일
등록일 Registration Date 2017년 02월 28일
발명의 명칭 Title of the Invention
치과 유니트 체어용 전자동 석션 겸용 콤프레서 장치
특허권자 Patentee
주식회사 쓰리에스메디칼(174811-*******)
경상북도 경산시 진량읍 북리1길 87
발명자 Inventor
정재동(410105-*******)
대구광역시 동구 파계로 71, 302동402호(지묘동,팔공3차보성타운)
위의 발명은 「특허법」에 따라 특허등록원부에 등록되었음을 증명합니다.
This is to certify that, in accordance with the Patent Act, a patent for the invention has been registered at the Korean Intellectual Property Office.
2017년 09월 29일
특허청장
COMMISSIONER,
KOREAN INTELLECTUAL PROPERTY OFFICE
특허청
Korean Intellectual Property Office


특허증
CERTIFICATE OF PATENT
특허 Patent Number 제 10-1723018 호
출원번호 Application Number 제 10-2016-0183367 호
출원일 Filing Date 2016년 12월 30일
등록일 Registration Date 2017년 03월 29일
발명의 명칭 Title of the Invention
치과 유니트 체어용 전자동 건식 석션장치
특허권자 Patentee
주식회사 쓰리에스메디칼(174811-*******)
경상북도 경산시 진량읍 북리1길 87
발명자 Inventor
정재동(410105-*******)
대구광역시 동구 파계로 71, 302동402호(지묘동,팔공3차보성타운)
위의 발명은 「특허법」에 따라 특허등록원부에 등록되었음을 증명합니다.
This is to certify that, in accordance with the Patent Act, a patent for the invention has been registered at the Korean Intellectual Property Office.
2017년 09월 29일
특허청장
COMMISSIONER,
KOREAN INTELLECTUAL PROPERTY OFFICE
특허청
Korean Intellectual Property Office


특허증
CERTIFICATE OF PATENT
특허 Patent Number 제 10-1701806 호
출원번호 Application Number 제 10-2016-0183368 호
출원일 Filing Date 2016년 12월 30일
등록일 Registration Date 2017년 01월 25일
발명의 명칭 Title of the Invention
치과 유니트 체어용 전자동 습식 석션장치
특허권자 Patentee
주식회사 쓰리에스메디칼(174811-*******)
경상북도 경산시 진량읍 북리1길 87
발명자 Inventor
정재동(410105-*******)
대구광역시 동구 파계로 71, 302동402호(지묘동,팔공3차보성타운)
위의 발명은 「특허법」에 따라 특허등록원부에 등록되었음을 증명합니다.
This is to certify that, in accordance with the Patent Act, a patent for the invention has been registered at the Korean Intellectual Property Office.
2017년 09월 29일
특허청장
COMMISSIONER,
KOREAN INTELLECTUAL PROPERTY OFFICE
특허청
Korean Intellectual Property Office



악취와 감염 위험 없는 청정한 치과의 공기를...
*오직 **쓰리에스메디칼**만이 만들 수 있습니다!*

3S Medical

경상북도 경산시 진량읍 북리1길 87

Tel : 053-856-0337 / Fax : 053-851-5337

Email : info@3smedical.co.kr

Homepage : www.3smedical.co.kr