MMK-M208

2메가픽셀 20배 줌 HD-SDI 전동줌 IR PTZ 카메라

HD-SDI
EX-SDI



제품특징

- 2메가픽셀 고해상도 비디오 출력
- HD-SDI, EX-SDI, CVBS
- 20배 광학 줌(5.2mm~104mm) & 32배 디지털 줌
- Day & Night(ICR)
- Real-time True WDR
- DNR(디지털 노이즈 제거 : 2D+3D)
- DIS(디지털 영상 흔들림 보정)
- Privacy Mask Function(사생활 보호 기능)
- HLC(강한 빛 보정)
- Defog(안개 보정)
- 255 프리셋, 8 투어, 8 스캔, 4 패턴
- 360° 연속 팬 회전, -8°틸트 동작
- 줌 모듈과 연동하는 Motorized LED 장착
- IR 거리 최대 150m
- 극한 온도(-40℃)에서도 동작할 수 있는 아웃도어용 PTZ 설계(블로우 팬, 히터 장착)
- 손쉽게 설치 할 수 있는 PTZ 메커니즘 설계
- 이중 하우징 구성
  (외부 : 부식 방지를 위해 PC 하우징, 내부 : 알루미늄 다이케이스팅)
- IP66(방진/방수), IK10
- 위치, 프리셋, ID 등 PTZ 설정 값 메모리 백업 기능
- 와이퍼 장착

외관도

Unit : mm

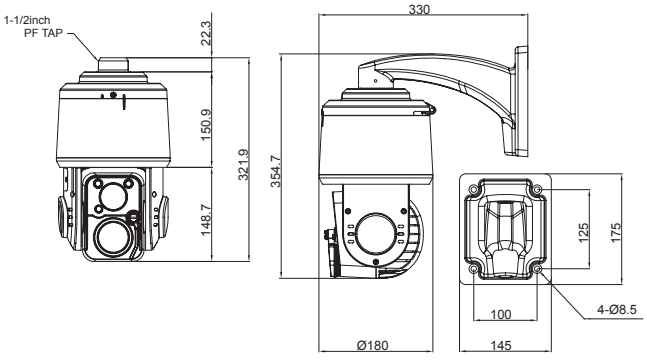

〈벽부형〉

모델		MMK-M208		
영상				
촬상소자		1/2.8" Sony Starvis CMOS Sensor		
총화소		1945 (H) x 1109 (V) = 2.16M pixels		
유효 화소		1937 (H) x 1097 (V) = 2.12M pixels		
영상 포맷		1080p@30/25fps, 720p@60/50fps, 720p@30/25fps		
최저조도	Color	0.01 lux, DSS : 0.001 lux		
	BW	0.001lux, DSS : 0.0001 lux		
	IR-LED	0 lux		
S/N 비		more than 50dB (AGC off)		
영상출력		HD-SDI, EX-SDI, CVBS		
렌즈		**20x**		
렌즈타입		20x Day & Night Zoom Lens		
줌 배율		Optical 20x, Digital 32x Zoom		
초점거리		f = 5.2 mm ~ 104 mm		
구경비		F1.5 (wide) ~ F3.5 (tele)		
화각(D, H, V)	WIDE	63.2°	56.4°	33.5°
	TELE	3.5°	3.1°	1.7°
팬 / 틸트				
팬 범위/팬 속도		360°Continuous Pan, 0.1° to 120°/sec (proportional to zoom)		
팬 프리셋 속도		250°/sec, ± 0.1° Accuracy		
틸트 범위/틸트 속도		-8°(352°) to 188° movement, 0.1°~80°/sec (proportional to zoom)		
틸트 프리셋 속도		250°/sec, ± 0.05° Accuracy		
프리셋 정밀도		255 points, less than 0.1° accuracy		
카메라 기능				
카메라 타이틀		ID / Title / Zoom Ratio / System Message		
Day & Night		Auto / Day / Night / Ext-in		
역광보정		Off / WDR / BLC / HLC		
콘트라스트 개선		Off / Low / Middle / High		
노이즈 제거		Auto / Off / Low / Middle / High		
안개보정		Off / On(Auto / Manual)		
영상흔들림보정		Off / On		
프라이버시 기능		Off / On (24 positions)		
디지털 저속 셔터		Off / x2 / x4 / x8 / x16 / x32		
이득 보상		0 ~ 10 steps		
화이트발란스		Auto / One Push / Manual / Indoor / Outdoor		
전자셔터		1/30(25) ~ 1/60,000 sec		
디지털줌		Off / x2 ~ x32		
Digital Flip		Off / H / V / H&V		
디지털 I/O		4 alarm / 2 relay out		
원격제어		RS-422, 485		
프로토콜		Pelco-D / Pelco- P / WONWOO		
일반				
사용전원		AC21~26V 60Hz / 50Hz(Power adaptor not included)		
소비전력		Operation(2A) / Max 3A		
동작 온/습도		-40°C ~ +60°C / 0% ~ 90% RH		
방진/방수		IP66, IK10		
재질		Aluminum		
외형치수		180(Ø) x 321.9(H) mm		
무게		4.18Kg		