DDT 2-Jaw Draw-Down Chuck
2죠 드로우-다운 척

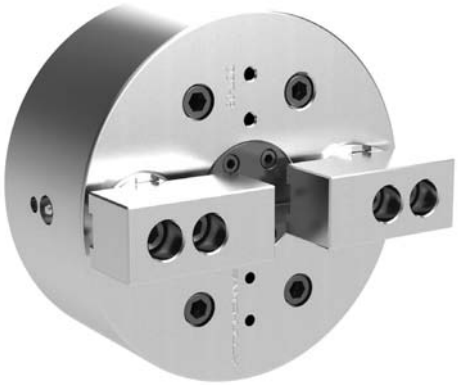

제품 특징
2죠 타입으로 외경기준으로 끌어당기며 클램핑 가능

주요 기술
사각형 또는 불규칙 외경 소재로 적합
가공물의 우수한 평행도와 직각도

Application / Customer's Benefit
Workpiece pulled down to location for superior accuracy

Technical features
Ideal for machning square, rectangular and irregulary-shaped components
Very accurate for parallel and perpendicular surfaces

제품 사양 / SPECIFICATIONS

			DDT-06	DDT-08	DDT-10
최대 파악력 [kgf]	Max. Clamping Force		1600	2800	4000
최대 인장력 [kgf]	Max. Drawbar Pull		1000	1700	2500
죠스트로크 직경 [mm]	Jaw Stroke Dia.		7.2	7.2	10.2
플런져 스트로크 [mm]	Plunger Stroke		11.0	11.0	16.0
파악경 [mm] Pin Jaw	Clamping Range	Standard	35~85	40~200	50~250
		Top Jaw	35~80	40~150	50~200
최대 회전속도 [r.p.m.]	Max. Speed		2500	2200	1800
무게 [kg]	Weight		14	26	42
관성모멘트 [kgf · m^2]	GD2		0.19	0.57	1.50

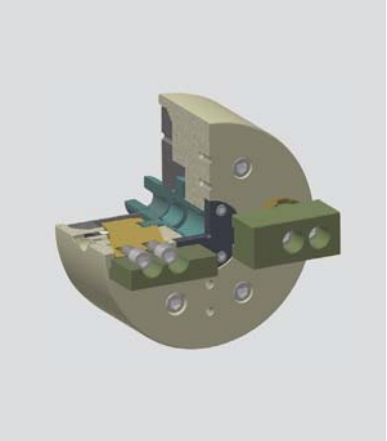

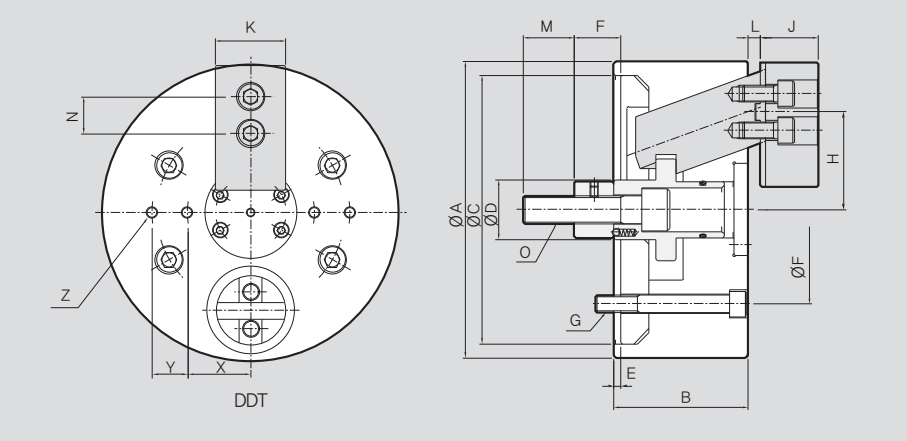

제품 치수 / DIMENSIONS

	DDT-06	DDT-08	DDT-10
ΦA	160	210	254
B	85	95	110
ΦC(h7)	140	190	230
ΦD	35	42	52
E	5	5	5
ΦF	104.8	133.4	171.4
G	M10	M12	M16
Hmax.	58	71	85
Hmin.	54.4	67.5	79.9
J	31	41	46
K	35	40	50
Lmax.	18	15	23
Lmin.	8	8	9
M	36	38	46
N	-	26	32
O	M16	M20	M24
Pmax.	34	39	48
Pmin.	23	28	32
X	35	45	55
Y	20	25	30
Z	M6	M8	M8