윙바디 스위치 Wing-body switch

특징
Features

1. 방우형 구조이며 일반 자동화 기계 상,하 개폐 동작으로 사용 할 수 있습니다.
2. 접점 블록은 1a-1a, 2a-2a 기본으로 설계 되었습니다.
3. 방우형 구조로 설계되어 연직 60도 범위에서 유해 영향없이 안전하게 사용 가능

성능
Specification

항 목(List)	윙바디 스위치(Wing-body switch)
정격(Rating)	6A 250V AC
점점(Contact)	$AgSnO_2$
절연저항(Insulation resistance)	100㏁ 이상(min)
내전압(Dielectric strength)	1,500V AC 1분간(min)
재질(Quality material)	고충격 ABS(High impact ABS)
사용주의온도(Temperature range)	-15℃ ~ +45℃
사용주의습도(Humidity range)	45 ~ 85% RH

외형 및 도면
External form & Drawing

SW-50B 1a-1a



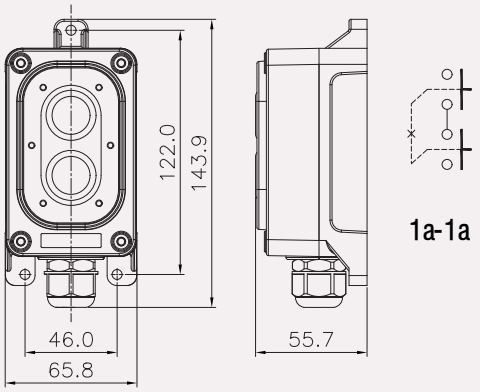

SW-50D 2a-2a



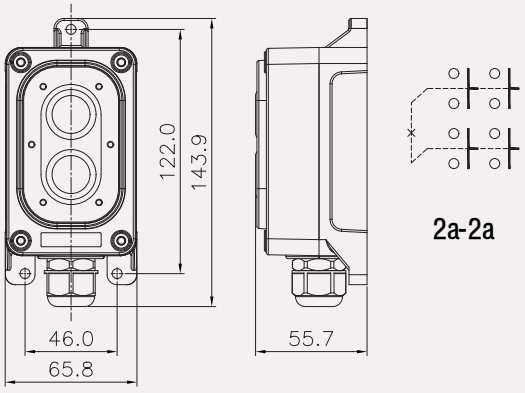

주의사항
Attention

1. 윙바디 스위치 사용시 케이블에 힘을 받게 사용하면 단선의 위험이 있으므로 힘이 가해지지 않게 사용 하십시오.
2. 결선시 전선 부스러기나 기타 이물질이 접점 블록 안으로 들어가지 않게 주의 하십시오.
3. 접점부는 작업자가 무리한 동작을 할 시 접점의 수명이 단축 될수 있으니 사용시 주의 하시기 바랍니다.