ICL Series



Features

· KS인증제품
· 고감도 센서를 이용한 완벽한 점등/소등
· 일반 센서등 대비 높은 효율의 LED조명

Technical Data

구 분		SIE-ICL-10	SIE-ICL-15	SIE-ICL-20
전기사양	소비전력 (W)	10W	15W	20W
	정격전압 (V)	220V	220V	220V
	역율 (%)	95이상	95이상	95이상
	전원효율 (%)	85이상	85이상	85이상
광사양	전광속 (lm)	800	1,200	1,600
	연색성 (CRI)	75이상		
	광효율 (lm/W)	80이상		
	색온도 (K)	2700K~6800K		
수명 (시간)		30,000이상		
사용주위온도(℃)		-20℃ ~ +40℃		

Dimension

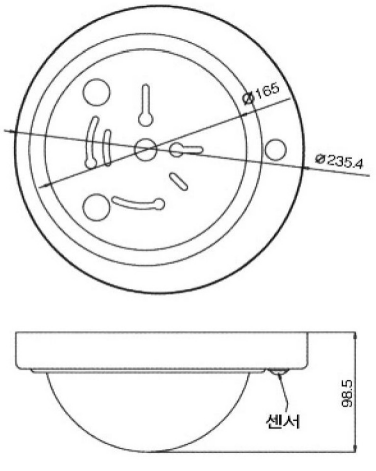

설치예시

