DWE-PC 오·배수 수중펌프 패키지시스템

Dual Sanit System



설치공간 절약과 보다 위생적인 유지보수가 편리한 비용절감 시스템

- 건물의 지하 오배수 집수정 등 생활하수 처리
- 공중화장실 등 오폐수 처리시설, 가설 오배수장 등
- 자연적으로 배수되지 않는 시설에 대한 자동배수 패키지 시스템으로 작은 공간 설치에 의한 다량의 오배수가 가능함
- 신뢰성 있는 수중펌프 및 부식이없는 내구성 FRP탱크(플랜지 분리형) 적용
- 고장없는 고품격 콘트롤러 적용
- 현장에서의 직접 설치 및 시운전 까지 신뢰성 보장함

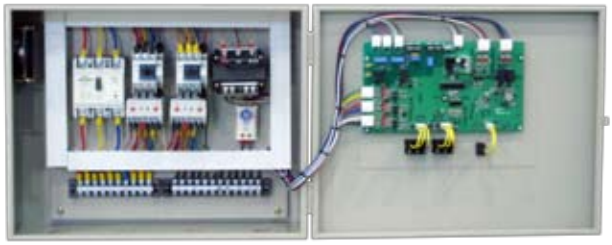

- 누구나 조작이 편리하도록 운전사항을 LCD창에 한글로 표시함
- 배수량의 증가 및 감소에 따라 2대의 펌프가 자동으로 대수제어 됨
- 펌프의 균등 가동을 위한 기간별, 기동별 교번운전 설정함
- 고장또는 불규칙 작동시 신호 및 알람 기능
- 무전원 접점 출력을 통해 중앙감시반 등에서 가동상태를 확인 할 수있도록 함
- 전화, 인터넷 등 통신에 의한 원격제어 기능도 가능함

◈시스템의 개요

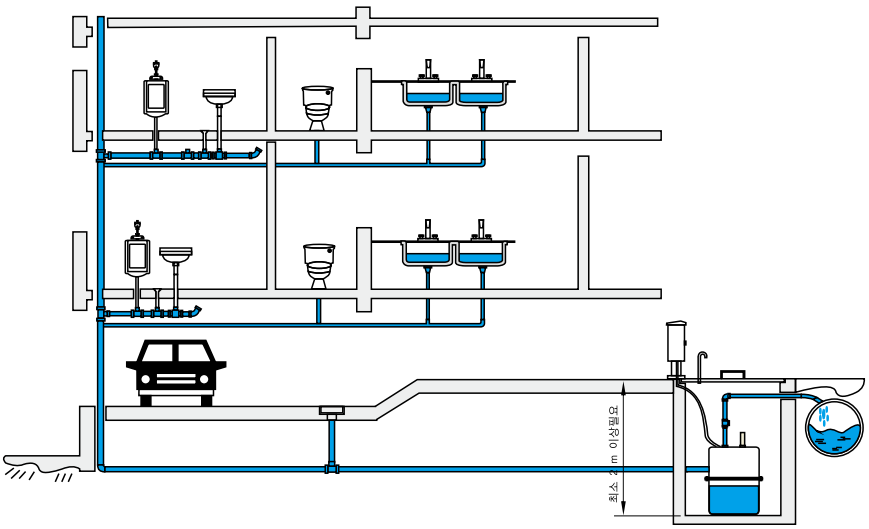



- 완벽한 밀폐형 오수탱크로 악취로부터 보호합니다.
- 부식성이 없는 FRP재질 적용

◈삼상용 배수패키지



1Pump

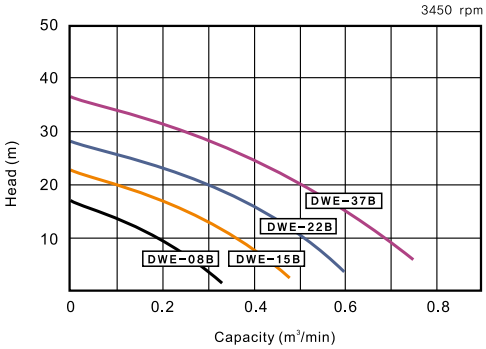

2Pump

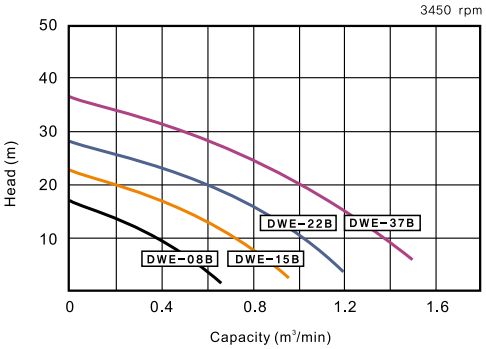

◈단상용 배수패키지



1Pump

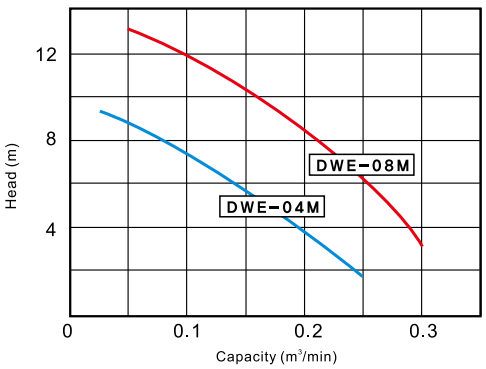

2Pump

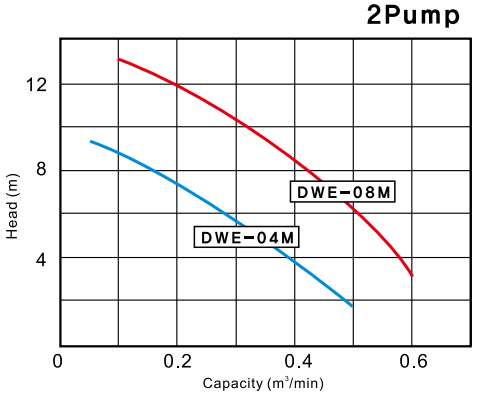

◈선정표

MODEL	동 력 (kW)	탱크용량	탱크규격	관경
DWEPC 350-1-2P	0.75 x 2P	350 L	800 x 800	50
DWEPC 350-2-2P	1.5 x 2P	350 L	800 x 800	50
DWEPC 700-1-2P	0.75 x 2P	700 L	1120 x 900	50
DWEPC 700-2-2P	1.5 x 2P	700 L	1120 x 900	50
DWEPC 700-3-2P	2.2 x 2P	700 L	1120 x 900	50
DWEPC 700-5-2P	3.7 x 2P	700 L	1120 x 900	50
DWEPC 1400-1-2P	0.75 x 2P	1400 L	1320 x 1200	50
DWEPC 1400-2-2P	1.5 x 2P	1400 L	1320 x 1200	50
DWEPC 1400-3-2P	2.2 x 2P	1400 L	1320 x 1200	50
DWEPC 1400-5-2P	3.7 x 2P	1400 L	1320 x 1200	50
DWEPC 2600-5-2P	3.7 x 2P	2600 L	1500 x 1500	50

※ 동력, 탱크용량, 배관경, 재질 등이 당사기본시방과 다를 경우 본사로 문의바랍니다

◈부품구성

No	Part Name	Q'ty
1	Pump	1 or 2
2	Tank	1
3	Control Panel	1
4	Float Switch	3
5	Check Valve	1 or 2
6	Union Valve	1 or 2
7	PVC Pipe	3
8	Pipe Socket	4
9	Packing	5

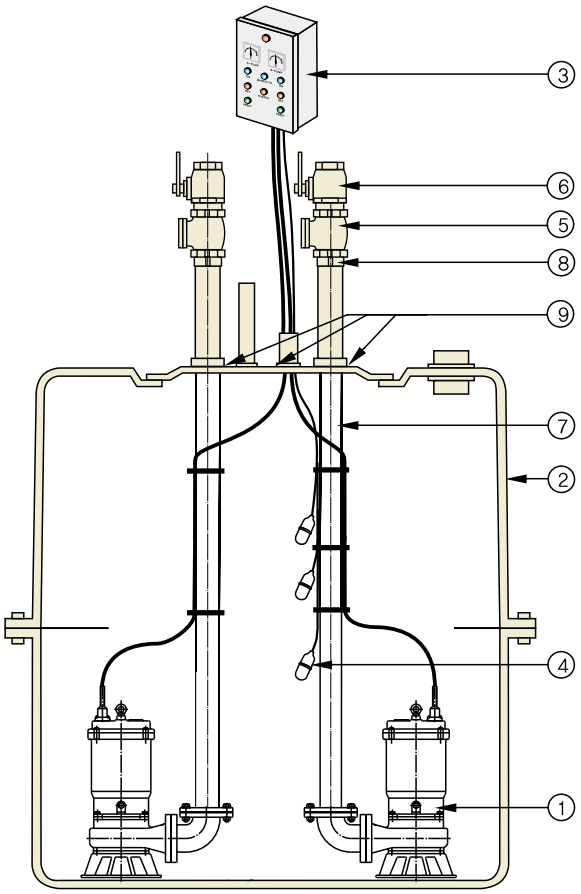

◈TANK SIZE

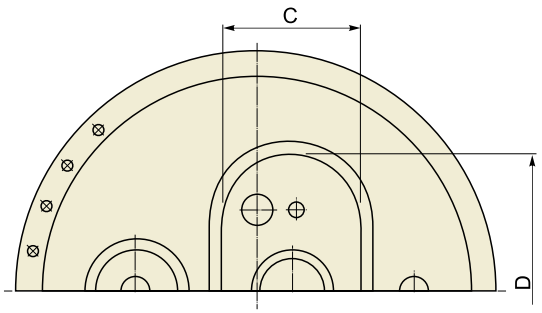

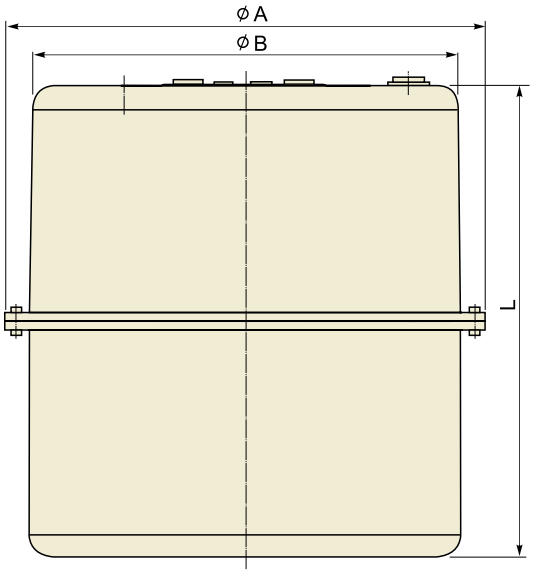

Model	ϕA	ϕB	C	D	L
DWEPC 350	850	750	310	500	800
DWEPC 700	1120	1020	310	500	900
DWEPC 1400	1320	1220	310	500	1200