60HZ GSBS Draning pump

Specifications

MODEL	Output (KW)	Caliber (MM)	pump-up head (M)	capacity of pum (L/Min)	Weight (kg)
GSBS0.75-2	0.75	50	12	0.16	32
GSBS1.5-2	1.5	50	15	0.25	38
GSBS2.2-3	2.2	80	20	0.3	48
GSBS3.7-3	3.7	80	20	0.5	76
GSBS5.5-3	5.5	80	25	0.6	79
GSBS7.5-4	7.5	100	30	0.8	144
GSBS11-4	11	100	35	1.0	164
GSBS15-4	15	100	40	1.2	172

Performance Curve

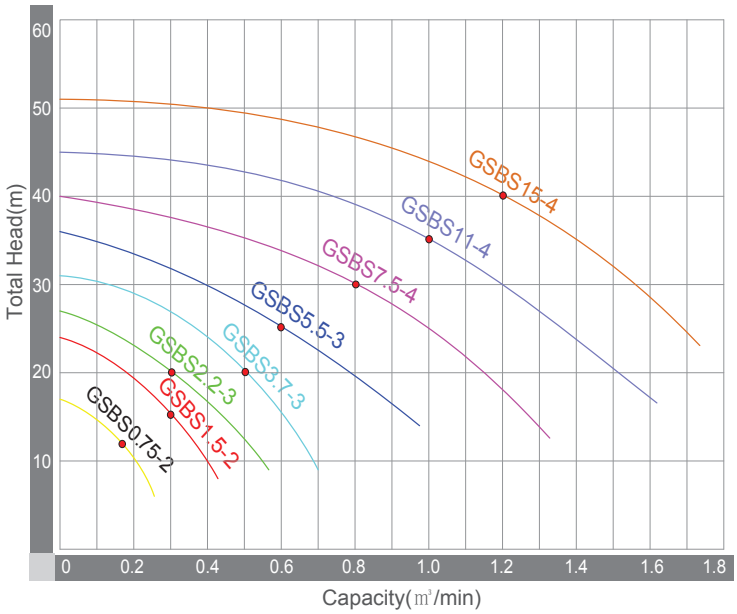

Dimension of pump

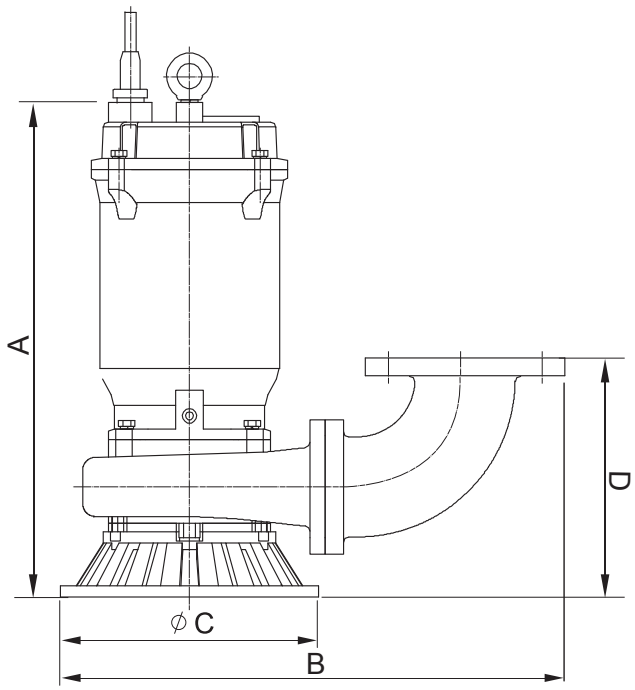

MODEL	External Dimensions			
	A	B	C	D
GSBS0.75-2	360	400	212	173
GSBS1.5-2	413	405	240	196
GSBS2.2-3	465	470	240	247
GSBS3.7-3	615	556	300	285
GSBS5.5-3	615	556	300	285
GSBS7.5-4	885	630	340	295
GSBS11-4	885	630	340	295
GSBS15-4	885	630	340	295

* 상기 치수는 제작에 따라 다소 차이가 날 수 있습니다.
* 탈착식 형식은 당사에 문의 하시기 바랍니다.