GDP Gear Chuck 기어 척



제품 특징
기어의 치형 PCD를 기준으로 클램핑

주요 기술
다이아프램척을 기본으로 기어의 선삭 및 연삭 공정에 이상적
빠르게 죠 교환 가능, CAGE 교환으로 다기종 사용가능

Application / Customer's Benefit
The GDP chuck clamp Based on Gear pitch dia.

Technical features
Diaphragm chuck for hard turning/ grinding gears
Jaws can be easily changed

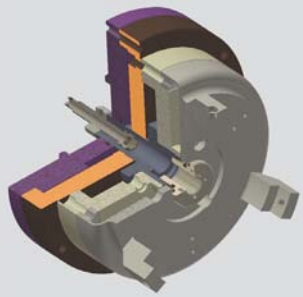

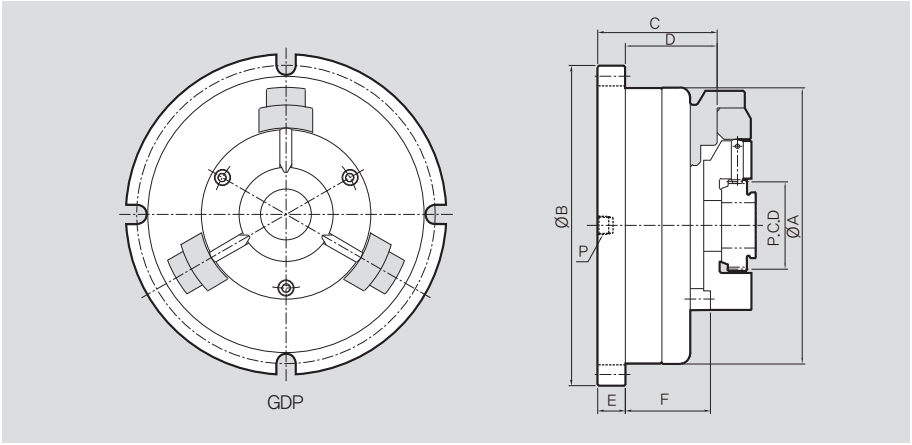

제품 치수 / DIMENSIONS

	GDP-08	GDP-10	GDP-13	GDP-17
ΦA	212.9	251	327.2	428.9
ΦB	246	284	360	476
C	96.8	96.8	108	109.5
D	77.7	77.7	88.9	90.4
E	19.1	19.7	19.1	19.1
F	70	85	85	85
P	1/4	1/4	1/4	1/4
H	55	75	95	120
Lmax.	54	59	72	72
Lmin.	30	35	40	45
M	36	36	46	46
ΦN	40	45	55	55
O	M16	M20	M24	M24
Pmax.	44	50	60	60
Pmin.	30	35	40	40

제품 사양 / SPECIFICATIONS

		GDP-08	GDP-10	GDP-13	GDP-17
최대 파악력 [kgf]	Max. Clamping Force	720	1150	2000	3600
죠 개수	No. of Jaw	3	3	3	3
죠 스트로크 [mm]	Jaw Stroke	0.25	0.25	0.35	0.40
파악경 [mm]	Grip Dia.	40~70	70~100	100~160	160~250
최대 회전속도 [r.p.m.]	Max. Speed	4000	3500	3000	2000
압력 [kgf/cm²]	Pressure	4.5	4.5	4.5	4.5
무게 [kg]	Weight	20	26.5	43	89