초저조도 카메라

WMK-HS369/HS368

2메가픽셀 36배 줌 Hybrid(Network+HD-SDI) 트윈 전동줌 IR PTZ 카메라

HD-SDI

ONVIF

1/2" CMOS

WMK-HS368



제품특징

- 1/2" 2메가픽셀 Sony CMOS 센서
- Network, HD-SDI, CVBS
- 36배 광학 줌(6 ~ 216mm) & 32배 디지털 줌
- Day & Night(ICR)
- Real-time True WDR(DOL WDR 지원 : WMK-HS369)
- DNR(디지털 노이즈 제거 : 2D+3D)
- DIS(디지털 영상 흔들림 보정)
- 255 프리셋, 8 투어, 8 스캔, 4 패턴
- 360° 연속 팬 회전, -8°틸트 동작
- 줌 모듈과 연동하는 Motorized LED 장착
- IR 거리 350m
- 극한 온도(-40℃)에서도 동작할 수 있는 아웃도어용 PTZ 설계(블로우 팬, 히터 장착)
- 손쉽게 설치 할 수 있는 PTZ 메커니즘 설계
- 이중 하우징 구성
  (외부 : 부식 방지를 위해 PC 하우징, 내부 : 알루미늄 다이케이스팅)
- IP66(방진/방수), IK10
- 위치, 프리셋, ID 등 PTZ 설정 값 메모리 백업 기능
- 와이퍼 장착
- 내부 공기 제어 고어텍스 필름 장착
- 특정지역 가변문자 표출지원
- IPv4, IPv6 지원
- 트리플 스트림, 멀티 캐스트
- H.265, H.264, MJPEG
- ONVIF 호환
- 영상지연 없는 네트워크 영상전송(2메가픽셀에서 200ms 이하의 영상지연)
- 동적 IP 할당 지원
- 로컬 저장을 위한 메모리 카드 슬롯 내장
- 양방향 오디오 전송 지원

외관도

Unit : mm

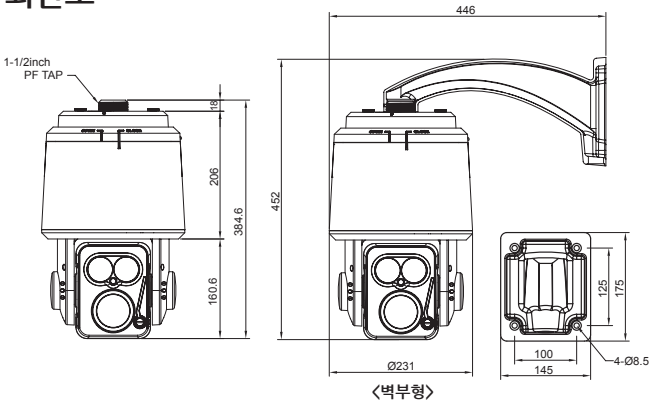

〈벽부형〉

일반	
사용전원	AC21~26V 60Hz / 50Hz(Power adaptor not included)
소비전력	Operation(5A) / Max 6A
동작 온/습도	-40°C ~ +60°C / 0% ~ 90% RH
방진/방수	IP66
재질	Aluminum
외형치수	231(Ø) x 385(H) mm
무게	6.8Kg

모델		WMK-HS369	WMK-HS368
영상			
촬상소자		1/2" Sony CMOS Sensor	
총화소		1952(H) x 1113(V) = 2.17M Pixels	1952(H) x 1241(V) = 2.42M Pixels
유효 화소		1937(H) x 1097(V) = 2.12M Pixels	1937(H) x 1097 (V) = 2.12M Pixels
영상 포맷		1080p@60/50fps, 1080i@60/50fps, 1080p@30/25fps, 720p@60/50fps, 720p@30/25fps	1080p@30/25fps, 720p@60/50fps, 720p@30/25fps
최저조도	Color	0.01 lux / DSS 0.001 lux	0.15 lux / DSS 0.0375 lux
	BW	0.002 lux / DSS 0.0002 lux	0.01lux / DSS 0.002 lux
	IR-LED	0 lux	0 lux
S/N 비		more than 50dB (AGC off)	
영상출력		Network, HD-SDI, CVBS	

렌즈		36x		
렌즈타입		36x Day & Night Zoom Lens		
줌 배율		Optical 36x, Digital 32x Zoom		
초점거리		f = 6.0 mm ~ 216.0 mm		
구경비		F1.5 (wide) ~ F4.8 (tele)		
화각(D, H, V)	WIDE	63.31°	56.5°	33.63°
	TELE	2.44°	2.12°	1.19°

팬 / 틸트	
팬 범위/팬 속도	360°Continuous Pan, 0.1° to 120°/sec (proportional to zoom)
팬 프리셋 속도	250°/sec, ± 0.1° Accuracy
틸트 범위/틸트 속도	-8°(352°) to 90° movement, 0.8°~80°/sec (proportional to zoom)
틸트 프리셋 속도	250°/sec, ± 0.05° Accuracy
프리셋 정밀도	255 points, less than 0.1° accuracy

카메라 기능		
카메라 타이틀	ID / Title / Zoom Ratio / System Message	
Day & Night	Auto / Day / Night / Ext-in	
역광보정	Off / WDR / BLC / HLC	
콘트라스트 개선	Off / Low / Middle / High	
노이즈 제거	Auto / Off / Low / Middle / High	
안개보정	Off / On(Auto / Manual)	
영상흔들림보정	Off / On	
프라이버시 기능	Off / On (24 positions)	
디지털 저속 셔터	Off /x2 /x4 /x8 /x16 /x32	Off /x2 /x4
게인제어	0 ~ 10 steps	Off / On
화이트발란스	Auto / One Push / Manual / Indoor / Outdoor	
전자셔터	1/30(25) ~ 1/60,000 sec	1/30(25) ~ 1/30,000 sec
디지털줌	Off / x2 ~ x32	
Digital Flip	Off / H / V / H&V	
디지털 I/O	8 alarm / 2 relay out	
원격제어	RS-422, 485	
프로토콜	Pelco-D / Pelco- P / WONWOO	

네트워크		
이더넷	RJ-45 (10/100BASE-T)	
비디오 압축 방식	H.265, H.264, MJPEG	
해상도	1920x1080, 1280x720, 1024x576, 640x360, D1, 4CIF, VGA, CIF, QVGA	
비트레이트	32Kbps~8Mbps (CBR/VBR 지원)	
프레임레이트	60fps@1920x1080	30fps@1920x1080
동시 전송 능력	최대 3종의 스트림 동시 전송 (H.265, H.264, MJPEG)	
오디오 입/출력 단자	마이크 인 / 오디오 아웃	
오디오 압축 방식	G.711	
오디오 통신	양방향	
프로토콜	TCP, UDP, IP, HTTP, DHCP, DNS, ICMP, ARP, IPv4 / IPv6, DDNS, NTP, SNMP, Syslog, UPnP, Bonjure, ZeroConf, RTP/RTSP, Onvif, Genetec Protocol	
메모리 슬롯	SDXC 지원 (최대 64GB, MicroSD), SD카드 기본장착 (최대 64GB)	
보안	MD5 Password / iptables (firewall) / SSL	
웹페이지 언어	Korean, English	
웹뷰어	IE8.0 or above, Microsoft Edge, Firefox, Google Chrome, Apple Safari	