SHINEUI
Shineui Entec co,. Ltd

ADD : 440-17 Cheong Cheon-Dong
Pu Pyung-Ku Inchon Korea
TEL : 82-32-503-3796 FAX : 82-32-504-0261

수압 센서
(SWPSS 04)

제품 사양서



제품 특징

- 선형성 출력 (Vout)
- 무접점 신호
- 내구성 우수

목 차

제품 특징 1
제품 적용 1
제품 사양 ..... 1~2
제품 도면 3

제품 적용

가정용 가스보일러, 배관 등등에 적용.

제품 사양

허용 유체	공기 / 물
설정 범위	0 ~ 4 bar (범위 내에서 주문가능)
허용 압력	10 bar
구성 재료	- Cover : PA66(GF 30%) - Sensor : Hall - Diaphragm : EPDM
온도	- Medium and ambient : 0 ℃ ~ 85 ℃(유체가 얼지 않을 것) - Storage : -30 ℃ ~ 80 ℃ -Rupture : 95 ℃
전원	- 공급 전압 : DC 5V - 출력 전압 : 0.5V ~ 4.5V
소비 전류	15mA 이하

www.shineui.co.kr shineui@shineui.co.kr

압력 연결	플러그 커넥터 (도면참고)
전기 단자	YEONHO, SMH250-03
보호 등급	IP 00
정밀도	±3.0(% F.S)
내구성	On / Off : 5 Sec – 100,000 Cycle

제품 출력

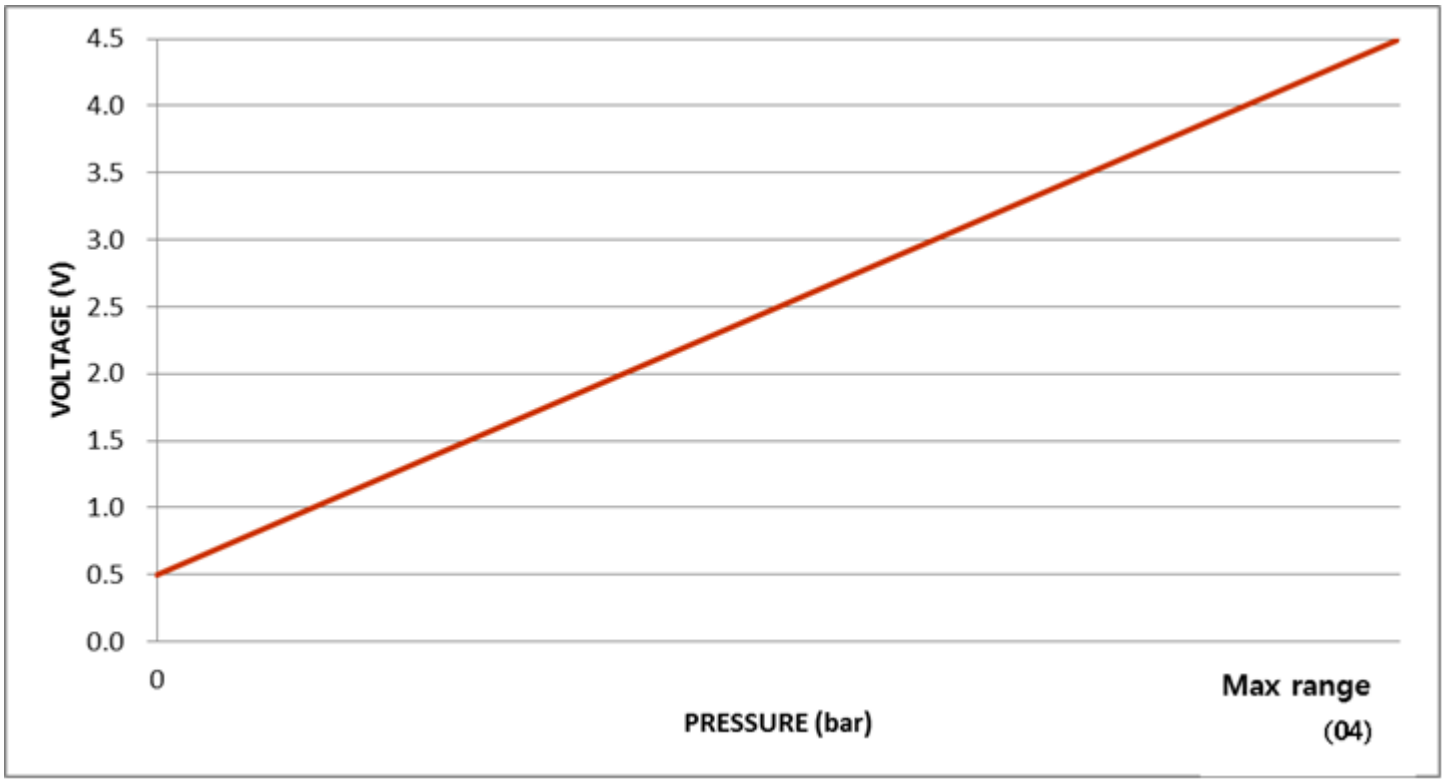

제품 도면

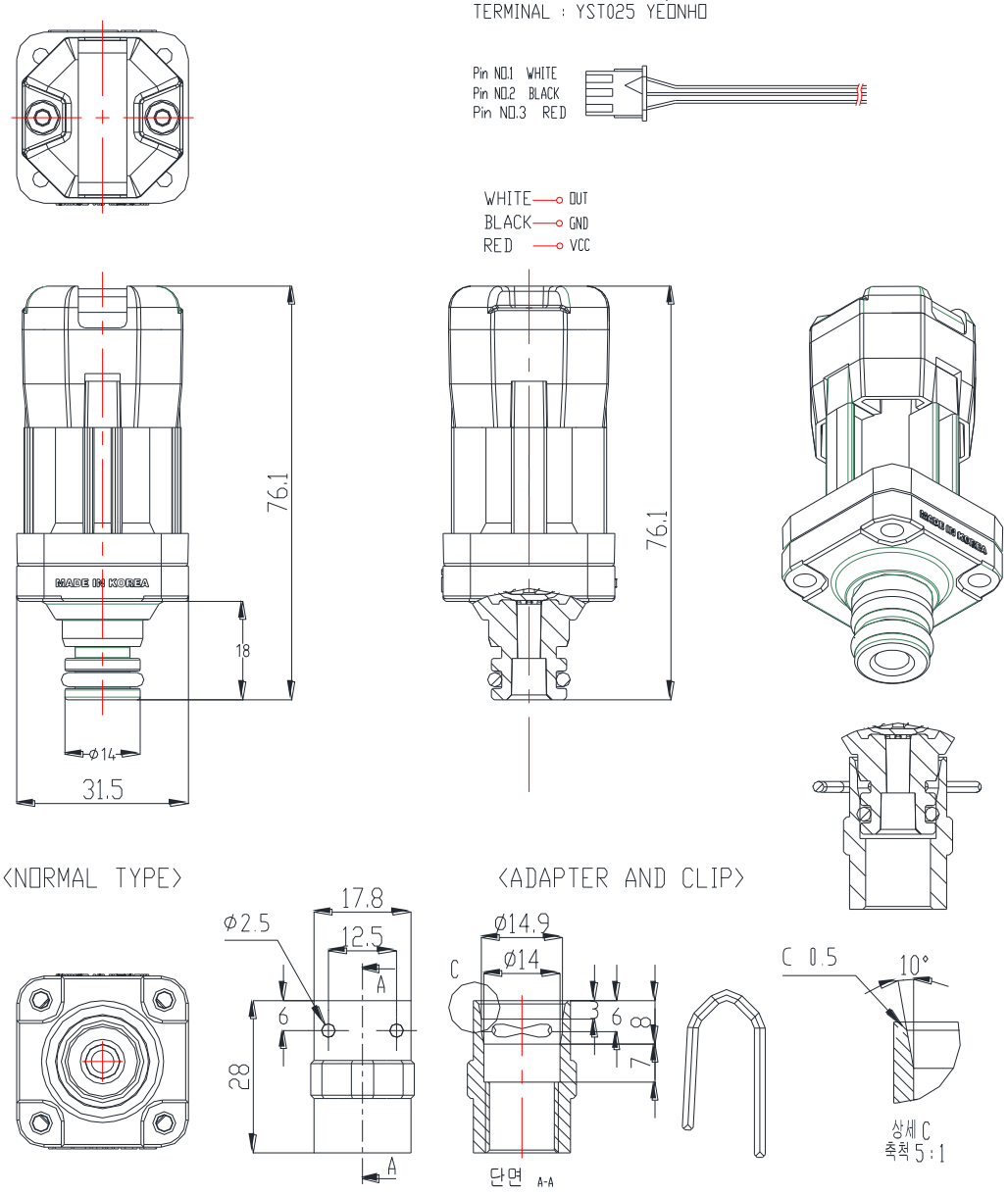

상기 사양과 제품형상, 치수 등은 제품성능을 위하여 예고 없이 수정될 수 있습니다.

www.shineui.co.kr shineui@shineui.co.kr