2상 MICRO STEP DRIVER MDU-2U3P

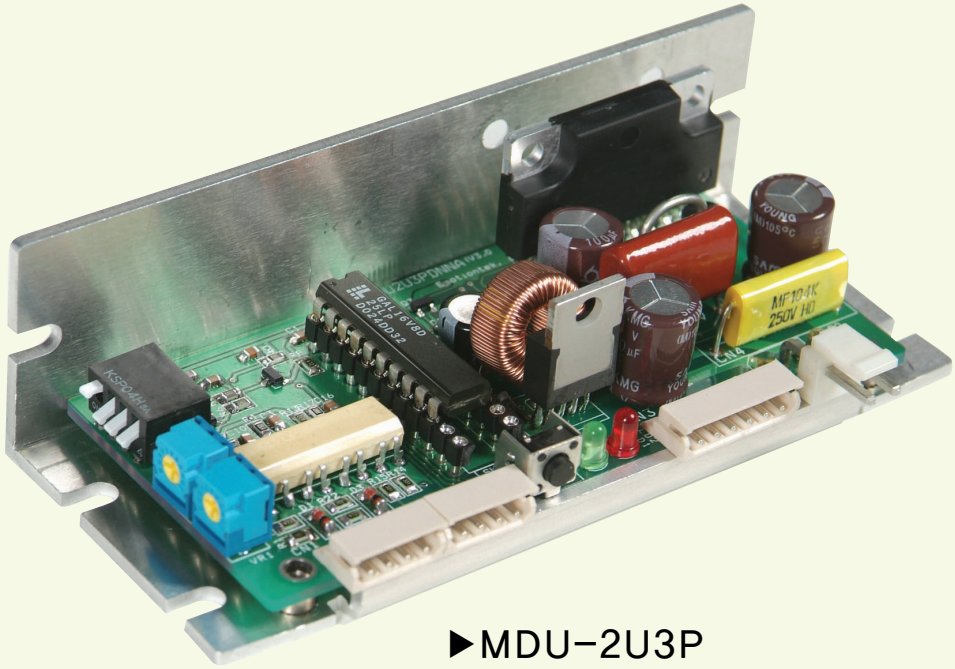

▶MDU-2U3P

Features

1. Micro Step 기능

- 2상 Step Motor의 기본 Step각 (1.8°/step) 을 1/1~1/16까지 분할하여 저진동 / 저속 운전이 가능

2. 다기능 및 각종 보호회로 내장

- 모터 정지시 Power Save기능, 과전류 제한기능
- 모터전류 차단기능과 LED Display로 운전상태 확인

3. Easy Use

- 간단한 스위치 및 가변저항 조작만으로 모든 기능 설정

Specifications

항 목	세 부 사 항
Operation Type	2상 정전류 Unipolar PWM Drive
입력전원	DC 12 ~ 36V
Driver 출력전류	1A ~ 3A / Phase Adjustable
Resolution	200 : Full 400 : Half 800 : Microstep 1600 : Microstep 3200 : Microstep (Pulse / Motor 1 revolution)
입력신호 방식선택	1 Pulse 방식 : Pulse, Direction 2 Pulse 방식 : CW, CCW
입력신호 Type	Line Drive Open Collector
입력펄스 주파수	80KHz Max (80Kpps Max)
제어 입력 신호	Alarm Reset Motor Free
제어 출력 신호	Fault Alarm
Power Save	자동 전력 절감 기능 : 10% ~ 90%
보호기능	Over Current Motor Coil Short Circuit Protection
LED Display	Power On : Green LED Alarm State : Red LED
동작환경	Ambient Temperature 0℃ ~ 50℃

2상 MICRO STEP DRIVER MDU-2U3P

Connection Diagram

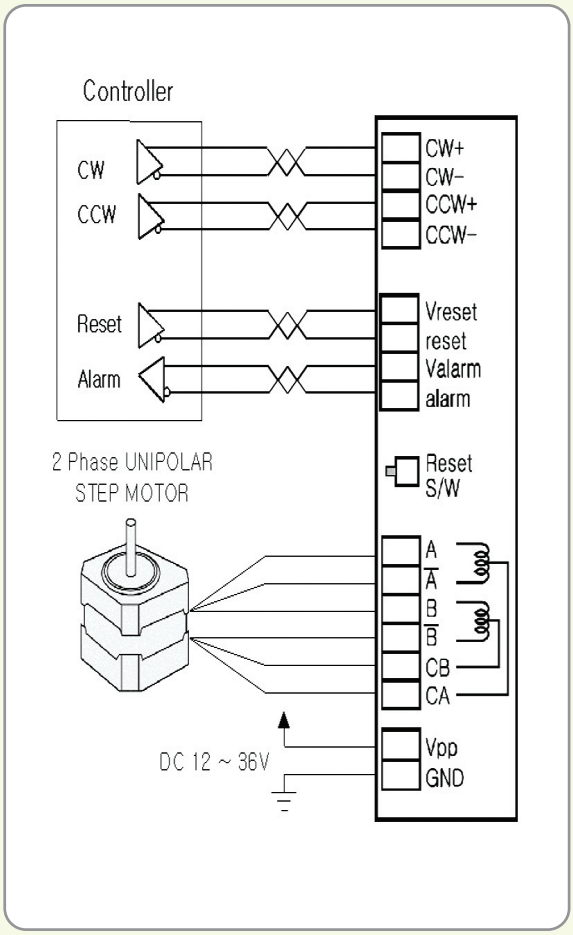

Mode Selection and and Current Setting

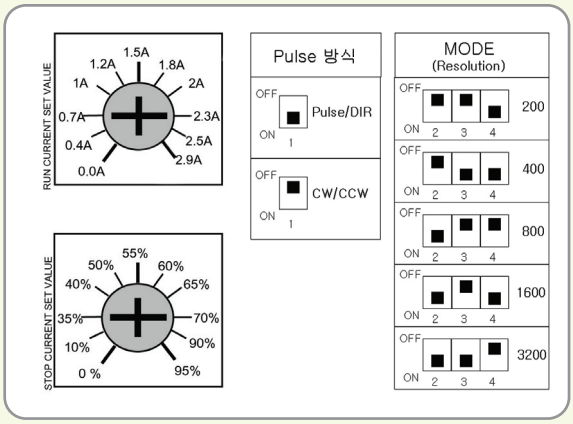

Dimensions (mm)

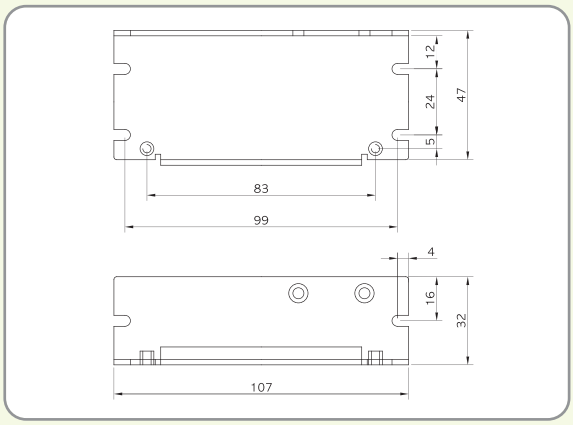

Dirver In Photocoupler Circuit

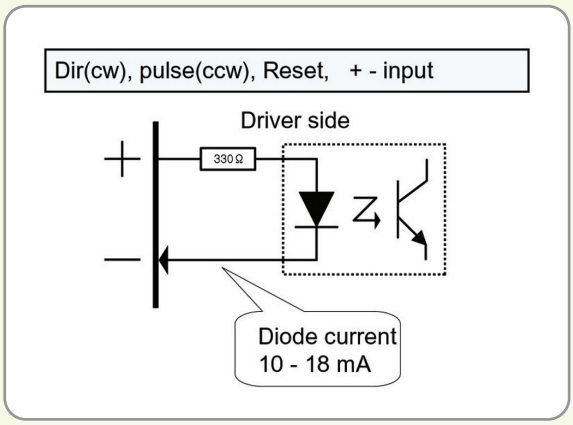

Dirver Out Photocoupler Circuit

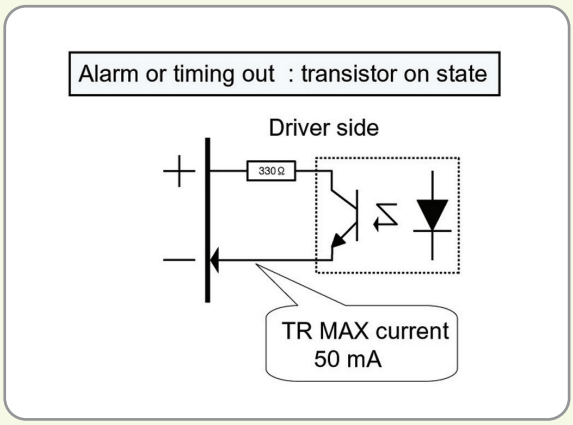

이모션텍(주)

[430-731] 경기도 안양시 만안구 안양8동 572-5
안양과학대학벤처센터 1211호
Tel: 031-444-0554
Fax: 031-444-0556
E-mail : emotiontek@emotiontek.com
http ://www.emotiontek.com

대리점

※본 카탈로그의 내용은 품질개선을 위하여 예고없이 변경될 수 있으므로 제품구입시 문의바랍니다.