(주)멀티스 하이드로
제품문의
전화: 02-864-2591
팩스: 02-864-2594
이메일: multishydro@hanmail.net

MULTIS HYDRO - MECHANICAL SEAL

Type VN



VN 1

* Standard sizes	20mm to 150mm
* Max. Pressure	10~12 kg/cm²
* Max. Temperature	355°F (180 °C)
* Max. Speed	5000fpm

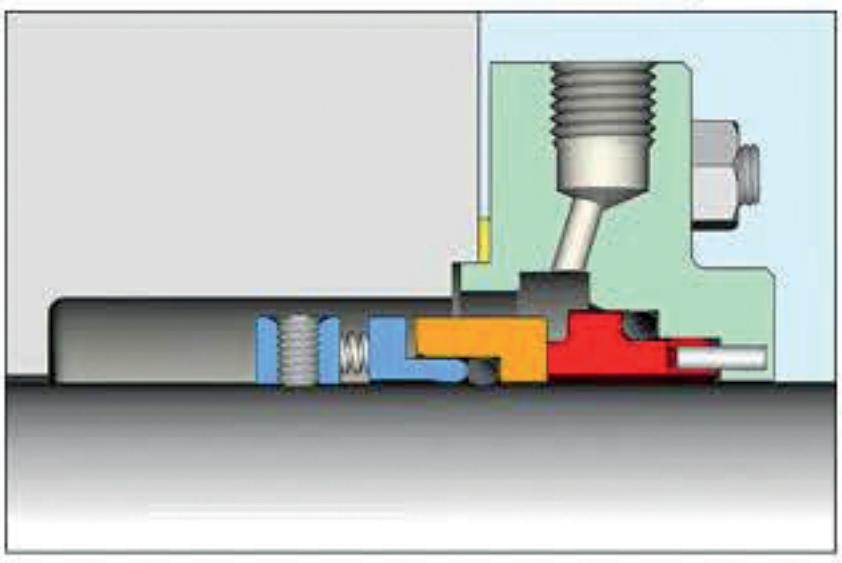

VN 2

* Standard sizes	20mm to 150mm
* Max. Pressure	10~12 kg/cm²
* Max. Temperature	500°F (260 °C)
* Max. Speed	5000fpm

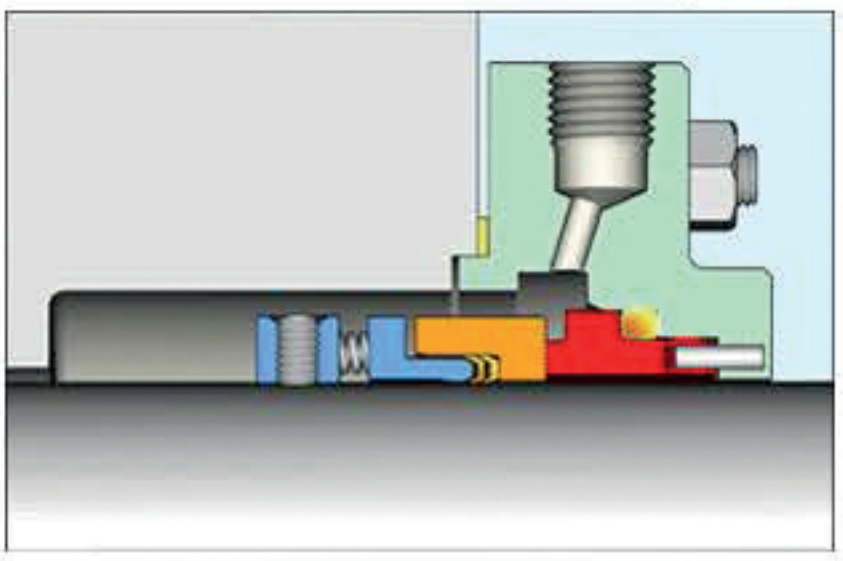

VN 3

* Standard sizes	20mm to 150mm
* Max. Pressure	25 kg/cm²
* Max. Temperature	355°F (180 °C)
* Max. Speed	5000fpm

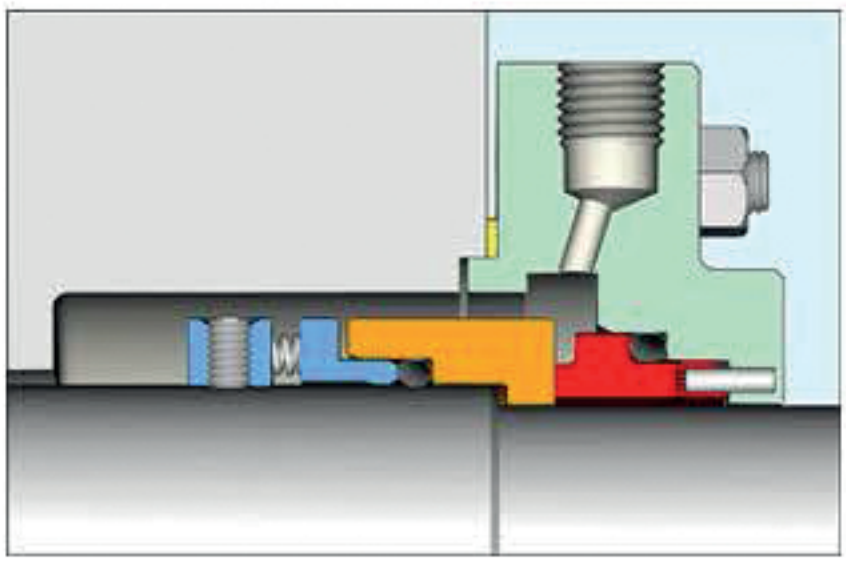

VN 4

* Standard sizes	20mm to 150mm
* Max. Pressure	25 kg/cm²
* Max. Temperature	500°F (260 °C)
* Max. Speed	5000fpm

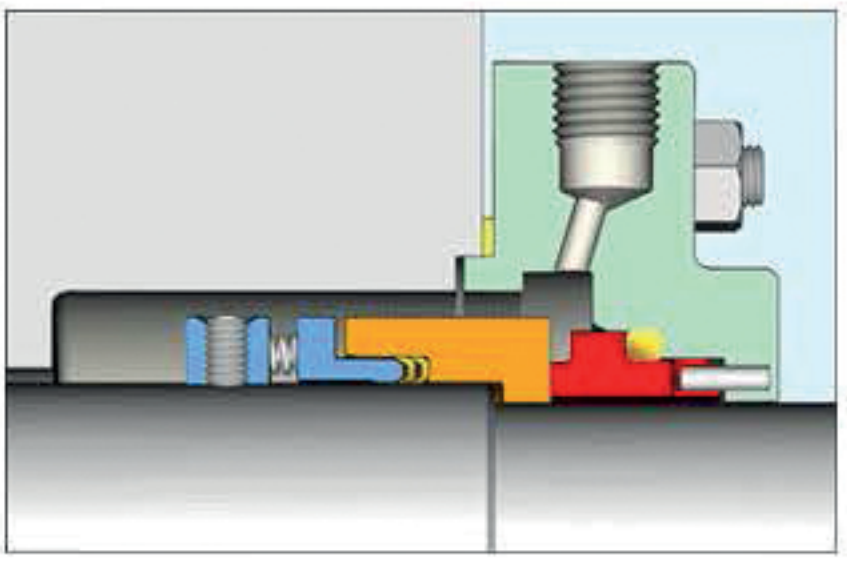

본 자료는 멀티스 하이드로의 자산으로서 전체 또는 일부를 복사하여 사용할수 없으며 멀티스 하이드로의 승인 없이 일의 복사 또는 본래의 목적과 다르게 사용시 법의 책임을 받게 됩니다.