수동형고조파필터 사양 Rating Specification

Specifications

MODEL	용량 (kW)	Rated Currnt (A)	Dimensions(mm)						Weight (kg)	Type	FAN Controller
			W	D	H	ø E	a	b			
WYPHF-90C	90	170	422.2	502.6	904	25			170	B	O
WYPHF-110C	110	220									
WYPHF-132C	132	250	500.2	487	1050	25			250		
WYPHF-160C	160	300									
WYPHF-185C	185	309	561.2	564.3	1245	35			330		
WYPHF-220C	220	370									
WYPHF-250C	250	480									

※Type "B" 제작시 SIZE는 당사와 협의 바랍니다.

Connection Diagram

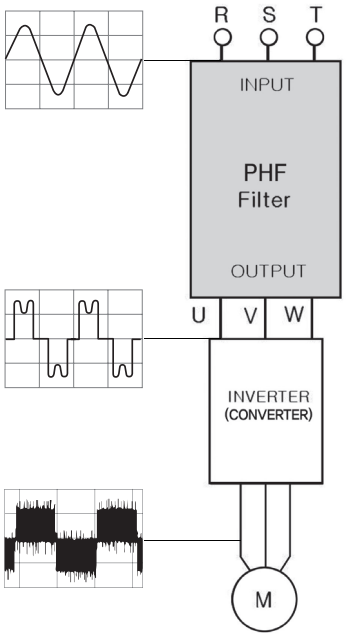

Dimension

B Type

