SHINEUI 신의엔텍(주) ShinEui Entec co.,Ltd.
주소 : 인천광역시 부평구 청천동 440-17 번지
전화 : 82-32-503-3796
팩스 : 82-32-504-0261

유량흐름스위치-L

제품 사양서



제품 특징

- 낮은 유량에서도 동작이 가능하다.
- 유체에 포함된 작은 이물질에 영향을 받지 않는다.
- 밸브와 연결구조를 다양하게 보유하고 있다.

목 차

제품 적용 …… 1
제품 특징 …… 1
제품 사양 …… 1~2
제품 도면 …… 2

제품 적용

유체의 흐름을 측정하는 모든 곳에 사용이 가능하다.

가스보일러/순간 온수기 유량을 측정하는데 사용하다.

제품 사양

유량 동작점(ℓ/min)	: ON	2.8± 0.4
	OFF	2.4± 0.4
설치 방향	: 수직	
허용 유체 온도	: 0 ~ 60℃(유체가 얼지 않을 것)	
허용 주위 온도	: 0 ~ 70℃	
구성 재료	: Body	: NY66(G/F30%)
	Magnet	Sr - Fe
	O-ring	Silicone
	MG Plate	SUS316

제품 사양

허용 압력		: 0.2 ~ 10 kgf/cm^2
전기적 특성	: 공급전원	: DC100V, 150VAC
	사용전류	: AC, DC 0.5A
	사용전력	: 10VA(W)
	초기접촉저항	: less than 300 mΩ (included resistance)
내수압 특성		: 출구측을 막고 입구측에 수압 30kgf/㎠를 1분간 가했을 때 누수 및 변형 파손이 없음.
내전압 특성		: 1500VAC 전압을 1분간, 다량 생산시 1800VAC 전압을 1초간 인가시 견딤. (전류 3mA 이하)
내수격 특성		: 입구측에 수압 20kgf/㎠를 가한 후, 동압상태에서 10회 차단하여 누수 및 변형 파손이 없음
절연저항 특성		: 500VDC를 충전부와 비충전부 간에 인가시 100MΩ 이상.

제품 도면

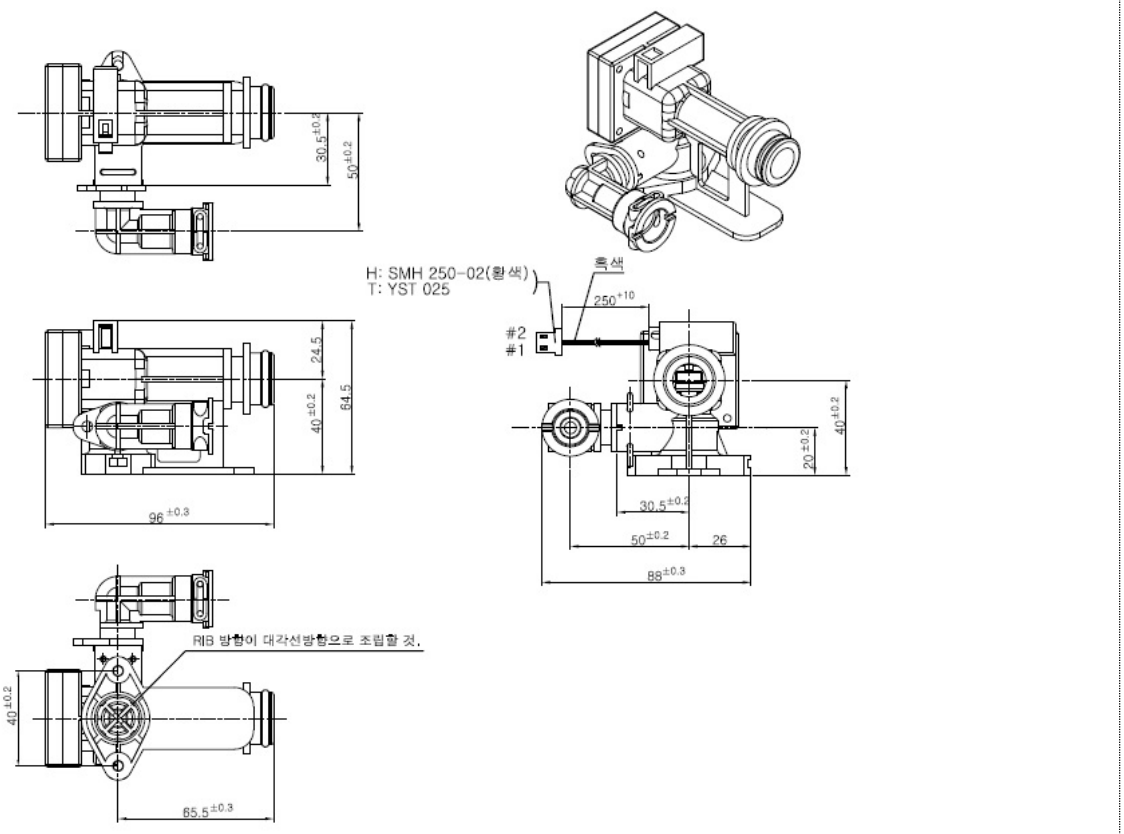

Fig 1. 유량흐름스위치

상기 사양과 제품형상, 치수 등은 제품성능을 위하여 예고 없이 수정될 수 있습니다.