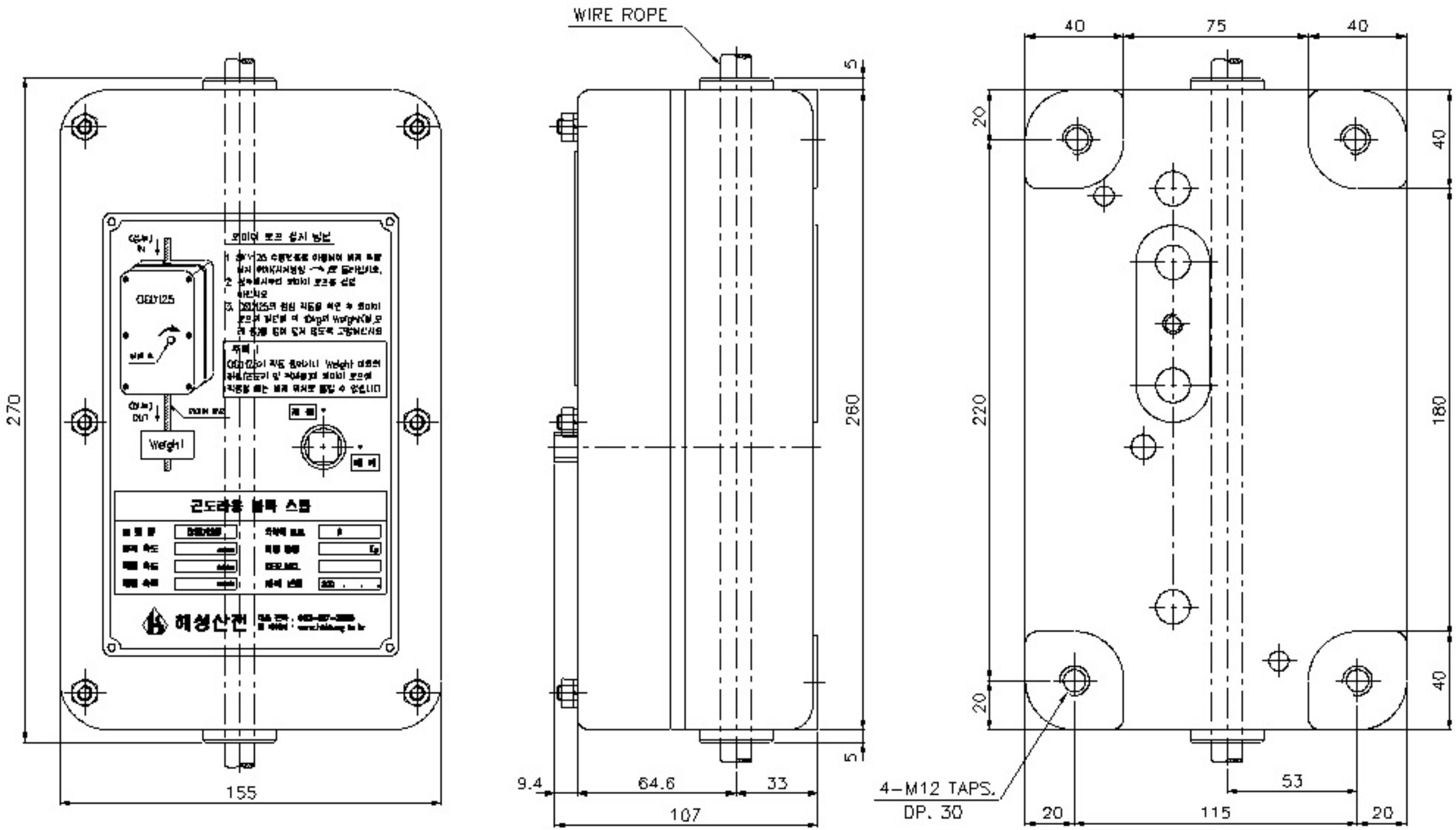
WIRE ROPE
5
260
5
9.4
64.6
33
107
270
155
40
75
40
20
40
220
180
40
20
4-M12 TAPS.
DP. 30
53
20
115
20
Weight
근도라용 블록 스톱
해성산전