WTK-H308/H208

2메가픽셀 30배, 20배 줌 Hybrid(Network+HD-SDI) IR Rugged PTZ 카메라

HD-SDI

ONVIF



제품특징

- 2메가픽셀 고해상도 비디오 출력
- Network, HD-SDI, CVBS
- 30배 광학 줌(4.3mm~129mm) & 32배 디지털 줌
  20배 광학 줌(5.2mm~104mm) & 32배 디지털 줌
- Day & Night(ICR)
- Real-time True WDR
- DNR(디지털 노이즈 제거 : 2D+3D)
- DIS(디지털 영상 흔들림 보정)
- Privacy Mask Function(사생활 보호)
- HLC(강한 빛 보정)
- Defog(안개 보정)
- 255 프리셋, 8 투어, 8 스캔, 4 패턴
- 360° 연속 팬 회전, -90°~+90° 틸트 동작
- 와이퍼 장착
- IR LED 30개(200m 매뉴얼 포커스)
- 스마트 IR 시스템 적용(10단계 자동 제어)
- 내충격성 알루미늄 다이케스팅 하우징
- 내부 공기 제어 밸브 장착
- 특정지역 가변문자 표출지원
- IPv4, IPv6 지원
- 트리플 스트림, 멀티 캐스트
- H.265, H.264, MJPEG
- ONVIF 호환
- 영상지연 없는 네트워크 영상전송(2메가픽셀에서 200ms 이하의 영상지연)
- 동적 IP 할당 지원
- 로컬 저장을 위한 메모리 카드 슬롯 내장
- 양방향 오디오 전송 지원

※ Audio 기능을 사용하는 모델은 CVBS와 ALARM을 지원하지 않습니다.

외관도

Unit : mm

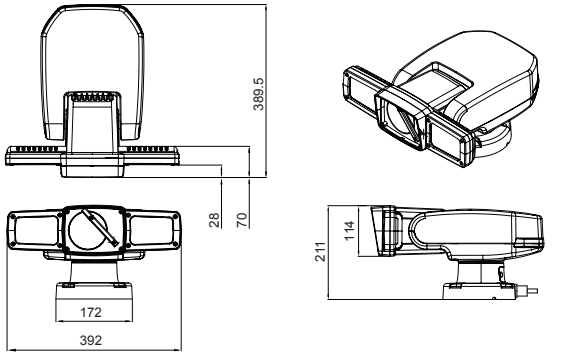

일반	
사용전원	DC24V ~ DC32V
소비전력	DC24V, 8A
동작 온/습도	-20°C ~ +50°C / 0% ~ 90% RH
방진/방수	IP66
재질	Aluminum
외형치수	392(W) x 211(H) x 389.5(D) mm
무게	12Kg

모델		WTK-H308			WTK-H208		
영상							
촬상소자		1/3" Panasonic CMOS Sensor			1/2.8" Sony Starvis CMOS Sensor		
총화소		1981 (H) x 1288 (V) = 2.55M Pixels			1945 (H) x 1109 (V) = 2.16M pixels		
유효 화소		1944 (H) x 1212 (V) = 2.35M Pixels			1937 (H) x 1097 (V) = 2.12M pixels		
영상 포맷		1080p@30/25fps, 720p@60/50fps, 720p@30/25fps					
최저조도	Color	0.05 lux / DSS 0.002 lux			0.01 lux, DSS : 0.001 lux		
	BW	0.005lux / DSS 0.0001 lux			0.001lux, DSS : 0.0001 lux		
	IR-LED	0 lux					
S/N 비		more than 50dB (AGC off)					
영상출력		Network, HD-SDI, CVBS					
렌즈		30x			20x		
렌즈타입		30x Day & Night Zoom Lens			20x Day & Night Zoom Lens		
줌 배율		Optical 30x, Digital 32x Zoom			Optical 20x, Digital 32x Zoom		
초점거리		f = 4.3 mm ~ 129.0 mm			f = 5.2 mm ~ 104 mm		
구경비		F1.6 (wide) ~ F4.7 (tele)			F1.5 (wide) ~ F3.5 (tele)		
화각(D, H, V)	WIDE	72.9°	65.1°	38.4°	63.2°	56.4°	33.5°
	TELE	2.64°	2.34°	1.36°	3.5°	3.1°	1.7°
팬 / 틸트							
팬 범위		360° Continuous					
팬 프리셋 속도		1~150°/sec					
틸트 범위		-90°~+90°					
틸트 프리셋 속도		1~150°/sec					
프리셋 정밀도		255 points, less than 0.1° accuracy					
카메라 기능							
카메라 타이틀		ID / Title / Zoom Ratio / System Message					
Day & Night		Auto / Day / Night / Ext-in					
역광보정		Off / WDR / BLC / HLC					
콘트라스트 개선		Off / Low / Middle / High					
노이즈 제거		Auto / Off / Low / Middle / High					
안개보정		Off / On(Auto / Manual)					
영상흔들림보정		Off / On					
프라이버시 기능		Off / On (24 positions)					
디지털 저속 셔터		Off / x2 / x4 / x8 / x16 / x32					
이득 보상		Off / On			0 ~ 10 steps		
화이트발란스		Auto / One Push / Manual / Indoor / Outdoor					
전자셔터		1/30(25) ~ 1/30,000 sec			1/30(25) ~ 1/60,000 sec		
디지털줌		Off / x2 ~ x32					
Digital Flip		Off / H / V / H&V					
디지털 I/O		1 alarm					
원격제어		RS-422, 485					
프로토콜		Pelco-D / Pelco- P / WONWOO					
네트워크							
이더넷		RJ-45 (10/100BASE-T)					
비디오 압축 방식		H.265, H.264, MJPEG					
해상도		1920x1080, 1280x720, 1024x576, 640x360, D1, 4CIF, VGA, CIF, QVGA					
비트레이트		32Kbps~8Mbps (CBR/VBR 지원)					
프레임레이트		30fps@1920x1080					
동시 전송 능력		최대 3종의 스트림 동시 전송 (H.265, H.264, MJPEG)					
오디오 입/출력 단자		마이크 인 / 오디오 아웃					
오디오 압축 방식		G.711					
오디오 통신		양방향					
프로토콜		TCP, UDP, IP, HTTP, DHCP, DNS, ICMP, ARP, IPv4 / IPv6, DDNS, NTP,					
		SNMP, Syslog, UPnP, Bonjure, ZeroConf, RTP/RTSP, Onvif, Genetec Protocol					
메모리 슬롯		SDXC (up to 64GB, MicroSD)					
보안		MD5 Password / iptables (firewall) / SSL					
웹페이지 언어		Korean, English					
웹뷰어		IE8.0 or above, Microsoft Edge, Firefox, Google Chrome, Apple Safari					