RTC Rotary Table Chuck 로터리 테이블 척



제품 특징
로타리테이블의 분할절삭 가공에 최적, 파워척 죠와 완벽호환

주요 기술
씰구조로 절삭유와 이물질로부터 보호
BUILT-IN 에어실린더로 설치 및 작동시 편리

Application / Customer's Benefit
Suitable for indexing machining, Power chuck jaws can be compatible

Technical features
Sealed aginst coolant and chips
With built-in cyliner, less space and easy operation

제품 사양 / SPECIFICATIONS

		RTC-110	RTC-160	RTC-210	RTC-260
관통경[mm]	Thru Hole Dia.	8	20	30	43
죠스트로크 직경[mm]	Jaw Stroke Dia.	5.2	5.2	6.3	6.3
플런저 스트로크[mm]	Plunger Stroke	11.3	11.5	13.7	13.6
최대정적 파악력[kN(kgf)]	Max. Static Gripping Force	7.5	21	33	48
최대설정 공압력	Max. Pneumatic Pressure	0.7 (7)	0.7 (7)	0.7 (7)	0.7 (7)
허용최고 회전속도[min^{-1}]	Max. R.P.M.	100	72	50	50
무게 (소프트죠 부착)[kg]	Weight (included Soft Jaws)	7.3	22	27.7	42.5
관성모멘트 [$N \cdot m^2$($kg \cdot m^2$)]	Moment of inertia	-	-	-	-

관통경 범위 Thru Hole Range : Ø8~Ø43
클램핑 범위 Clamping Range : Ø10~Ø250

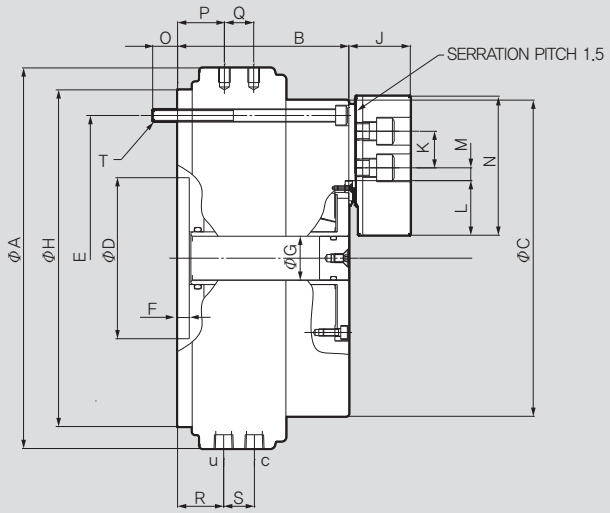

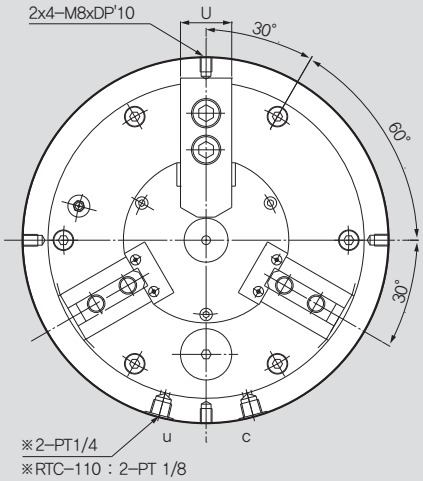

※ 척의 오랜 수명을 유지하기 위해 최소 일 2회 이상 그리스를 주입하여 주십시오.
※ It is recommended to grease chucks at least twice a day in order to maximize longevity.

제품 치수 / DIMENSIONS

	RTC-110	RTC-160	RTC-210	RTC-260
ΦA	145	210	260	304
B	92	102	117	125
ΦC	113	166	216	264
ΦD	80	80	110	140
E	98	148	195	234
F	6	7	8	8
ΦG	8	20	30	43
ΦH	124	175	230	268
J	27	36	42	46
K	14	20	25	30
L max.	32.8	41.9	53	66
L min.	30.2	39.3	49.85	62.85
M max.	5.4	9.25	14.75	16
M min.	2.4	4.75	8.75	8.5
N	55	72	95	110
O	11	15	17	16
P	25.5	31	32	39.5
Q	12.2	18	20	21
R	25.5	32.3	31.5	39.5
S	12.2	15.2	21	21
T	M6x95L	M8x105L	M8x125L	M10x130L
U	23	31	35	40