IDL-S Series

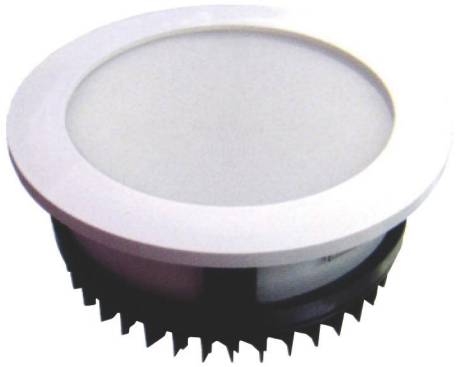

Features

· KS인증제품
· 탁/부착형 방열 구조
· 설치/제거의 편의성
· 실내 및 사무실, 일반조명 대체
· 회의실, 로비, 화장실, 건물 복도 등

Technical Data

구 분		SIE-IDL-S-10	SIE-IDL-S-15	SIE-IDL-S-20
전기사양	소비전력 (W)	10W	15W	20W
	정격전압 (V)	220V	220V	220V
	역율 (%)	95이상	95이상	95이상
	전원효율 (%)	85이상	85이상	85이상
광사양	전광속 (lm)	800	1,200	1,600
	연색성 (CRI)	75이상		
	광효율 (lm/W)	80이상		
	색온도 (K)	2700K~6800K		
수명 (시간)		30,000이상		
사용주위온도(℃)		-20℃ ~ +40℃		

Dimension

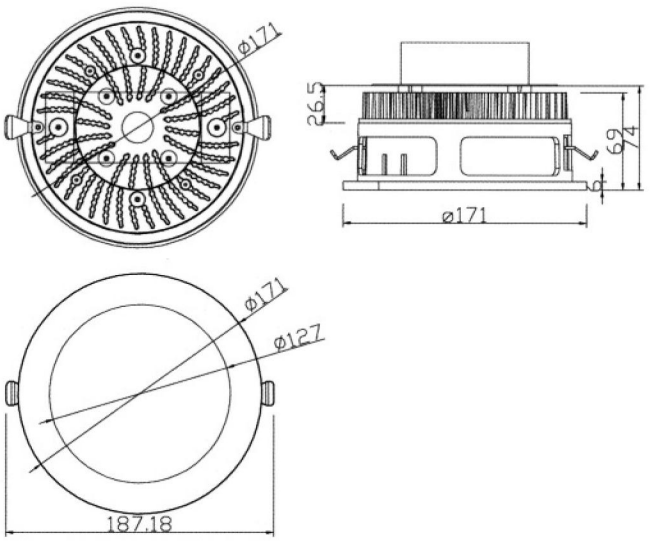

설치예시

