# KAFU251~551 series


KAFU251-02


KAFU351-03

## 특징

● KAFU 시리즈는 압축공기에 있는 에어로졸(Aerosol)상의 기름입자를 분리, 제거하며 0.01㎛ 이상의 카본, 먼지도 제거하므로 매우 깨끗한 공기가 요구되는 정밀계측기, 크린룸용 압축공기의 필터로서 사용됩니다.

| 표시기호 | |
|---|---|
| 수동배수 | 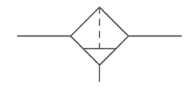 |
| 자동배수 |  |

## 형식기호

※ 형식기호는 알파벳순으로 표시합니다.

KAFU251 - N 02 B D S - M

① ② ③ ④ ⑤ ⑥ ⑦

### ① 시리즈

| | |
|---|---|
| KAFU251 | Rc(PT) 1/4, 3/8 |
| KAFU351 | Rc(PT) 3/8, 1/2 |
| KAFU551 | Rc(PT) 3/4, 1 |

### ② 나사규격

| | |
|---|---|
| 무기호 | Rc(PT) 나사(표준) |
| G | G 나사 |
| N | NPT 나사 |

### ③ 관접속구경

| 구분 | | KAFU 시리즈 | | |
|---|---|---|---|---|
| | | 251 | 351 | 551 |
| 02 | Rc(PT)1/4 | ● | | |
| 03 | Rc(PT)3/8 | ● | ● | |
| 04 | Rc(PT)1/2 | | ● | |
| 06 | Rc(PT)3/4 | | | ● |
| 10 | Rc(PT)1 | | | ● |

### ④ 브라켓

| | |
|---|---|
| 무기호 | 없음 |
| B | L형 브라켓 |

### ⑤ 드레인 형태

| | |
|---|---|
| 무기호 | 수동드레인(표준) |
| D | 플로트식 오토드레인(N.O) |

### ⑥ 옵션

| | |
|---|---|
| 무기호 | 없음 |
| S | 차압표시기 |

### ⑦ Bowl 형태

| | |
|---|---|
| 무기호 | POLY BOWL+NYLON CASE(표준) |
| M | METAL BOWL(파이프관형 유리창) |
| MS | METAL BOWL(둥근판형 유리창) |

※ 251시리즈는 MS로 적용 불가합니다.

## 사양

| | | | |
|---|---|---|---|
| 사용유체 | 압축공기 | | |
| 최고사용압력 | 1.0MPa | | |
| 최저사용압력 | 0.15MPa | | |
| 보증내압력 | 1.5MPa | | |
| 주위온도 및 사용유체온도 | 5 ~ 60℃ | | |
| 여과도 | 0.01㎛(95% 여과가능입자) | | |
| 필터재질 | 유리섬유 | | |
| Bowl 형태 | 폴리카보네이트(표준) / 메탈 | | |
| 엘레멘트 수명 | 압력강하가 0.1MPa에 도달할 때 | | |
| 제품중량(g) | KAFU251 | KAFU351 | KAFU551 |
| | 600 | 900 | 1,800 |

### ⚠ 취급상 주의사항

1. 필터 엘레멘트의 교환은 사용후 2년 또는 압력강하가 1.0kgf/㎠ 일때 합니다.
2. 자동배출기를 사용할 경우 배출구에 배관을 설치할때는 배관내경 4φ이상, 길이 1m 이내로 합니다. 또한 위로 올라가는 배관은 피하십시오.
3. 자동배출기의 이상시 원터치 피팅을 수직방향으로 작동시켜주면 수동배출이 가능합니다.
4. 드레인 콕 부착의 경우 드레인의 액면이 측면유리의 가시부내에까지 오면 드레인을 배출 시킵니다.

## 유량 특성

최대 유량을 만족하는 모델을 선정하십시오.

주의: 공기유량이 최대유량을 넘으면 마이크로 미스트 세퍼레이터가 정상적으로 작동할 수 없습니다.

———— 엘레멘트 오일 포화상태
- - - - 초기 상태

KAFU 251

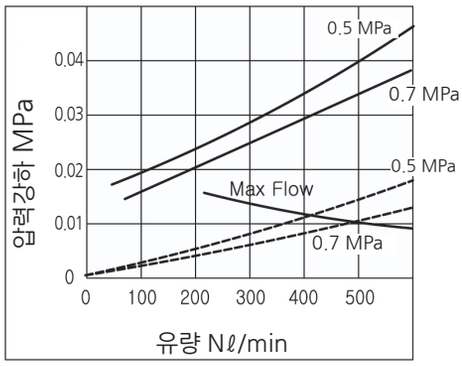


KAFU 351

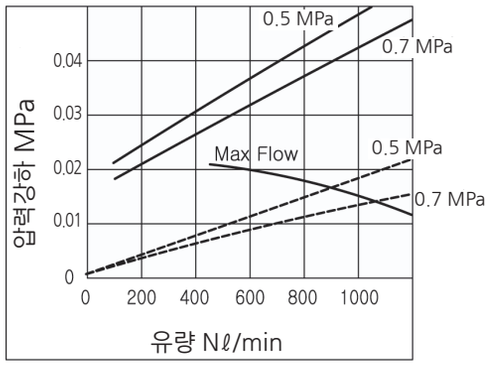


KAFU 551

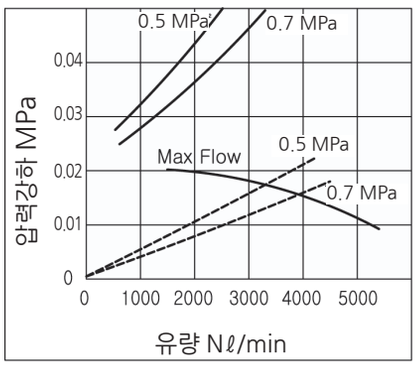

## 구조도

KAFU 251 ~ 551

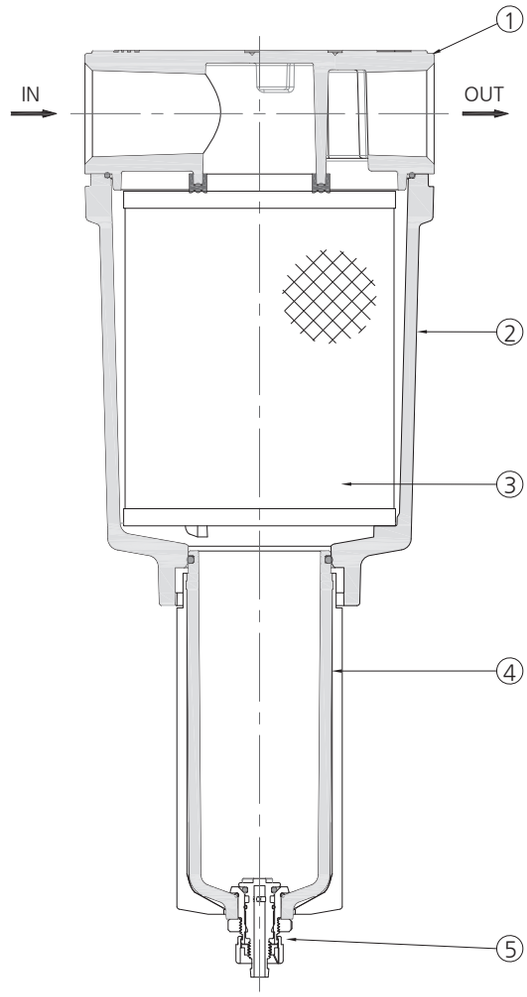


### 부품명

| 번호 | 부품명 | 재질 |
|---|---|---|
| 1 | Body | ALDC |
| 2 | Bowl Housing | ALDC |
| 3 | Filter Element | 유리섬유 |
| 4 | Bowl | PC / Nylon / ALDC |
| 5 | Manual Drain ass'y | Nylon |

### Filter Element 단면도

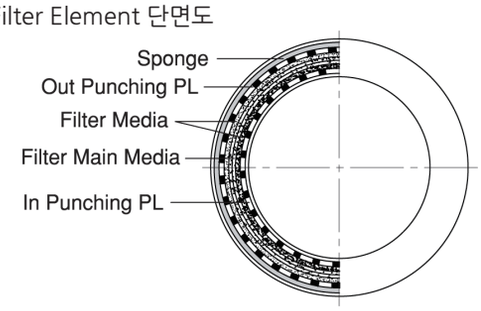


### 교환 부품

| 부품명 | 재질 | 부품 번호 | 사이즈 (Ø×높이) (mm) |
|---|---|---|---|
| Filter Element | 유리섬유 | KAFU-EL251 | 58×52.5 |
| | | KAFU-EL351 | 70×77 |
| | | KAFU-EL551 | 95×117 |

## 외형치수도

KAFU251 ~ 551

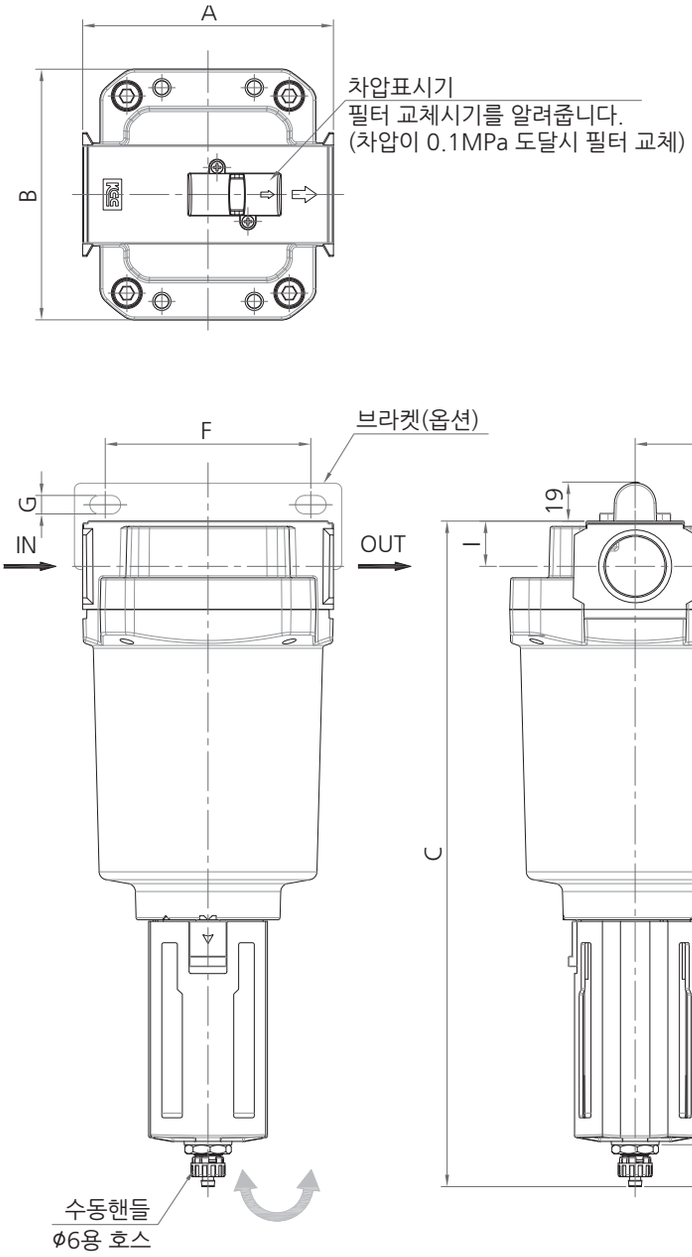


MS : 미니메탈바울(둥근판형 유리 표시창)

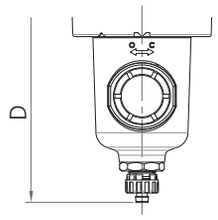


MS형 바울은 251시리즈에 적합하지 않습니다.

M : 메탈바울(파이프관형 유리 표시창)

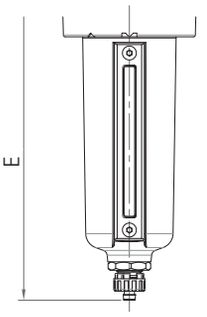


플로트식 오토드레인(N.O)

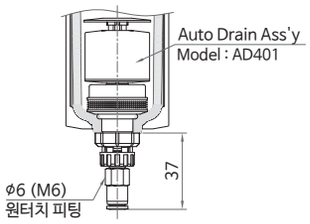


L형 브라켓

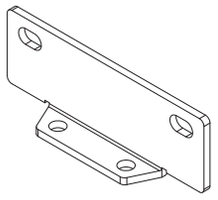

BL251~551

| 모델 | 관접속구경 Rc(PT) | A | B | 높이 (오토드레인 제외) | | | F | G | H | I | J |
|---|---|---|---|---|---|---|---|---|---|---|---|
| | | | | C | D(MS) | E(M) | | | | | |
| KAFU 251 | 1/4, 3/8 | 76 | 76 | 207 | - | 245 | 66 | 6 | 40 | 13 | 20 |
| KAFU 351 | 3/8, 1/2 | 90 | 90 | 266 | 220 | 276 | 80 | 7 | 49 | 16 | 25 |
| KAFU 551 | 3/4, 1 | 122 | 122 | 324 | 278 | 334 | 100 | 9 | 65 | 22 | 30 |