TECHNICAL DATA

WRT BARREL HYDRANT

FIRE FIGHTING HYDRANT EQUIPMENT

SLH-150P

Shilla Fire Co., Ltd | Head Office : (22B 8L) 20, Eunbong-ro 75beon-gil, Namdong, Incheon, Korea. 21631
Tel. : 82-32-817-8119 | Fax. : 82-32-817-5119 | Home Page : www.shillafire.com | E-mail : webmaster@shillafire.com

Specifications

Model No.	SLS-150P
Material	Pipe - Carbon Steel (SPPS, SGP)
	Flange - A105
Type	Non-Self Drainage Type
Connection Size	Inlet - ANSI #150 6" R.F
	or F.F Flg
	Outlet - Hose Conn. : Two FE65
	Male Thr'd
	or Flange
	- Pump Conn. : FE100 or
	FE115 (M) Thr'd or Flg
Surface Finish	Powder Coated.
	Thickness - Min. 60㎛
Color	Yellow or Fire Red
Weight	Approx. Kg

이미지 준비 중

Description

동파위험이 없는 지역에 설치 사용이 가능하다.
구조가 간단하여 고장이나 파손의 염려가 없으며
내외부 부식방지 도료를 적용하여
부식가능성을 최소화 하였다.
3-WAY 타입으로 2개의 Hose Connection Valve와
Pump Connection Valve로 구성된 소화전으로 현장조건에 따라
다양한 밸브를 부착하여 사용할 수 있다.

Drawing

(Dimension are in mm)

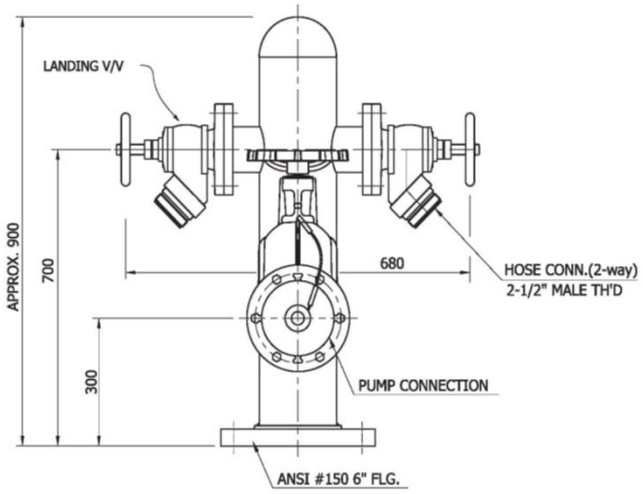

Features

- 주물 내부 부식방지를 위한 타르에폭시코팅
- 다양한 소화전용 밸브를 부착 사용 가능
  [주의. 금속시트 적용 밸브는 권장하지 않음]
- 엘보를 연결하여 방수총 사용 가능

Applications

- 신속성과 편리성을 감안하여 다양한 밸브를 선택 사용 가능
- 호스 꼬임이나 파손 방지를 위한 회전형 엘보 부착 가능

Ordering Information

- Model No.
- Connection Size
- Connection Valve
- Connection Type (Thread or Flange or etc.)
- Surface Finish Color (Natural or Red or Yellow)