

KA1080BL-IR36-F3.6

아날로그HD All-in-One FIXED LENS IR BULLET CAMERA

제품특징

[공통사양]

- 1/2.9" 2.1Megapixel CMOS
- 아날로그HD 올인원 카메라
- HD-TVI, HD-A, HD-C
- 3.6mm 고성능 메가픽셀 렌즈 내장
- Full-HD 해상도
- 3DNR 적용(노이즈 제거)
- True Day&Night (ICR)
- 안개 제거 기능 (Defog)
- IR LED : 35pcs
- IP66 수준의 방진/방수
- UCC 기능

외관도 (단위 : mm)

KA1080BL-IR36-F3.6

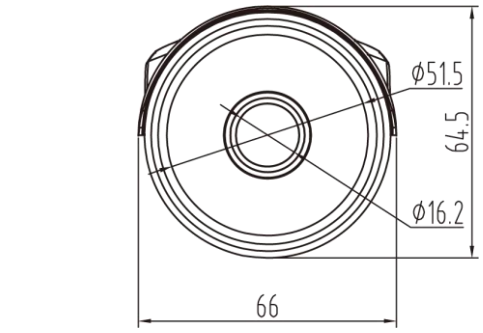

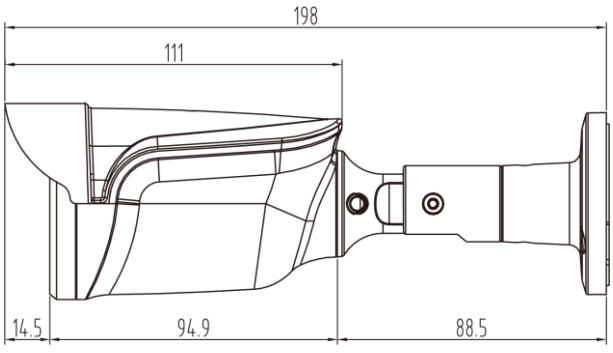

제품사양

비디오			
항목		NTSC	PAL
센서		2.1 메가픽셀 CMOS	
총 화소 수		1920(H) x 1080(V) = 2.1M 픽셀	
촬상 방식		순차주사	
렌즈	필터	True Day & Night (ICR)	
	타입	3.6mm Fixed MEGA Lens (f2.1)	
비디오	출력단자	1 (BNC 1.0 Vp-p, 75Ω)	
	해상도	1080P30 / 720p30, 720p60(crop)	1080p25 / 720p25, 720p50(crop)
	포맷	HD-TVI, HD-A, HD-C	
비디오 제어	자동이득제어	LEVEL 0~10	
	신호대 잡음비	52dB 이상	
	역광보정	OFF / HLC / BLC / WDR	
	ACE	OFF / LOW / MIDDLE / HIGH	
	최저조도	0.02Lux (DSS x32)	
	DNR (노이즈제거)	OFF / LOW / MIDDLE / HIGH	
	화이트 밸런스	AUTO / AUTOext / PRESET / MANUAL	
	셔터	INDOOR / OUTDOOR / INDOOR-ANTI-BLUR / OUTDOOR-ANTI-BLUR / FLICKER / MANUAL (11 steps)	
	OSD 언어	영어	
	Day & Night	COLOR / BW / EXTERN / AUTO	
	안개제거	OFF / ON (AUTO, MAUAL-LOW / MIDDLE / HIGH)	
	사생활 보호	OFF / ON (Programmable 16 zones)	
	디펙 보정	LIVE DPC	
	DSS	OFF / AUTO / x2~x32	
	디지털 효과	OFF / H-MIRROR / V-MIRROR	
	IR LED	35 pcs	
	스마트 IR	OFF / ON	
	제어	UCC	
전원			
전력 소모		Max 4W	
입력 전압		DC 12V(±10%)	
환경			
사용 온도 / 습도		-10℃ ~ +50℃ / MAX 90% RH	
보관 온도 / 습도		-20℃ ~ +60℃ / MAX 90% RH	
인증			
인증		KC	