Unice-200

Full - Closed Loop System



ERAETECH

Unice-200

Full - Closed Loop System

01

스텝모터와 감속기를 이용한 소형 스카라 로봇

02

2상 스텝모터와 18:1 감속기, 크로스 롤러 베어링

03

Full Closed Loop 시스템

04

A, B, Z 총 3축과 간단하게 배선 가능

05

RS485 통신

06

효율적인 공간 활용과 저렴한 가격



1. Drive / Controller In-built System

Unice 로봇 시리즈는 외부 컨트롤러 박스가 따로 없이 로봇 안에 내장되어 있습니다.
따라서 기존의 공간을 더 효율적으로 사용 할 수 있습니다.

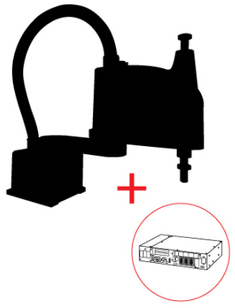

타사 스카라

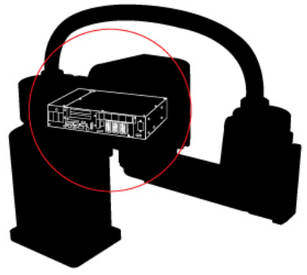

이레텍 Unice

2. 소형 사이즈 유닛

사용자의 공간적인 활용도를 위해 소형 사이즈로 제작되었습니다. (400*96*260)
좁은 공간에서 가벼운 물체의 이송에 최적화 되어 있습니다.

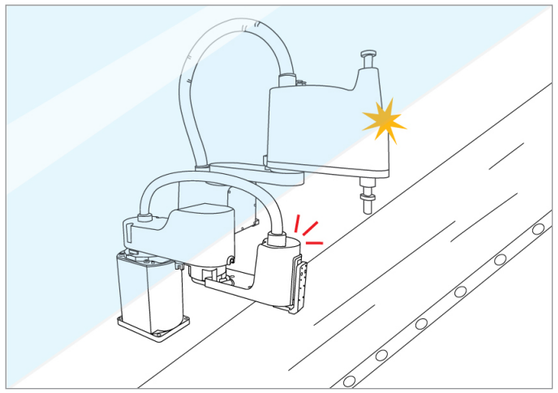

3. 합리적인 가격과 성능

Unice 로봇 시리즈는 저가형 스카라 로봇입니다. 기존의 스카라 로봇 구매가 부담스러우셨던 사용자들께 합리적인 가격과 성능을 제공합니다.



타사 스카라

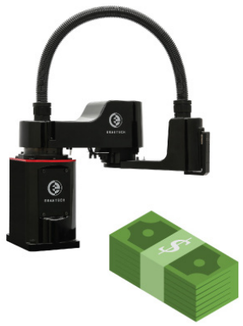

이레텍 Unice

4. Full Closed-Loop 스텝모터와 감속기 적용

본 로봇은 이레텍의 Full Closed-Loop 스텝모터와 1:18 중공형 감속기를 사용하여 설계되었습니다.
따라서 기존 스텝모터의 탈조와 서보모터의 헌팅 문제가 없습니다.



ERI60-18



ERI85-18



ELA20

5. 품격있는 로봇 디자인

Unice 로봇 시리즈는 산업용 로봇 이미지를 탈피하여 고급스러운 디자인을 채택하였습니다.
고급스러운 무광 검정의 바탕색에 이레텍 고유색깔인 빨간색을 적용하여 어떠한 산업장비에서도 잘 어울립니다.



6. 다양한 사용 용도

다양한 산업군의 여러 용도에 적용 가능합니다.

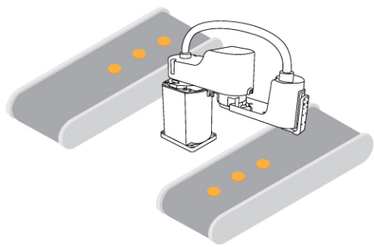

컨베이어 이송

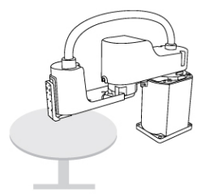

고 정도 위치결정

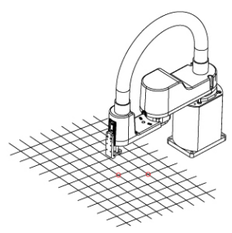

고 정도 좌표결정

Unice - 250 - 40 - ㅁ

1 2 3 4

❶ Product Name

Unice

❷ Max. Stroke

250 mm

❸ Z축 Stroke

40 mm

❹ Customer Code

* 기타 Stroke나 특주형은 본사로 문의 바랍니다.

Unice 사양표

		총 스트로크
A	ARM 길이	150
	구동범위	200
	감속비	1:18
	구동모터	ClosedLoop step motor
B	ARM 길이	120
	구동범위	240
	감속비	1:18
	구동모터	ClosedLoop step motor
Z	스트로크	40
	권장부하	1.25kg
	구동모터	ClosedLoop step motor
A/B 합성 최대속		1000mm/s
Z 최대 속도		200mm/s
제품 치수		400*140*260
제품 무게		8kg
구동 전압		24V DC
통신 사양		RS485

Unice-200

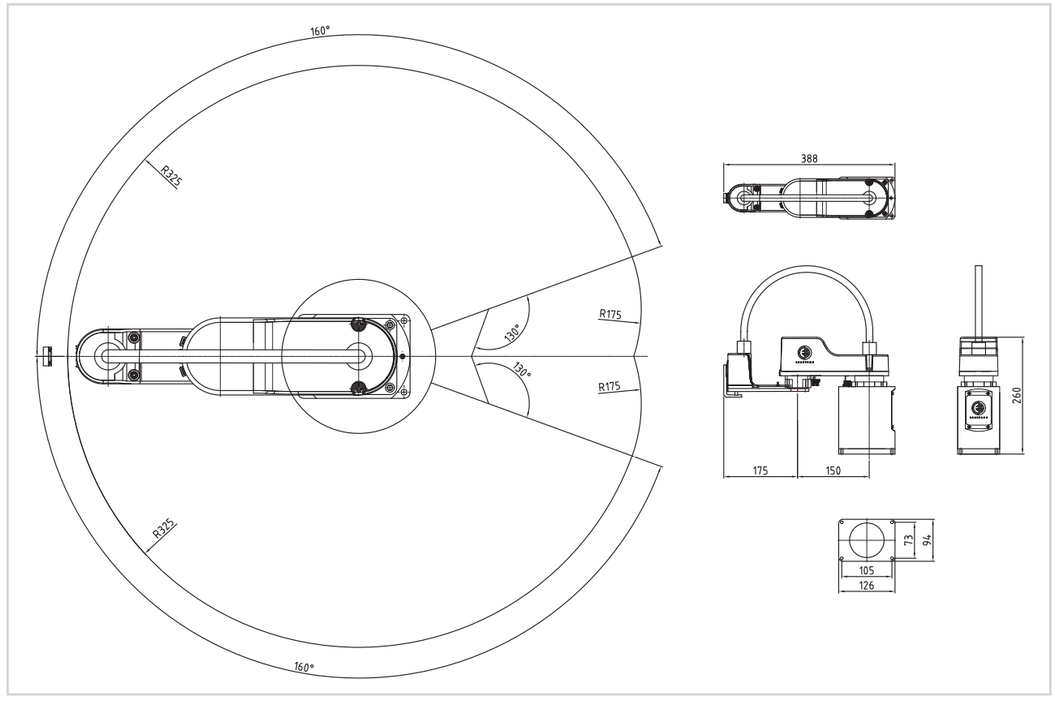
160°
R325
R175
130°
130°
R175
R325
160°
388
175
150
260
73
94
105
126

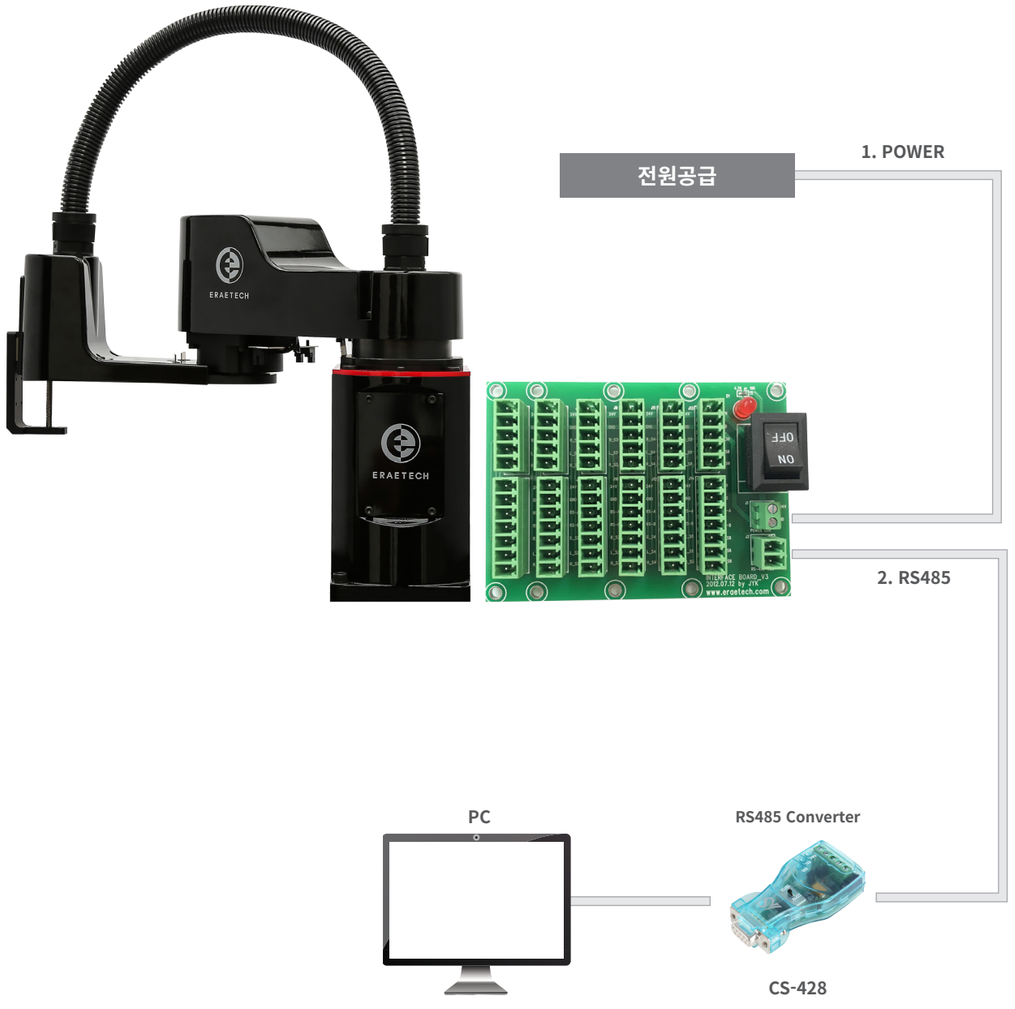
ERAETECH
ERAETECH
전원공급
1. POWER
OFF
ON
2. RS485
PC
RS485 Converter
CS-428

RS485 Converter

Converter	상세스펙	
 CS-428 SYSTEM BASE	최고 통신 속도	921.6 Kbps
	최고 통신 거리	1.2 Km. 24AWG twisted pair 케이블 사용시
	커넥터	RS232: DB9 Female, RS422/RS485: 터미널 블록 5핀
	신호선	– RS232: TXD, RXD, RTS, DTR, GND – RS422: TXD+, TXD-, RXD+, RXD- – RS485: TRXD+, TRXD-
	RS422 모드	Point to Point, Multi-Drop
	RS485 모드	Echo, Non-Echo
	딥 스위치	RS422/RS485 선택
	동작 온도	-40~85 °C
	보관 온도	-40~85 °C



ERAE TECH
www.erae-tech.com

이레텍 (주)
서울특별시 금천구 가산디지털 1로 131 BYC 하이시티 A동 304호,305호
TEL : 02.6947.7777 FAX : 02.6947.7776