Distributed by

P/N : 388037080
PRINTED IN KOREA

사용자 매뉴얼

FULL HD MEGA PIXEL IP ZOOM CAMERA

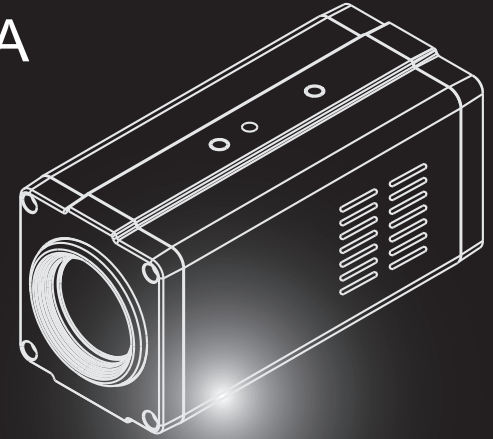

- 제품을 사용하거나 설치하기 전에 반드시 사용설명서를 읽어 주시기 바랍니다.
- 제품의 품질 향상을 위해 디자인과 스펙은 변경될 수 있습니다.

안전한 조작을 위한 주의사항

전원공급
DC 12V전원을 사용할 수 있습니다.
(POE : 802.3af / DC12V)

제품의 취급방법
카메라에 물이나 기타 액체가 흘러 들어가지 않게 주의 하여야 하며, 금속조각이나 기타 전도성 이물질이 들어 가지 않게 주의 바랍니다. 액체나 금속성이물질이 들어가면 화재나 쇼크의 위험이 있습니다.

사용 및 보관장소
카메라를 오래 사용하기 위해서는 제품 사용 및 보관시 다음과 같은 장소는 피하세요.
· 주위 온도가 매우 높거나 낮은 장소
(동작온도는 -10℃ ~ 50℃입니다. 하지만 0℃ ~ 45℃에서 사용하기를 권장합니다.)
· 습하거나 먼지가 있는 장소
· 비에 노출된 장소
· 진동이 있는 장소
· 강한 전자파를 발생시키는 장소

제품관리
· 줌렌즈 표면의 이물질이나 먼지 제거시 송풍기를 사용하세요.
· 카메라 몸체의 이물질이나 먼지 제거시 부드러운 헝겁을 사용하시고, 오염의 정도가 심한 경우 중성제를 묻힌 천으로 닦아주세요.
· 세척시 신나, 알콜, 벤젠 그리고 살충제 같은 휘발성 물질은 사용하지 마세요. 제품의 표면을 훼손하거나 카메라의 동작에 영향을 줄 수 있습니다.

목차

제품특징 04p
구성품 05p
시스템연결도 06p
각 부분 명칭 및 기능 07p
연결하기 09p
외부기기 연결하기 10p
기능선택화면 설정하기 11p
네트워크 설정하기 12p
메인메뉴 14p
초점설정 15p
노출설정 16p
화이트발란스 19p
이미지 20p
지능형기능 22p
스페셜기능 24p
디스플레이 26p
제품사양 28p
제품사이즈 33p
제품 동작 이상 확인 및 조치 34p

제품특징

- 1/3" Panasonic CMOS sensor
- x20, x30 Optical Zoom
- Full HD Resolution : 1920x1080p / 30fps(25fps)
- Day & Night (ICR)
- WDR (Wide Dynamic Range)
- DNR (Digital Noise Reduction, 2D+3D)
- DIS (Digital Image Stabilization)
- Privacy Mask Function
- On Screen Display
- Intelligent Motion Detection

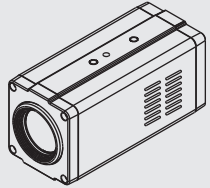

카메라



매뉴얼



케이블

[Optional Remote Controller]

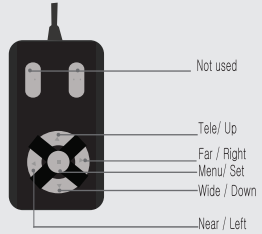

시스템연결도

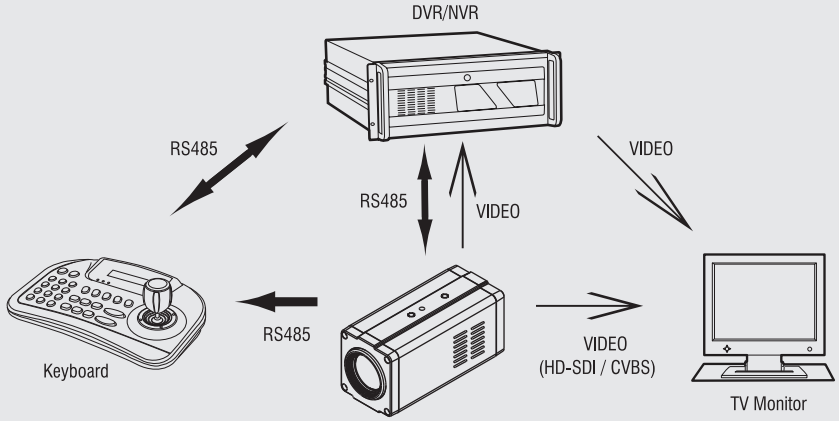

각 부분 명칭 및 기능

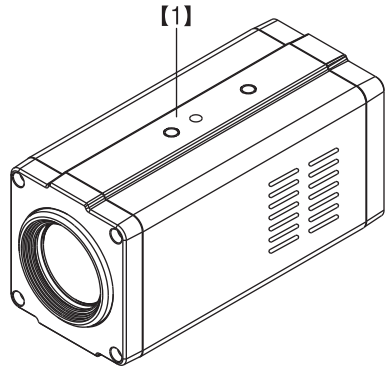

【1】카메라 고정 연결부
본 연결부는 카메라를 설치할 때 사용하세요.

각 부분 명칭 및 기능

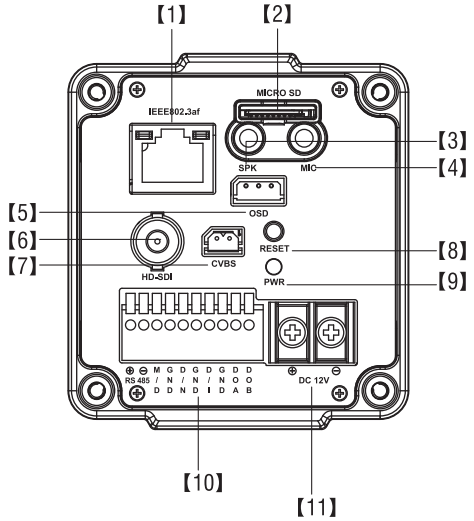

【1】 IEEE802.3af POE / LAN
【2】 MICRO SDCARD MEMORY
【3】 스피커 OUT
【4】 MIC IN
【5】 OSD CONTROL
【6】 HD-SDI
【7】 CVBS OUT
【8】 IP RESET(초기화)
【9】 POWER LED
【10】 외부 입출력 포트
10-1. RS485 +
10-2. RS485 -
10-3. 동작 감지 OUT
10-4. GND
10-5. DAY & NIGHT INPUT(LOW : 야간, HIGH : 주간)
10-6. GND
10-7. 알람 IN
10-8. GND
10-9. 알람 OUT A
10-10. 알람 OUT B

연결하기

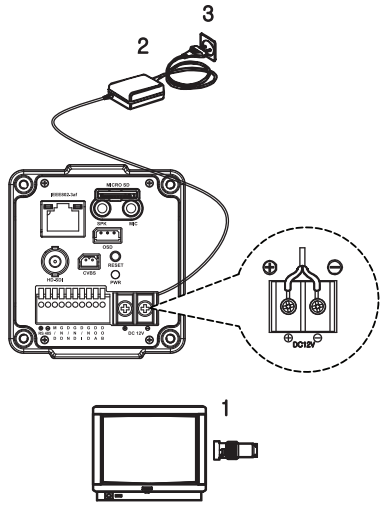

모니터 / PC / NVR 입력 단자에
외부 영상 출력 포트를 연결 하세요(BNC / LAN)

기본연결

주변장치(비디오, 모니터, 렌즈 등)의 연결선은 부속품으로 공급하지 않습니다.

1. 모니터 연결하기
영상을 출력하기 위하여 카메라를 모니터 또는 DVR/NVR과 연결하세요.

2. DC12V 어댑터 연결하기
카메라 뒷면 전원 입력 단자에 DC12V 또는 802.3af POE 전원을 사용 하세요

3. 전원 플러그를 콘센트에 꽂으세요.
전원 표시등에 불이 켜집니다. 화면이 잘 보이도록 모니터의 밝기 등을 조절하세요.

외부기기 연결하기

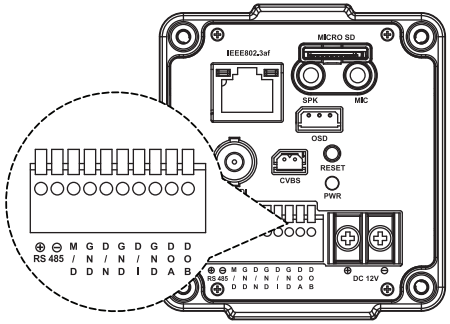

RS-485 통신
외부의 컨트롤러를 RS-485통신을 이용하여 연결합니다.
(Protocol : Pelco-D 2400 지원)

움직임감지 출력
움직임감지기능이 동작중일때 OUT pin과 GND pin에서 DC3.3V 이 출력됩니다.

Day & Night 입력
주/야간모드가 외부장비의 신호로 변경될 수있습니다.
이 기능을 사용하기 위해서는 카메라의 <DAY&NIGHT> 설정이 <EXT>로 설정되어야 합니다.

알람 IN
PORT D/I 핀을 GND와 OPEN / CLOSE 동작 시 웹페이지에 표시되는 알람 기능입니다.
(자세한 내용은 IP 매뉴얼을 참고 하세요)

알람 OUT
웹페이지 매뉴에서 릴레이 ON/OFF 제어를 하면
PORT DOA/ DOB가 SHORT or OPEN 되는 기능입니다.
(자세한 내용은 IP 매뉴얼을 참고하세요)

참고: 본 제품의 전압,전류가 초과될 경우 안전기기 (relay unit)을 사용하십시오.

기능선택화면 설정하기

이 카메라는 화면 상에서 사용자 메뉴를 조정할 수 있습니다. 메뉴의 설정을 변경할 때 Remote Controller을 사용하세요.

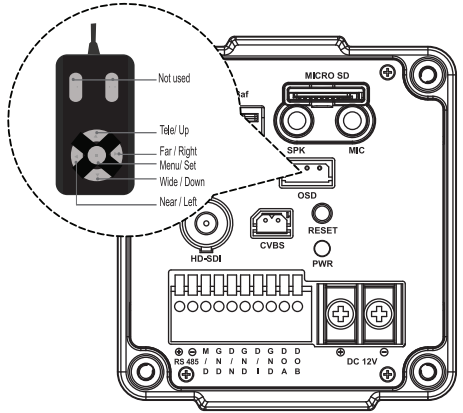

Tele(상): Zoom in, Tele 제어. 커서를 위로 움직입니다. 이 버튼을 이용하여 선택항목을 선택하거나 설정 값을 변경 할 수 있습니다.

Wide(하) : Zoom out, Wide제어. 커서를 아래로 움직입니다. 이 버튼을 이용하여 선택항목을 선택하거나 설정 값을 변경할 수 있습니다.

Far(우) : 수동 포커스조절. 커서를 오른쪽으로 움직입니다. 이 버튼을 이용하여 선택항목을 선택 하거나 설정 값을 변경할 수 있습니다.

Near(좌) : 수동 포커스조절. 커서를 왼쪽으로 움직입니다. 이 버튼을 이용하여 선택항목을 선택하거나 설정 값을 변경할 수 있습니다.

선택 : 선택된 설정값을 실행시키거나 ↵ 표시가 있는 선택항목의 하위메뉴로 진입을 할 수 있습니다.

IP 주소 설정하기
NVTManagement 프로그램을 사용하여 제품의 네트워크 설정을 변경합니다.

1. NVTManagement 실행

• NVTManagement.exe를 실행합니다.

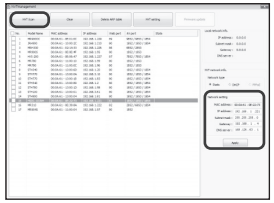

2. IP 주소를 설정합니다.

• NVT Scan 버튼을 클릭하고 리스트에서 해당 모델을 선택합니다.
• IP 주소, 넷마스크, 기본 게이트웨이, 네임서버를 기입하고 Apply 버튼을 클릭합니다.
• ID: root / Password: pass
• 적절한 IP 주소에 대한 정보가 없으면 네트워크 관리자에게 문의하시기 바랍니다.

3. Web Browser 접속

• 접속이 완료된 경우 다음과 같은 화면을 볼 수 있습니다.
ID: root
Password: pass
"Login" 클릭하시면 모니터링 페이지로 이동합니다.
"Setting" 체크박스 버튼을 누르면 설정 페이지로 이동합니다.



네트워크 설정하기

4. 카메라 세팅

4. 1 아래와 같이 "Setting" 창으로 이동



4. 2 좌측 상단의 "비디오 입력" 클릭

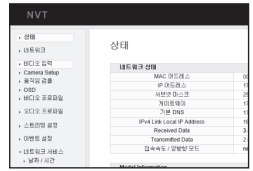

4. 3 아래 비디오 입력 창으로 이동



빨간 박스 한 "ENTER" 버튼 클릭하면 카메라 메뉴 진입합니다.
카메라 메뉴 진입 후 카메라 메뉴 세팅 진행합니다.
* 메뉴 설정은 이어지는 메뉴얼 내용을 참조하세요.

카메라 메뉴부분은 카메라의 업그레이드 및 지속적 품질 개선을 위해 변경될 수 있습니다.
카메라 메뉴 변경시에는 추가 삽지를 통해 설명될 수도 있으니, 카메라 버전과 매뉴얼을 확인해 주십시오.

MAIN MENU

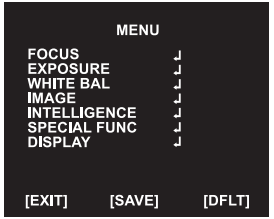

각 기능들은 Visca프로토콜의 메뉴키 command를 사용하여 설정할 수 있습니다.
메뉴는 메인 메뉴와 서브 메뉴로 구성되어 있습니다.
각 메뉴는 7가지의 카메라 기능을 보여줍니다.
각각의 메인 메뉴 오른쪽에는 서브메뉴가 표시됩니다.

매뉴를 저장할때는 [SAVE]를 선택하세요.
매뉴를 저장하지 않을 때는 [EXIT]를 선택하세요.
매뉴를 초기화하고 싶으시면 [DELT]를 선택하세요.

FOCUS

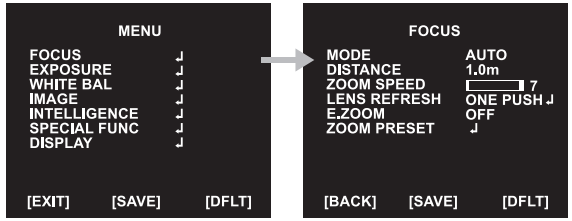

◈ MODE : 초점모드를 설정합니다.
  ► AUTO, ONE PUSH, MANUAL
◈ DISTANCE : 카메라와 피사체간의 최소 초점거리를 설정합니다.
  ►0.1 / 1.0 / 3.0 / 6.0 / 10.0 m
◈ ZOOM SPEED : 줌스피드를 설정합니다.
  ►0 (Slow) ~ 7 (Fast)
◈ LENS REFRESH : 렌즈를 초기화시킵니다.
  ►ONE PUSH↵ / ON (1 day ~ 10 days)
◈ E.ZOOM : 디지털 줌을 설정합니다.
  ►OFF / ON (max x2 ~ x19, x21, x23, x25, x28, x32)
◈ ZOOM PRESET : 줌프리셋을 설정합니다.
  ►PRESET # : 줌프리셋 번호를 선택합니다. (1 ~ 5)
  ►MODE : OFF / ON↵
    ▷ ON↵ : 줌위치를 조절합니다.

EXPOSURE

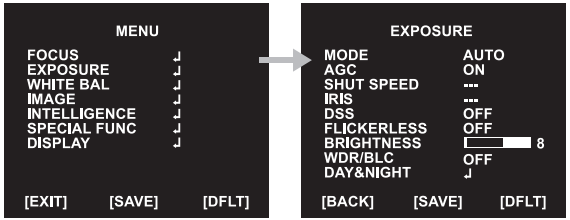

◈ MODE : 노출모드를 설정합니다.
►AUTO / IRIS.P / SHUT.P / MANUAL

◈ AGC : Auto Gain Control 설정합니다.
► OFF / ON (AUTO, SHUT.P 또는 IRIS.P Mode)
► 0 ~ 10 (MANUAL Mode)

◈ SHUT SPEED : 원하는 스피드값을 설정합니다.
* 30 / 25 fps mode ► x4, x2, 1/30(25), 1/60(50), 1/120(100), 1/250, 1/700, 1/1000, 1/1600, 1/2500, 1/5000, 1/7000, 1/10000, 1/30000 초

◈ IRIS : IRIS 레벨을 설정합니다.
► 0 ~ 20

◈ DSS : DSS (Digital Slow Shutter)을 설정합니다.
* 30 / 25 fps mode
► OFF / x2, x4

◈ FLICKERLESS : Flickerless 모드를 설정합니다.
► OFF / ON (스크린의 깜빡임현상을 제거합니다.)

◈ BRIGHTNESS : 밝기 레벨을 설정합니다.
► 0(dark) ~ 20(bright) 단계

◈ WDR/BLC : 광역역광보정 WDR(Wide Dynamic Range) 혹은 역광보정 BLC(Back Light Compensation) 기능을 설정합니다.
► WDR↵
▷ LEVEL : WDR 레벨을 설정합니다.
► LOW, MID-LOW, MIDDLE, MID-HIGH, HIGH
※ WDR 은 Manual Exposure Mode나 Shutter Priority Mode에서는 동작하지않습니다.
※※ WDR ON일 경우 CVBS 출력은 비활성화됩니다.
► BLC↵
▷ POSITION : BLC 위치를 조절합니다.
▷ SIZE : BLC 사이즈를 조절합니다.
※ WDR 과 BLC 는동시에 사용할 수 없습니다.
(WDR On, BLC Off 이거나 ,BLC On, WDR Off만 가능)
※ BLC는 Manual Exposure Mode에서는 동작하지 않습니다.

◈ DAY&NIGHT : Day&Night 설정합니다.
► MODE : AUTO↵ / EXT-IN↵ / DAY / NIGHT↵
▷ AUTO
► DELAY : 0 ~ 255 초
► THRS : 0 ~ 28
AUTO모드에서 주간 ↔야간 변경레벨을 설정합니다. 숫자가 작을 수록 저조도에서 변경됩니다.
► GAP : LOW, MID-LOW, MIDDLE, MID-HIGH, HIGH
주간에서 야간으로 변경되는 기준레벨과 야간에서 주간으로 변경되는 기준레벨의 간격을 조절합니다.
► IR DETECTION : IR-Detection 모드를 설정합니다.(ON / OFF)
► IR DET LEVEL : IR-Detection 레벨을 설정합니다. (LOW, MID-LOW, MIDDLE, MID-HIGH, HIGH)
► BURST : OFF / ON
▷ EXT-IN
► DELAY : 0 ~ 255 초
► BURST : OFF / ON
► POLARITY : IR LED 동작 전원 극성을 설정합니다 (ACTIVE LOW / ACTIVE HIGH)
▷ NIGHT
► BURST : OFF / ON

WHITE BALANCE

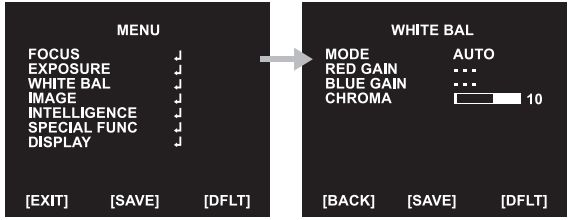

◈ AWB : 화이트발란스 모드를 설정합니다.
► AUTO / ONE PUSH↵ / MANUAL / INDOOR / OUTDOOR
▷ AUTO : 빛에 따라 자동으로 조절됩니다.
▷ ONE PUSH : ONE PUSH 버튼을 누르면 자동으로 화이트발란스를 맞춥니다.
▷ MANUAL↵ : 수동모드에서는 미세조정이 가능합니다.
"RED GAIN"과 "BLUE GAIN"을 증감하여 원하는 값으로 설정할 수 있습니다.
▷ INDOOR : 실내 조명에서 사용합니다.(3700°K)
▷ OUTDOOR : 실외 환경에서 사용합니다. (5100°K)
◈ RED GAIN : 수동모드에서 적색값을 조절합니다. ► 0 ~ 20 단계
◈ BLUE GAIN : 수동모드에서 청색값을 조절합니다. ► 0 ~ 20 단계
◈ CHROMA : 채도를 조절합니다. ► 0 ~ 20 단계

IMAGE

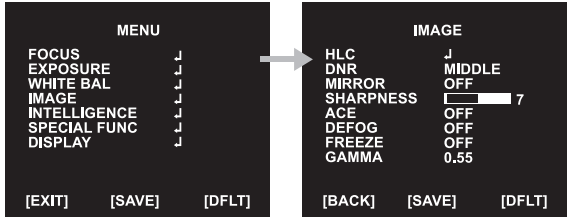

◈ HLC : 강한 빛이 카메라를 향하고 있을 때 해당 부분을 마스킹하여 모니터상의 포화되는 부분을 막습니다.
  ▷ MODE : OFF / ON / NIGHT
  ▷ LEVEL : 0 ~ 20 단계
  ▷ COLOR : 0 ~ 13 단계
◈ DNR : 화면상의 디지털노이즈를 감소시킵니다.
  ► OFF / LOW / MIDDLE / HIGH / AUTO
◈ MIRROR : 화면 반전모드를 선택합니다.
  ► OFF / H / V / H&V
  ▷ H : 좌우(화면을 좌우로 반전시킬 수 있습니다.)
  ▷ V : 상하(화면을 상하로 반전시킬 수 있습니다.)
  ▷ H&V : 상하좌우(화면을 상하, 좌우로 반전시킬 수 있습니다.)

◈ SHARPNESS : sharpness 레벨을 조정합니다.
  ► 0 ~ 10 단계
◈ ACE : 디지털 역광보정기능을 선택합니다.(Wide Dynamic Range)
  ► OFF / LOW / MIDDLE / HIGH
◈ DEFOG : 안개 낀 화면의 보정을 수행합니다.
  ► OFF / ON↵
    ▷ MODE : AUTO / MANUAL
    ▷ LEVEL : LOW / MIDDLE / HIGH
※ DEFOG와 ACE는 동시에 사용할 수 없습니다.(DEFOG가 ON이면 ACE가 OFF가 됩니다.)
◈ FREEZE : 정지화면 기능을 선택할 수 있습니다.
  ► OFF / ON
◈ GAMMA : 감마 값을 선택합니다.
  ► 0.45 / 0.55 / 0.65 / 0.75

INTELLIGENCE

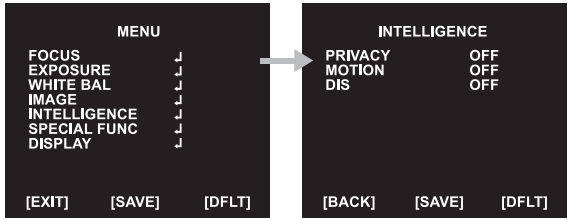

◈ PRIVACY : 화면상 특정 구역을 숨길 수 있습니다.
► OFF / ON
▷ MASK# : 마스킹할 구역의 번호를 선택합니다.(1 ~ 24)
▷ MODE : 마스킹여부를 결정합니다. (OFF / ON)
▷ POSITION : 마스킹할 위치를 설정합니다.
▷ SIZE : 마스킹 크기를 설정합니다
▷ COLOR : 마스킹 색상을 선택합니다.(0 ~ 13)
▷ TRANS : 마스킹의 투명도를 선택합니다 (0 ~ 4)

◈ MOTION : 화면상 물체의 움직임이 생기면, 움직임을 감지합니다.
► OFF / ON
▷ AREA# : 3구역의(1~3) 움직임감지를 설정합니다.
▷ MODE : OFF / ON (동작감지기능의 사용여부를 설정합니다.)
▷ SENSITIVITY :동작감지의 감도를 선택합니다. (0 ~ 20 단계)
작은 숫자일수록 민감합니다.
▷ POSITION : 감지구역을 설정합니다.
▷ SIZE : 감지구역의 크기를 설정합니다.
▷ INTERVAL :신호감지 시간 간격을 설정합니다. (0 ~ 255sec)
▷ DWELL TIME : 동작감지시 머물러 있는 시간을 설정합니다.(0 ~ 255sec)
▷ ZOOM PRESET : 줌프리셋모드와 위치를 선택합니다 (OFF / ON)
◈ DIS : 디지탈 영상 떨림 보정 모드를 선택합니다.
► OFF / ON
▷ RANGE : 영상 보정 범위를 설정합니다.(10%, 20%, 30%)
▷ FILTER : 최악의 상황에서 DIS 기능 민감도를 설정합니다. (LOW, MIDDLE, HIGH)
▷ AUTO C : 자동 화면 중심 유지 모드를 설정합니다. (OFF, HALF, FULL)

SPECIAL FUNC

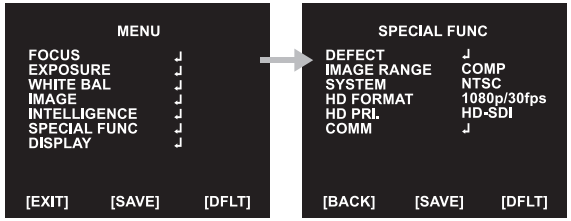

◈ DEFECT : 불량화소를 보정합니다. 반드시 화면전체를 검게하고 전체화면에 불량화소 부분이 나타날 때까지 THRS값을 조절하여 수행합니다.

※ 카메라 렌즈를 빛이 안 들어 오도록 막고 이 기능을 사용합니다.

◈ IMAGE RANGE : 이미지 비트 범위 선택합니다.(Full : 100%, Compressed : 75%)

► FULL, COMP, USER↵

▷ LEVEL : 이미지 비트 범위 레벨을 설정합니다. (0 ~ 32)

◈ SYSTEM : NTSC 또는 PAL을 선택합니다.

◈ COMM : 카메라 ID, baud rate, 프로토콜을 설정합니다.

▷ ID : 카메라 ID 선택

► 1 ~ 255

▷ BAUD RATE : 통신 속도를 선택합니다.

► 2400 / 4800 / 9600 / 19200 / 38400 / 57600 / 115200bps

▷ PROTOCOL : 프로토콜을 선택합니다.

► VISCA / PELCO-D / PELCO-P / UPDATE

*** 프로토콜을 변경할 경우 IP 카메라 제어가 되지 않습니다. (PELCO-D로 설정)**

DISPLAY

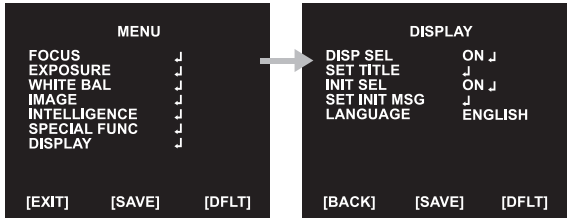

◈ DISP SEL : 화면에 표시되는 항목을 선택합니다.
  ► OFF / ON↵
    ▷ ID : OFF / ON
    ▷ TITLE : OFF / ON
    ▷ ZOOM RATIO : OFF / ON
    ▷ SYSTEM MSG : OFF / ON (MD Alarm)
◈ SET TITLE : 카메라 타이틀 텍스트를 설정합니다.(텍스트편집– 최대 40 글자)
◈ INIT SEL : 화면에 표시되는 이니셜메세지를 선택합니다.
  ► OFF / ON↵
    ▷ ID : OFF / ON
    ▷ BAUDRATE : OFF / ON
    ▷ PROTOCOL : OFF / ON
    ▷ VERSION : OFF / ON
    ▷ INIT MSG : OFF / ON

◈ SET INIT MSG : 이니셜 메세지를 수정합니다.(텍스트편집– 최대 40 글자)
◈ LANGUAGE : 언어를 선택 합니다.
  ► English / Simplified Chinese / Traditional Chinese / Japanese

※ 텍스트 편집 모드의 글자 표

A B C D E F G H I J K L M N O P Q R S T
U V W X Y Z a b c d e f g h i j k l m n
o p q r s t u v w x y z , . ( ) { } [ ]
0 1 2 3 4 5 6 7 8 9 * + - / = ~ ! ? " '

Model								
Image Sensor	1/3" Panasonic CMOS Sensor							
Total Pixels	1956 (H) x 1266 (V) = 2.48M Pixels							
Active pixels	1944 (H) x 1092 (V) = 2.12M Pixels							
Scanning system	Progressive Scan							
Sync. System	Internal							
Resolution	Digital ; 1080p/30(25)fps							
	Analog : 700TVL							
Min. illumination	Color : 0.5 lux , BW : 0.1lux							
	Color DSS : 0.125 lux , BW DSS : 0.025 lux							
Video Output	HD-SDI, CVBS							
S/N Ratio	more than 50dB (AGC off)							
Lens type	x20 Day & Night Zoom Lens				x30 Day & Night Zoom Lens			
Zoom Ratio	Optical x20, Digital x32 Zoom				Optical x30, Digital x32 Zoom			
Focal Length	f = 4.7 mm ~ 94.0 mm				f = 4.3 mm ~ 129.0 mm			
Aperture Ratio	F1.6 (wide) ~ F3.5 (tele)				F1.6 (wide) ~ F4.7 (tele)			
Angle of View (D, H, V)	Wide	62.7°	55.4°	32.6°	Wide	71.3°	58.9°	45.3°
	Tele	3.3°	2.9°	1.6°	Tele	2.58°	2.11°	1.61°
Focus	Mode / Distance / Zoom Speed / Lens Refresh / E.Zoom / Zoom Preset							
Mode	Auto / One Push / Manual							

Model	
Distance	0.1 / 1.0 / 3.0 / 6.0 / 10.0 m
Zoom Speed	0(Slow) ~ 7(Fast)
Lens Refresh	One Push / 1 ~ 10Day
E.Zoom	Off / MAX x2 ~ x32
Zoom Preset	5 Preset
Exposure	Mode / AGC / Shut Speed / Iris / DSS / Flickerless / Brightness / WDR/BLC / D&N
Mode	Auto / Iris. Priority / Shut. Priority / Manual
Gain Control (AGC)	Off / On
Shutter Speed	1/30(25) ~ 1/30,000 sec
Iris	0 ~ 20
Digital Slow Shutter (DSS)	Off / x2 / x4 (/ x8 : 60 or 50 fps mode only)
Flickerless	Off / On
Brightness	0 ~ 20 steps
WDR/BLC	OFF / WDR / BLC
Day&Night	Auto / Day / Night / Ext-in
White Balance	Auto / One Push / Manual / Indoor / Outdoor
Image	HLC / DNR / Mirror / Sharpness / ACE / Defog / Freeze / Gamma
HLC	Off / On / Night Only
DNR	Auto / Off / Low / Middle / High

Model	
Mirror	Off / H / V / H&V
Sharpness	0 ~ 10 steps
ACE	Off / Low / Middle / High
Defog	Off / On(Auto / Manual)
Freeze	Off / On
Gamma	0.45 / 0.55 / 0.65 / 0.75
Intelligence	Privacy / Motion / DIS
Privacy Mask	Off / 24 positions
Motion Detection	Off / 3 positions
Digital Image Stabilizer	Off / On
Special Func	Defect DET / Image Range / System / HD Format / COMM
Defect DET	Off / On
Image Range	Full / Comp. / User
System	NTSC / PAL
Comm	ID : 1 ~ 255
	Baud Rate : 2400 / 4800 / 9600 / 19200 / 38400 / 57600 / 115200
	Protocol : VISCA / Pelco-D / Pelco- P / Update
Display	Disp Sel / Set Title / Init Sel / Set Init Msg / Language

Model	
Disp Sel (Off / On)	ID / Title / Zoom Ratio / System Message
Set Title	Text Edit
Init Sel (Off / On)	ID / Baud Rate / Protocol / Version / Init. Message
Set Init Msg	Text Edit
Language	English / Simplified Chinese / Traditional Chinese / Japanese
OSD Text	0 ~ 9 , A ~ Z , a ~ z
Power Source	DC12V / 802.3af POE
Power Consumption	500mA
Power Input	Connector
Video Output	Connector
Storage Temperature	-20℃ ~ +60℃ ((Humidity : 0%RH ~ 90%RH)
Operating Temperature	-10℃ ~ +50℃ ((Humidity : 0%RH ~ 90%RH)

* 디자인 및 사양은 예고없이 변경 될 수 있습니다.

제품사양

NETWORK	
Ethernet	RJ-45 (10/100BASE-T)
Video Compression Format	H.264, MPEG-4, MJPEG
Resolution	1080p, 720p, 1024x576, 640x360, D1, 4CIF, VGA
Streaming Capability	Triple streaming
Alarm	In 1ch / Out 1ch
Audio In / Out	Mic In / Audio Out
Audio Compression Format	G.711 u-law
Audio Communication	Bi-directional audio
IP	IPv4, IPv6
Protocol	TCP, IP, HTTP, DHCP, FTP, DNS, DDNS, NTP, ICMP, SNMP, SMTPE, UPnP,
	RTP, RTSP, ONVIF
Storage	Micro SD
ONVIF	Support
Webpage Language	Korean, English

* 디자인 및 사양은 예고없이 변경 될 수 있습니다.

제품사이즈

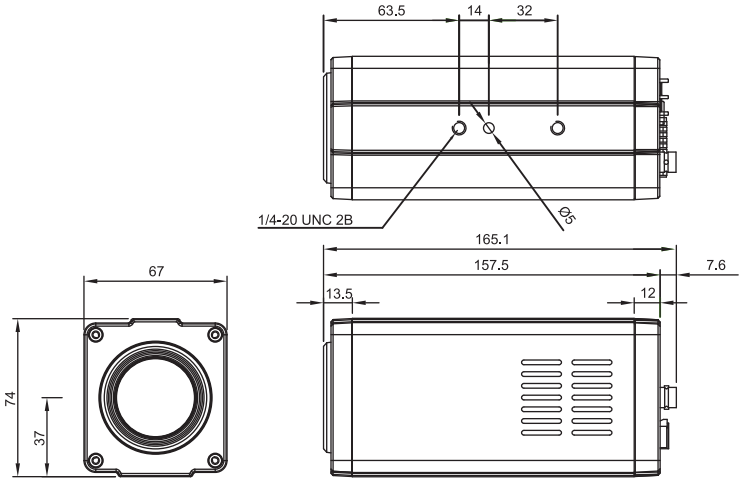

제품 동작이상 확인 및 조치

고장이라고 생각되면 아래 사항을 점검해 주십시오.
이상이 계속되면 반드시 본 제품을 구입한 구입처에 문의해 주십시오.

제품 상태 및 조치
• 화면에 아무것도 보이지 않을 경우 -전원이 제대로 연결, 투입되었는지 확인해 주십시오. -영상 신호선의 연결이 제대로 되어 있는지 확인해 주십시오.
• 화면이 선명하지 않을 경우 -깨끗한 천이나 브러쉬로 렌즈를 닦아 주십시오. -모니터가 너무 밝은 빛을 마주하고 있는지 확인해 주십시오. -화면에 밝은 빛이 너무 많이 들어오는 경우 카메라의 각도나 위치를 변경해 주십시오.
• 화면이 어두울 경우 -모니터의 contrast를 조절해 주십시오. -시스템간의 종단처리가 제대로 되어 있는지 확인해 주십시오. -다른 장비를 함께 사용하는 경우, 75 Ω /Hi-z 을 정확히 맞추고 터미널을 확인해 주십시오. -Brightness 레벨을 맞추십시오.
• 움직임감지기능이 작동하지 않을 경우 -움직임감지 기능이 설정되어 있는지 확인하십시오. -움직임 감지 감도가 너무 높게 설정되었는지 확인하십시오. -움직임감지 영역을 확인하십시오.
• WDR 기능이 작동하지 않을 경우 -WDR 레벨이 너무 낮게 설정되었는지 확인하십시오. -AE모드가 수동으로 설정되었는지 확인하십시오. WDR은 AE 수동모드나 Shutter priority에서는 작동하지 않습니다.
•색상이 맞지 않을 경우 -카메라가 태양광이나 형광등을 마주보고 있는지 확인하십시오.
• 주야간 모드 설정기능이 동작하지 않는 경우 -노출에서 자동게인제어 기능이(AGC) 꺼짐 상태인지 확인하십시오. -자동 주야간기능은 AGC가 꺼짐상태에서는 작동하지 않습니다.