GSB

수중 배수 펌프
SUBMERSIBLE DRAIN PUMP



용도 및 적용 분야 / Usages and Applications

- 폐수 · 하수 처리장 배수용
- 지하철 역사 오 · 폐수 배수용
- 산업현장, 빌딩, 지하상가 오 · 폐수 배수용
- 분수 및 장식용 폭포 급수용
- 기타 고양정 배수용

- For drain in wastewater/sewage disposable plants
- For drain of filthy water/wastewater in subway stations
- For drain of filthy water/wastewater in industrial sites, buildings, underground shopping areas
- For water supply to fountains & decorative water falls
- For high-lift drain of others

설계 및 구조적 특징 / Design and Operation Features

- 자동탈착장치 사용이 가능한 구조로 유지 관리의 편리성
- Semi-Open Impeller 사용
- 19kW 이상 Non-Pressure 방식 구조
- 2극 유도전동기 사용 고양정화
- 전동기 보호장치 내장 (선택사항)

- Convenience in maintenance with structure available of automatic discharge connector
- Semi-open impeller used
- Non-pressure method of structure for higher than 19kW
- Possible to use for high lift by using bipolar induction motor
- Motor protector built-in (option)

표준사양 / Standard Specification

형 식 (Model)	구 경 (Bore) [mm]	동 력 (Power) [Kw]	전양정 (Total Head) [m]	유 량 (Capacity) [㎥/min]
GSB 0.75T	50	0.75	12	0.16
GSB 1.5T		1.5	15	0.25
GSB 2.2T	50~80	2.2	20	0.3
GSB 3.7T	80	3.7	20	0.5
GSB 5.5T	80~100	5.5	25	0.6
GSB 7.5T	100	7.5	30	0.8
GSB 11.0T		11	35	1.0
GSB 15.0T		15	40	1.2
GSB 19.0T	100~150	19	40	1.5
GSB 22.0T		22	43	1.6
GSB 30.0T		30	50	1.8

선정도 / Selection Chart

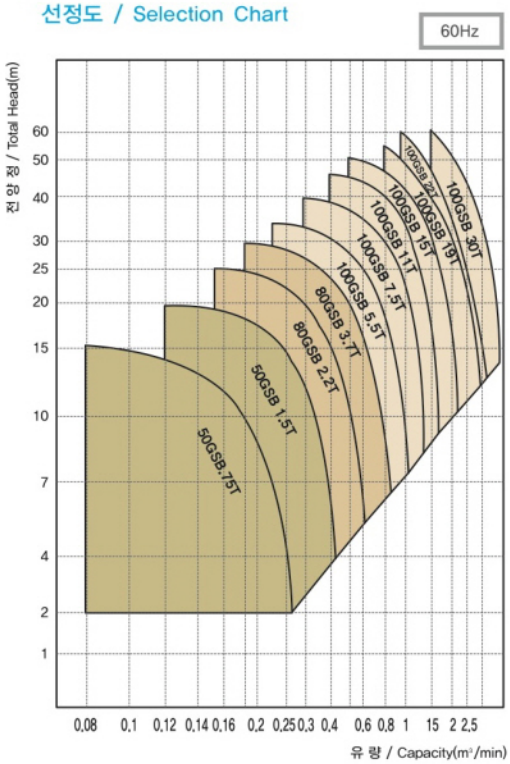



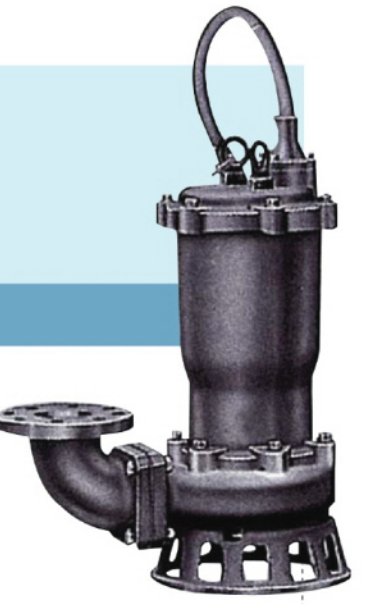

외형 치수도 / Outline Drawing

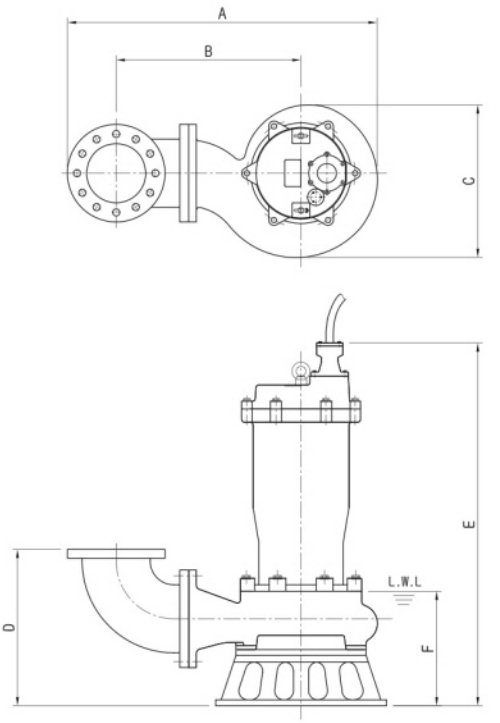

형 식 (Model)	A	B	C	D	E	F	중 량 (Weight) [Kg]
GSB 0.75T	370	180	230	200	405	150	35
GSB 1.5T	470	215	265	215	420	170	55
GSB 2.2T	470	215	265	215	445	170	60
GSB 3.7T	488	245	275	228	525	180	65
GSB 5.5T	488	245	275	228	575	180	85
GSB 7.5T	620	330	360	300	830	240	160
GSB 11.0T	620	330	360	300	895	240	180
GSB 15.0T	620	330	360	300	895	240	200
GSB 19.0T	780	415	430	430	1250	700	310
GSB 22.0T	780	415	430	430	1250	700	320
GSB 30.0T	780	415	430	430	1250	700	340

✳ FOOTNOTES : All dimensions given in millimeters / Dimension은 당사와 협의할 것.