PBL Universal Ball-Lock Power Chuck
유니버셜 볼 락 파워척



제품 특징
단조와 주물의 내경이나 외경 클램핑 가능

주요 기술
10도 까지 경사진 각도 클램핑 가능
외경 편차대응으로 5도까지 지향 가능

Application / Customer's Benefit
Castings or forgings can be O.D. or I.D. clamped

Technical features
Grips on taper up to 10˚
Jaws pivot up to 5˚ to grip on uneven surfaces

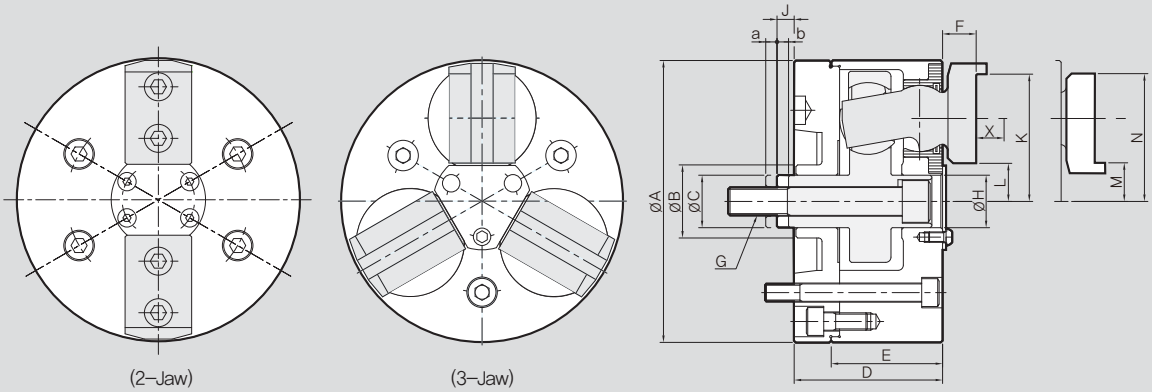

제품 치수 / DIMENSIONS

	PBL-06	PBL-08	PBL-10	PBL-12	PBL-15	PBL-18	PBL-21	PBL-24
ΦA	162	200	254	300	381	457	533	610
ΦB min.	40	45	58	58	83	120.7	120.7	-
ΦC	30.16	31.75	41.27	41.27	57.16	88.9	88.9	80
D	85.2	100	118	118	131	131	131	131
E	59.2	70	86.6	86.6	96.1	96.1	96.1	100.9
F	19.3	23.3	29.1	29.1	32.4	32.4	32.4	32.4
G	M16	M16	M18	M18	M24	M30	M30	M30
ΦH	30.170	31.760	41.285	41.285	57.160	88.900	88.900	88.900
J	10.6	10.4	13.5	13.5	24.7	31.7	31.7	31.7
a	5.1	8	8	8	10.3	10.3	10.3	10.3
b	6.2	6.4	9.5	9.5	12	12	12	12
K	73.15	88.95	112.7	133.27	171.45	209.55	247.65	285.8
L	20.3	25.3	30.2	50.87	65.8	103.9	142	180.2
M	22.1	25.35	30.3	50.77	69.8	107.9	146	184.2
N	75	89	112.8	133.37	175.46	213.6	252	289.81
X	24.9	29.4	36.5	36.5	41.9	41.9	41.9	41.9

제품 사양 / SPECIFICATIONS

			PBL-06	PBL-08	PBL-10	PBL-12	PBL-15	PBL-18	PBL-21	PBL-24
최대 파악력 [kgf]	Max. Clamping Force		6600	8700	10800	10800	16500	16500	16500	16500
최대 인장력 [kgf]	Max. Drawbar Pull		2200	2900	3600	3600	5500	5500	5500	5500
죠스트로크 직경 [mm]	Jaw Stroke Dia.		7.9	9.5	12.7	12.7	15.8	15.8	15.8	15.8
플런져 스트로크 [mm]	Plunger Stroke		11.3	14.3	17.5	17.5	22.3	22.3	22.3	22.3
파악경 [mm]	Clamping Range	Outside Dia.	12.7~120	16~152	50~203	63~241	76~317	89~394	162~470	180~520
		Inside Dia.	70~152	76~203	85~235	127~305	165~381	241~457	317~533	350~600
최대 회전속도 [r.p.m.]	Max. Speed		4000	3500	2500	2000	1800	1500	1000	1000
무게 [kg]	Weight		18.0	27.0	45.0	67.5	84.5	120.0	180.0	290
관성모멘트 [kgf · m²]	GD2		0.15	0.48	1.23	2.42	8.49	15.17	25.00	25

Centralizing

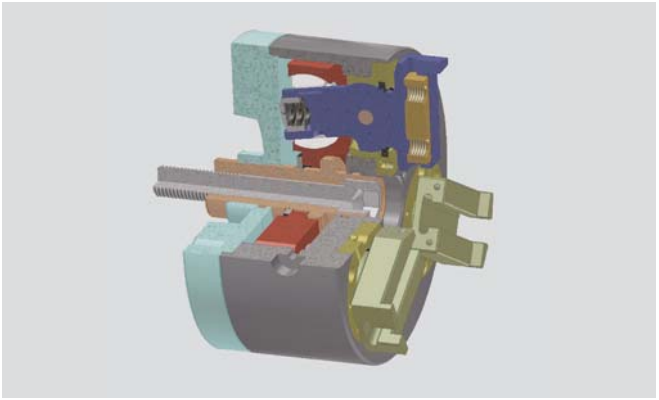

Compensating

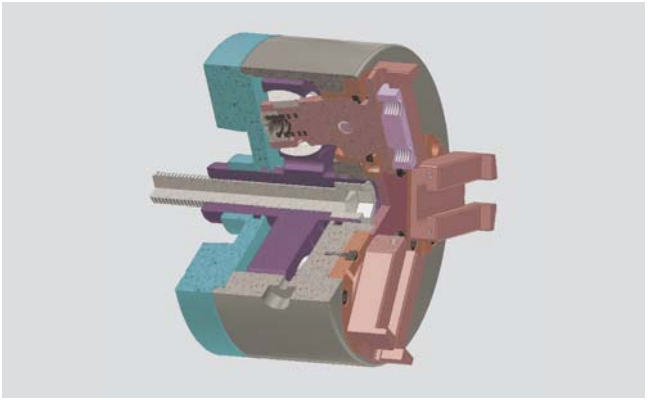

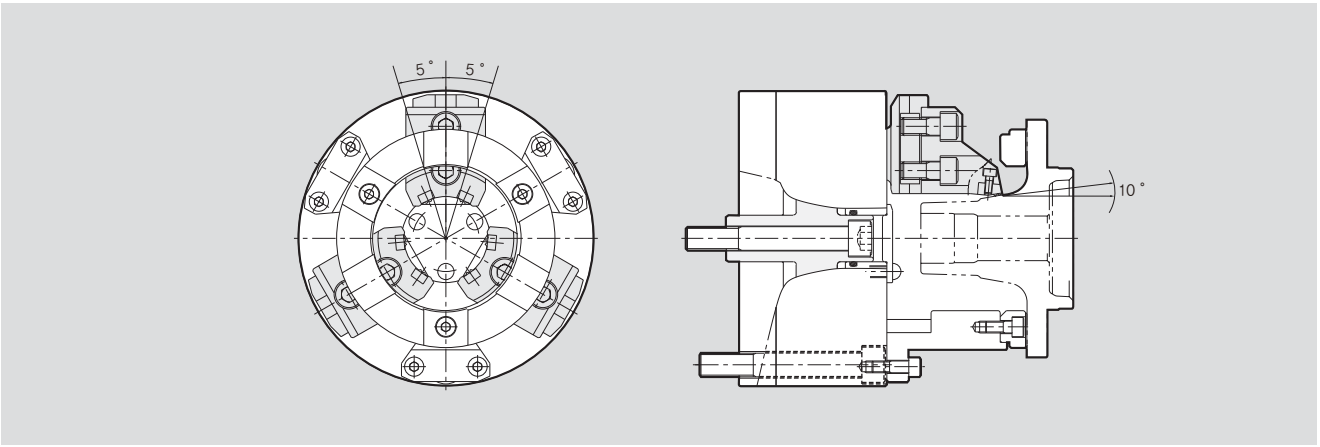

PBL Components

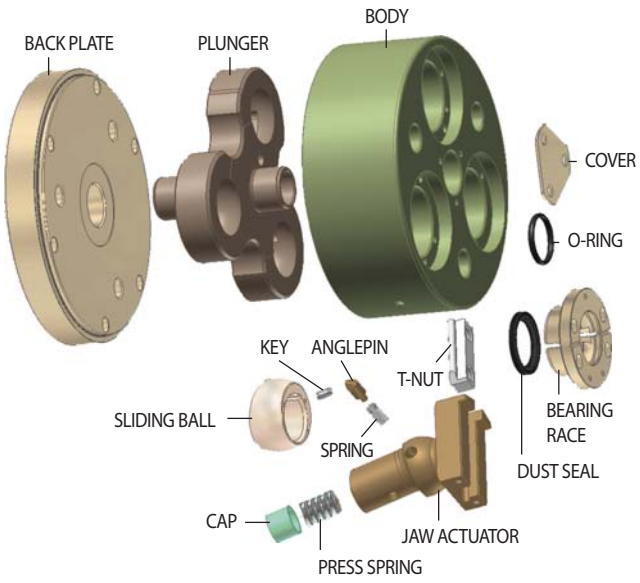

Inserts

Angle Lot Style			
			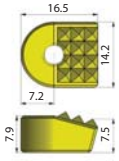
PC127-10SC	PC127-4SC	PC130-4SC	
	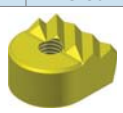		
PC132-4SC	PC145-5SC		
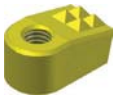	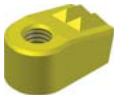		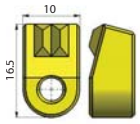
PC127-4SC-S	PC130-2SC-S		
Round Style			
			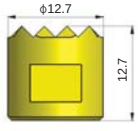
PC070-12SC	PC070-4SC		