GSV

수중 볼텍스 펌프
SUBMERSIBLE VORTEX PUMP



용도 및 적용 분야 / Usages and Applications

- 도축, 도계장 잡배수 이송
- 정화조 원수 이송
- 분뇨, 펄프 및 고형물 이송
- 병원, 호텔, 식당 등의 잡배수 이송
- 기타 폐 · 하수 처리장 배수용

- For wastewater transfer in slaughter houses
- For raw water transfer of sewage disposal tank
- For transfer of night soil, pulp and solids
- For wastewater transfer in hospitals, hotels, and restaurants
- For drain in other wastewater/sewage disposal plants

설계 및 구조적 특징 / Design and Operation Features

- 자동탈착장치 사용이 가능한 구조로 유지 관리의 편리성
- Vortex 구조, 토출 단면적의 극대화로 고형 물질의 이송이 용이함.
- 4극 유도전동기 사용으로 내구성 증대
- 전동기 보호장치 내장 (선택사항)

- Convenience in maintenance with structure available of automatic discharge connector
- Convenience in transfer of solids by vortex structure, maximized cross-sectional area of discharge.
- Quadrupolar induction motor used to increase durability
- Motor protector built-in (option)

표준사양 / Standard Specification

형 식 (Model)	구 경 (Bore) [mm]	동 력 (Power) [kW]	전양정 (Total Head) [m]	유 량 (Capacity) [㎥/min]
GSV 2.2T	80~100	2.2	9	0.5
GSV 3.7T		3.7	10	0.8
GSV 5.5T	80~100	5.5	10	1.2
GSV 7.5T		7.5	14	1.2
GSV 11.0T		11	16	1.5
GSV 15.0T		15	18	1.8

선정도 / Selection Chart

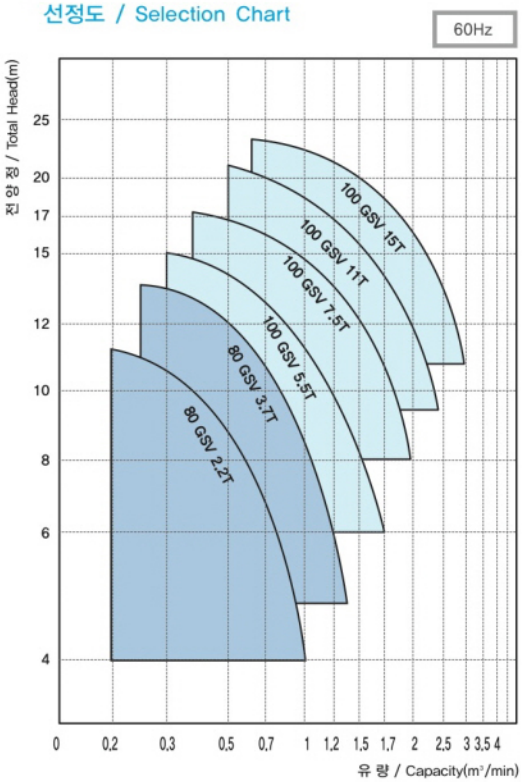



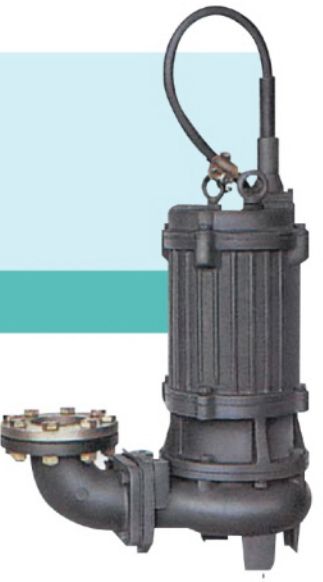

외형 치수도 / Outline Drawing

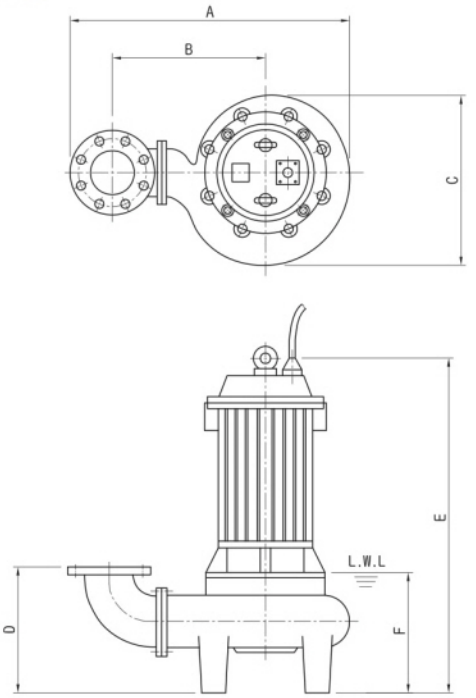

형 식 (Model)	A	B	C	D	E	F	중 량 (Weight) [Kg]
GSV 2.2T	530	290	280	230	600	230	56
GSV 3.7T	530	290	280	230	670	230	64
GSV 5.5T	620	350	350	290	825	260	121
GSV 7.5T	620	350	350	290	825	260	133
GSV 11.0T	620	350	350	290	940	270	170
GSV 15.0T	620	350	350	290	940	270	200

✳ FOOTNOTES : All dimensions given in millimeters / Dimension은 당사와 협의할 것.