MV-HS26A-04

2메가픽셀 네트워크 실외용 돔 카메라



제품특징

- 1/2" 2메가픽셀 Sony CMOS 센서
- 3.6~11mm 전동 줌 렌즈
- 고휘도 IR LED 4개
- IP66(방진/방수), IK10
- DNR(디지털 노이즈 제거 기능)
- WDR(역광 보정 기능)
- 트리플 스트림
- H.265, H.264, MJPEG
- 웹서버 내장
- ONVIF 호환
- PoE 지원

외관도

Unit : mm

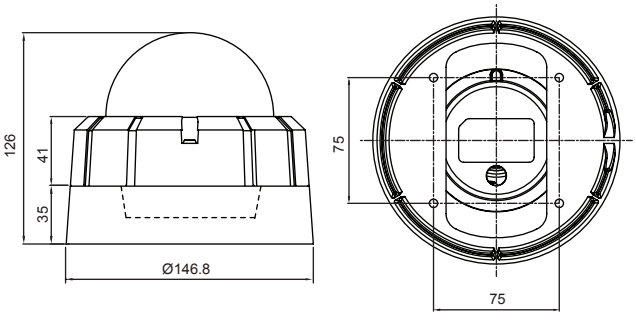

모델		MV-HS26A-04		
영상				
촬상소자		1/2" Sony CMOS Sensor		
총화소		1952(H) x 1113(V) = 2.17M Pixels		
액티브 화소		1937(H) x 1097(V) = 2.12M pixels		
최저조도	Color	0.01lux / DSS 0.001lux		
	BW	0.001lux / DSS 0.0001lux		
	IR-LED	0 lux		
S/N 비		more than 50dB (AGC off)		
렌즈				
렌즈타입		3.6~11mm Motorized Zoom Lens		
초점거리		f = 3.6mm ~ 11mm		
구경비		F1.5		
화각(D, H, V)	WIDE	118°	100°	55°
	TELE	51°	43°	25°
카메라 기능				
Day & Night		Auto / Day(Color) / Night(BW), ICR Control		
Privacy Area		On / Off (16 Programmable Zones)		
Motion Detection		432 Zone, Sensitivity 1 ~ 5 Step, On/Off		
Real WDR		WDR, On/Off		
DNR		2DNR, 3DNR		
Defog		detects foggy, On / Off		
Elec. Shutter		Auto(1/30~1/30000), Suppress Rolling, Manual		
Color adjust		Bright / Contrast / Saturation / Sharp / Hue		
White Balance		Auto(indoor) / Auto(Outdoor) / Push/ User		
OSD display		Text, Date, Time, Event, On / Off		
Image Mirror		Normal / mirror(H) / Flip(V) / Both(HV)		
네트워크				
OS		Embedded Linux		
인터페이스		RJ45 10/100 Base-T PoE		
프로토콜		TCP/IP,UDP/IP,RTP,RTSP,RTCP,NTP,		
		HTTP,DHCP,FTP,SMTP,DNS		
Onvif		ver17.06.05		
동시 액세스		Max. 10 user		
비디오 압축 방식		H.265/H.264/MJPEG		
해상도		1920x1080/1280×1024/1280×960/1280×720		
		/1024×768/640×480/320×240		
최대. 프레임 레이트		30fps @all resolution		
비디오 화질		H.265, H.264 : Bitrate Control		
		MJPEG : Quality Level Control		
스트리밍		Triple Stream (Stream1,2,3)		
		RTP/RTSP, UnicastRTP, Multicast RTP		
OS		Windows 7, 8, 10,		
웹뷰어		IE 11, Firefox, Safari, Opera		
		IE only (Active-X)		
일반				
사용전원		DC12V±10%, PoE IEEE802.3af,Class3		
소비전력		MAX 720mA/8.64W		
동작 온/습도		-10°C ~ +50°C / 0% ~ 90% RH		
외형치수		146.8(Ø) x 126(H) mm		
무게		1.00Kg		