DAEHAN SENSOR

Capacitance Type Level Sensor with level switch

DC – Series

Level Switch with Contact – Output

Product Name

DC – 300S



INNOBIZ

ISO 9001 인증업체

1993 DAEHAN SENSOR CO., LTD.
All rights reserved

목 차

Table of Contents

1. 개 요 3
(Introduction)

2. 특 징 3
(Features)

3. 사 양 3
(Specification)

4. 설치방법 4
(Installation)

5. 조정방법 4
(Calibration & Setting)

6. 결선방법 5
(Wiring Connection)

7. A/S 전 점검사항 6
(Check Point Before A/S)

측정 물질 : 액체 전용

결선 방식 : 입력 – 2 wire
출력 – Max. 3wire (1SPDT)

입력 전압 : DC 24V

출력 신호 : 접점 출력 (N/O, N/C)

사용 온도 : -20℃ ~ 60℃

사용 압력 : A.T.M

방진/방수 구조 : IP65

재 질 : 헤 드 – Aluminum

소 켓 – SUS 304
(Option – SUS316)

후렌지 – SUS304
(Option – SUS316)

아이솔레이터 – P.E / P.T.F.E

프로브 – SUS304
(Option – SUS316)

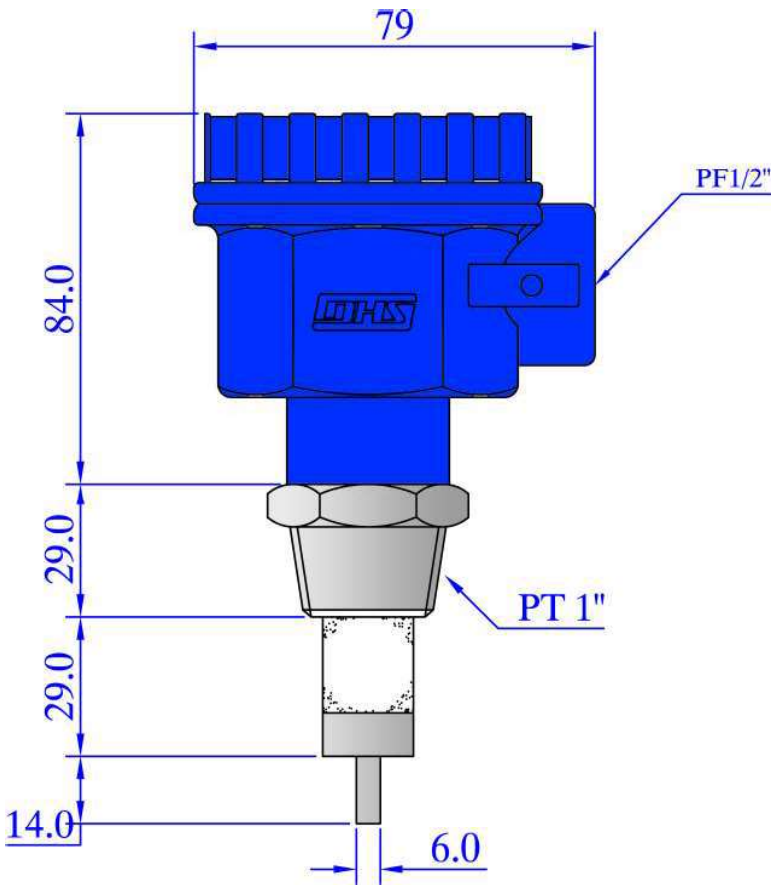

개 요 (Introduction)

측정 전극과 전극부분이 공기중에 있을대와 물직속에 있을때의 어스(Earth) 전극간에 형성된 정전의 변화에 의하여 검출 됩니다. 이 변화는 Main Unit의 전기적 조절 신호를 변환시켜 릴레이(Relay) 출력 접점을 받을 수 있습니다.

특 징 (Features)

주로 액체 레벨의 제어, 경보용으로 널리 사용 됩니다. 취급이 간편하고 설치가 간단하여 널리 사용되는 정밀 센서 입니다.

주로 누수감지, 식/음표 탱크에 많이 사용 되는 레벨 센서 입니다.

◎ 설치전 주의 사항 ◎

Tank의 사용환경과 Sensor의 사양이 적합한지 확인 할 것.

센서 내부의 컨버터의 설정값을 임의로 조정하지 말 것.

부착성이 강한 액체에는 사용하지 말 것.

Sensor에 충격을 가하지 말 것.

설 치 방 법 (Installation)

그림과 같이 Tank에 설치하여 사용 합니다.

Tank에 부착된 Socket(Flange)이 제품 규격과 맞는지 확인 한 후 감지부(Probe)를 Tank내부에 설치합니다. 센서 헤드 내부의 전원을 연결하고, 접점단자를 콘트롤러와 연결하여 사용 합니다.

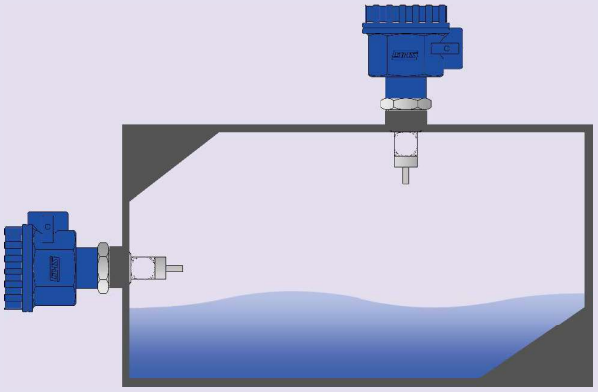

◎ 설치시 주의 사항 ◎

상부 및 측면 설치시 동작에는 문제가 되지는 않으나 그림과 같이 감지부(Probe)에 점도가 높은 액체가 달라 붙어 있는 경우 제품의 오동작을 발생 시킬 수 있습니다.

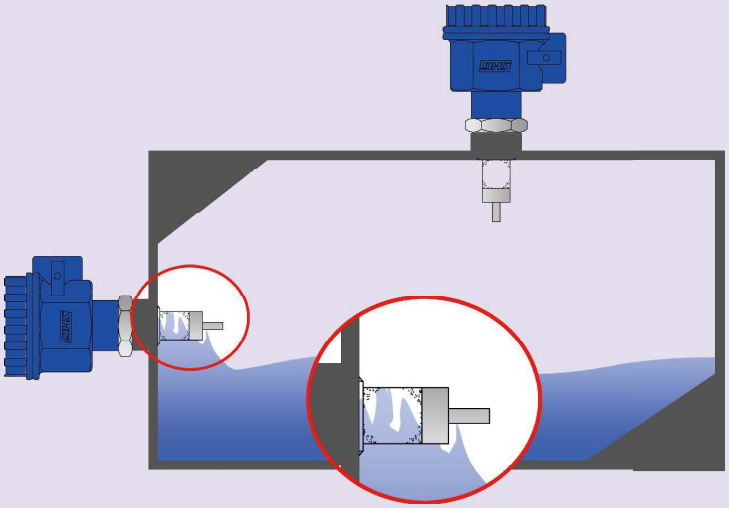

접착성이 높은 액체 사용시 위의 그림과 같은 현상에 주의하셔야 합니다.
감지부에 붙은 액체로 인한 센서 오동작이 발생 할 수 있습니다.

조 정 방 법 (Calibration)

DC – 300S 의 접점 출력은 액체(Liquid)에 감지 되도록 설정 되어 있습니다.

별도의 Setting 방법이 필요 하지 않습니다.

결 선 방 법 (Wiring Connection)

Wiring to a Sequential Control

(일반적인 자동제어 결선 방법)

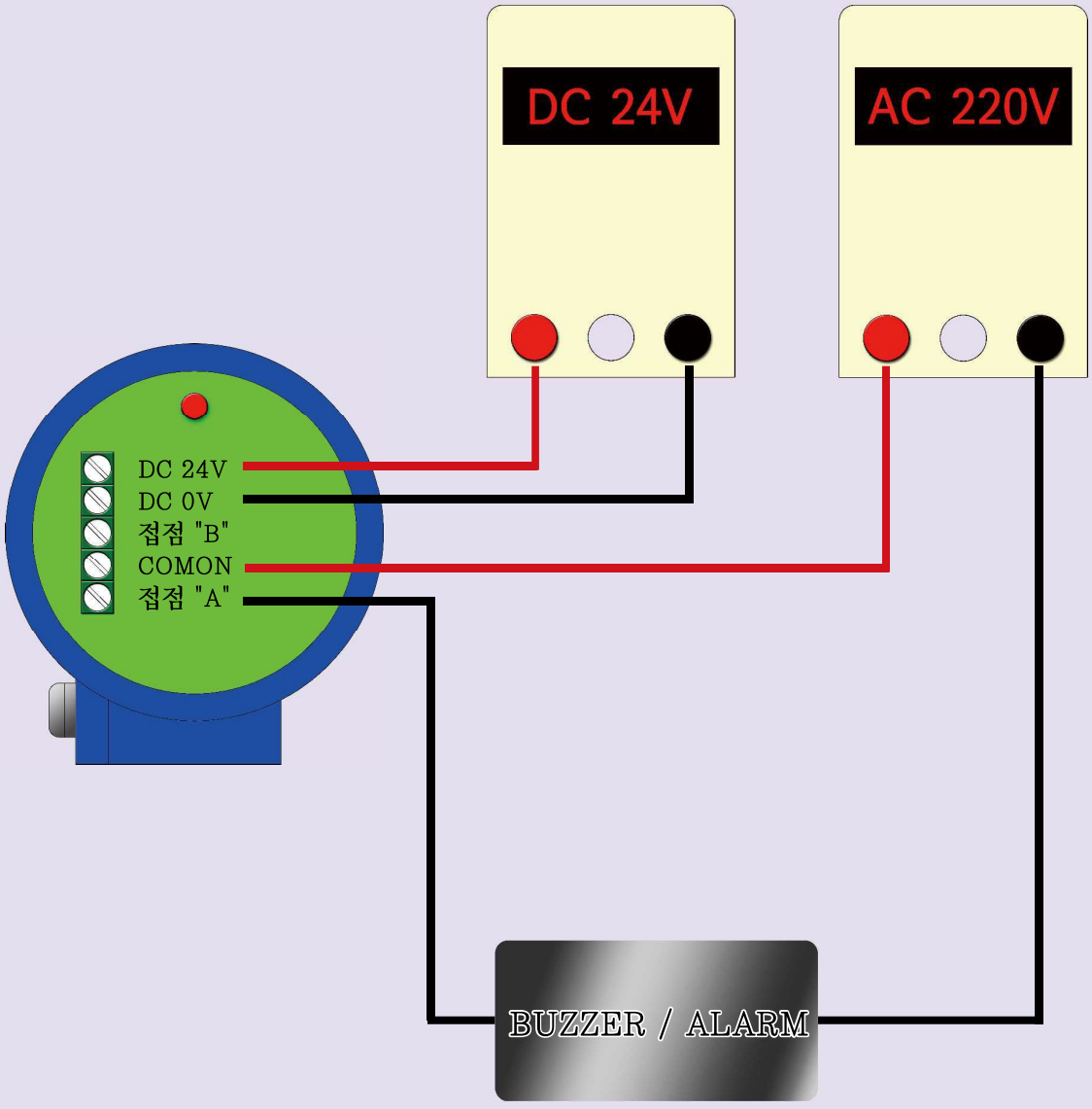

점검 사항 및 A/S (Check & A/S)

전원은 공급되고 있는지?
: 입력 전압이 정상적으로 공급되고 있는지 확인.

결선은 올바른지 ?
: 연결한 전선의 단락 및 접촉 불량 유무를 확인.

Sensor 내/외부의 상태는 정상인지 ?
: 외형 구조물에 문제가 있는지 확인.
Sensor 내부에 물(액체)이 들어가 있는지 확인.

* 사용 설명서의 수록된 제원 및 동작 내용은 제품의 성능 향상을 위하여 예고 없이 변경 될 수 있습니다.

본사
133-849, 서울특별시 성동구 용답동 94-2

연구소
130-020, 서울특별시 동대문구 전농동 2-71

Tel : 02-2213-9888(代) Fax : 02-2245-3482
e.mail : master@dh34.com Domain : www.dh34.com