COR Outside-Collet Chuck 외경용 콜렛 척



제품 특징
외경용 척이며 단면 정밀도 우수, 고속 회전시에도 탁월한 성능 발휘

주요 기술
빠른 콜렛 교체가능
원형, 사각형, 육각형 콜렛 모두 사용가능

Application / Customer's Benefit
The COR chuck is I.D clamping chuck which has high surface ,
also it has strongclamping force during high r.p.m. precision.

Technical features
Quick change rubber -steel segment collet
Round, square and hexagonal collets available

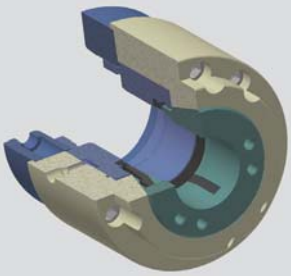

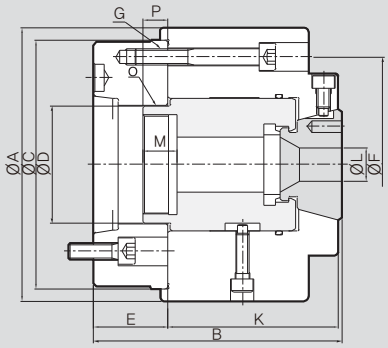

Bar Work

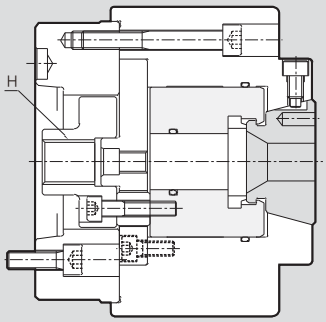

Chucking work

제품 치수 / DIMENSIONS

	COR-32	COR-50	COR-65	COR-90
ΦA	165	165	180	210
B	150	150	170	190
ΦC(h7)	150	150	170	170
ΦD	71	87	103	103
E	45	45	49	55
ΦF	130	130	150	150
G	M10	M10	M12	M12
H	M24	M24	M30	M30
K	103	103	119	133
ΦLmax.	32	50	65	90
ΦLmin.	5	12	16	30
M	20.5	27.5	25	25
O	M60x2.0	M74x1.5	M90x2.0	M90x2.0
Pmax.	16.5	23	25.5	28.5
Pmin.	13.5	20	22.5	22.5

제품 사양 / SPECIFICATIONS

			COR-32	COR-50	COR-65	COR-90
최대 파악력 [kgf]	Max. Clamping Force		6400	8200	9200	13300
최대 인장력 [kgf]	Max. Drawbar Pull		3200	4100	4600	6500
콜렛 확장 [mm]	Collect Expansion		1.0	1.0	1.0	2.0
플런저 스트로크 [mm]	Plunger Stroke		3	3	3	6
파악경 [mm] Pin Jaw	Chucking Dia.	Bar Work	5~32	12~50	16~65	30~90
		Chuck Work	7~32	12~50	16~65	30~90
최대 회전속도 [r.p.m.]	Max. Speed		4500	4500	4000	3500
무게 [kg]	Weight		25	25	32	38