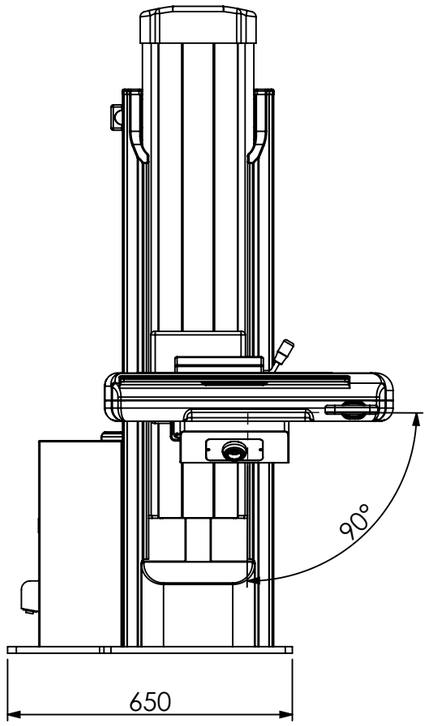
90°
650

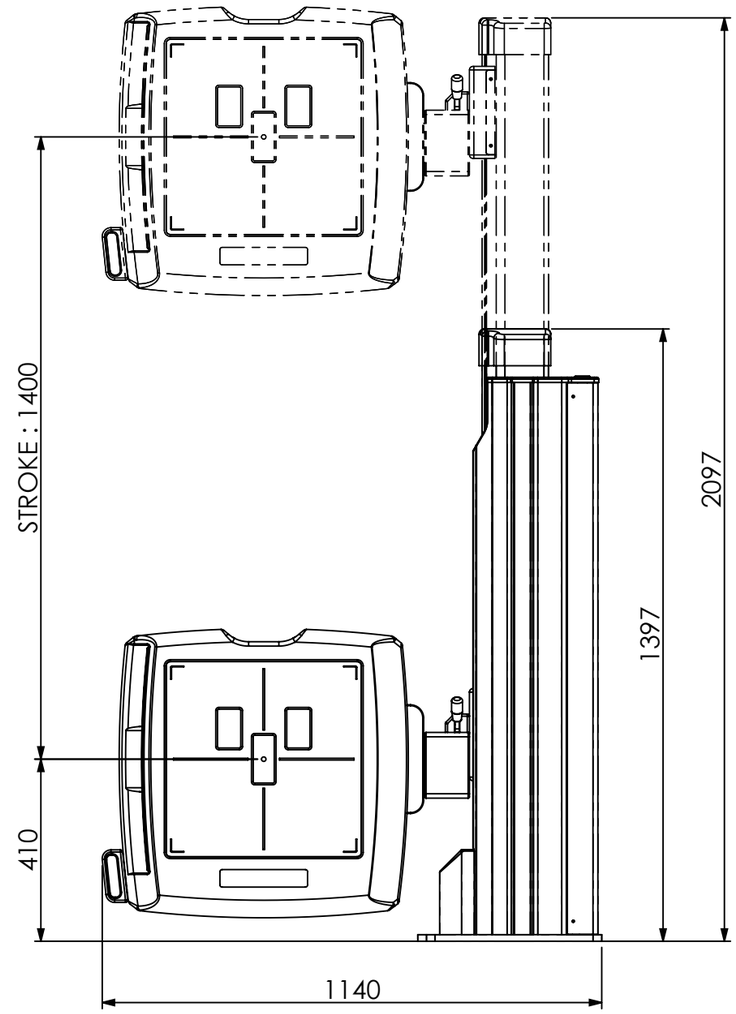
STROKE : 1400
2097
1397
410
1140