PSV Short-Type Power Vise
Short–Type 파워바이스



제품 특징
기구식 증력장치 적용으로 저부상 고정밀 단축형 파워바이스
소형 공작물 클램핑에 적합

주요 기술
기구식 증력장치 적용, 파악력 조절 프리셋팅 장치 적용

Application / Customer's Benefit
High precision vise with torque presetter
Suitable for a wide range of workpiece sizes

Technical features
Mechanically boosted torque presetter helps prevent part deformation

제품 사양 / SPECIFICATIONS

		PSV-125(5")	PSV-160(6")
조 폭 [mm]	Jaw Width	125	160
조 높이 [mm]	Jaw Height	50	60
벌림길이 [mm]	Max. Opening	125	160
전체높이 [mm]	Total Height	135	160
슬라이더면 높이 [mm]	Slider Height	85	100
전폭 [mm]	Total Width	135	170
전장 [mm]	Total Length	400.5	455.5
최대파악력 [kN(kgf)]	Max.Gripping Force	35(3571)	60(6122)
무게 [kg]	Weight	41	62

※ 치수 및 사양은 예고없이 변경될 수 있음.　　※ Specifications are subject to change without notice.

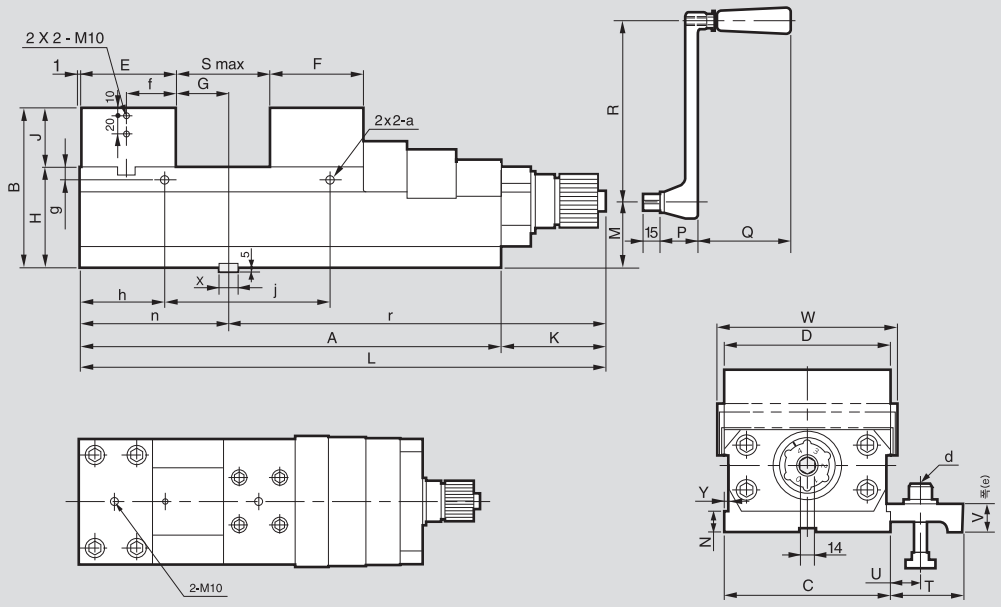

※ 우측 제품별 치수표 참조　　※ See the product dimension Table on the right.

조 폭 범위 Jaw Width Range : 125~160mm
벌림길이 범위 Max.Opening Range : 125~160mm

제품 치수 / DIMENSIONS

	PSV-125(5")	PSV-160(6")
A	295	350
B	135	160
C	126	161
D	125	160
E	84	94
F	76	86
G	60	50
H	85	100
J	50	60
K	105.5	105.5
L	400.5	455.5
M	50	65
N	21	21
P	37	37
Q	95	95
R	180	180
S	125	160
T	72	72
U	15~31	15~31
V	30	30
W	135	170
X	18	18
Y	6	7
a	M10	M10
b	M16x65	M16x65
e	45	45
f	42	47
g	12	12
h	95	105
j	105	140
j1	105	140
n	145	145
r	150	450.5