DAEHAN SENSOR

Capacitance Type Level Sensor with level switch

DC – Series

Level Switch with Contact – Output

Product Name

DC – 300–B





INNOBIZ

ISO 9001 인증업체

1993 DAEHAN SENSOR CO., LTD.
All rights reserved

목 차

Table of Contents

1. 개 요 3
(Introduction)

2. 특 징 3
(Features)

3. 사 양 3
(Specification)

4. 설치방법 4
(Installation)

5. 조정방법 4
(Calibration & Setting)

6. 결선방법 5
(Wiring Connection)

7. A/S 전 점검사항 6
(Check Point Before A/S)

측정 물질 : 액체 전용

결선 방식 : 입력 – 2 wire
출력 – Max. 2wire (1SPST)

입력 전압 : DC 24V

출력 신호 : 접점 출력 (Normal Open)

사용 온도 : -20℃ ~ 60℃

사용 압력 : A.T.M

방진/방수 구조 : IP65

재 질 : 헤 드 – Aluminum

소 켓 – SUS 304
(Option – SUS316)

후렌지 – SUS304
(Option – SUS316)

아이솔레이터 – P.T.F.E / Acetal

프로브 – SUS304
(Option – SUS316)

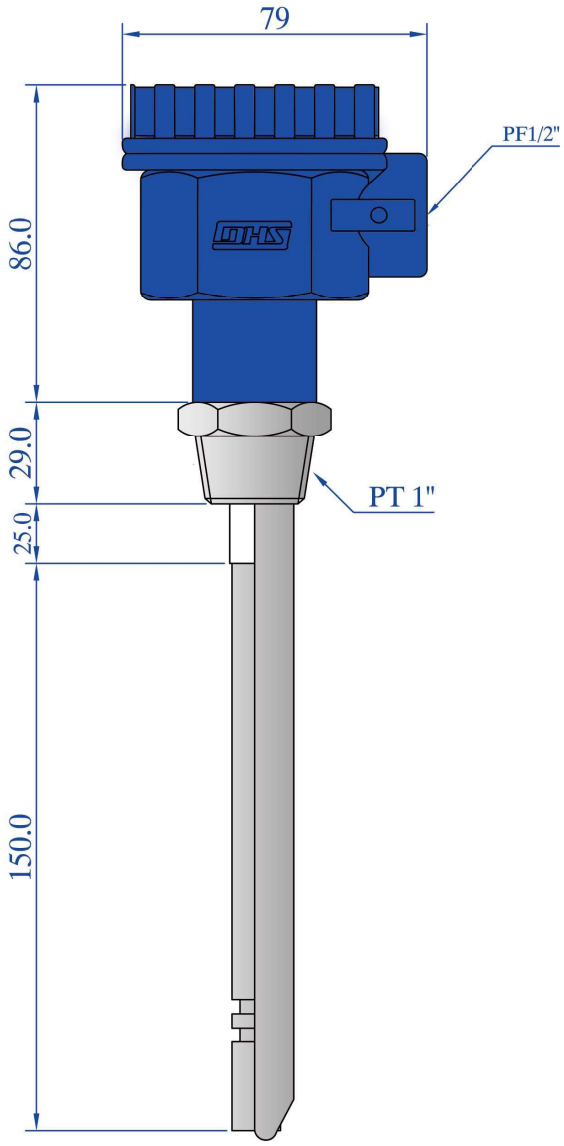

개 요 (Introduction)

측정 전극과 전극부분이 공기중에 있을대와 물직속에 있을때의 어스(Earth) 전극간에 형성된 정전의 변화에 의하여 검출 됩니다. 이 변화는 Main Unit의 전기적 조절 신호를 변환시켜 릴레이(Relay) 출력 접점을 받을 수 있습니다.

특 징 (Features)

주로 액체 레벨의 제어, 경보용으로 널리 사용 됩니다. 취급이 간편하고 설치가 간단하여 널리 사용되는 정밀 센서 입니다.

주로 누수감지, 식/음표 탱크에 많이 사용 되는 레벨 센서 입니다.

◎ 설치전 주의 사항 ◎

Tank의 사용환경과 Sensor의 사양이 적합한지 확인 할 것.

센서 내부의 컨버터의 설정값을 임의로 조정하지 말 것.

부착성이 강한 액체에는 사용하지 말 것.

Sensor에 충격을 가하지 말 것.

설 치 방 법 (Installation)

그림과 같이 배관에 설치하여 사용합니다.

배관에 연결된 소켓이 제품 규격과 맞는지 확인 합니다.

감지부를 배관 내부에 삽입합니다.

센서 헤드의 배선 인입방향을 아래로 향하게 하여 설치 합니다. 센서 헤드 내부의 전원을 연결하고, 접점 단자를 콘트롤러와 연결 합니다.

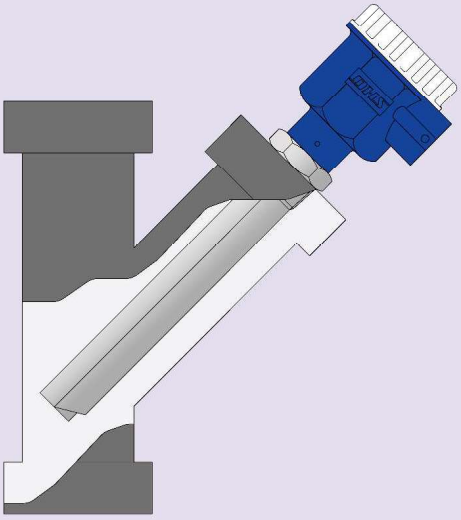

◎ 설치시 주의 사항 ◎

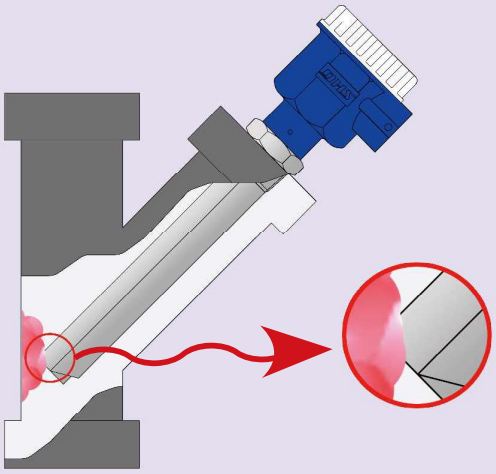

접착성이 높은 액체 사용시 그림과 같은 현상에 주의하셔야 합니다. 감지부에 붙은 액체에 의해 센서가 오동작 할 수 있습니다.

센서 배선인입 부분이 그림과 같이 아래를 향하도록 설치 하셔야 합니다.

접착성이 높은 액체 사용시 위의 그림과 같은 현상에 주의하셔야 합니다.
감지부에 붙은 액체로 인한 센서 오동작이 발생 할 수 있습니다.

조 정 방 법 (Calibration)

DC-300-B 의 접점 출력은 액체(Liquid)에 감지 되도록 설정 되어 있습니다.

별도의 Setting 방법이 필요 하지 않습니다.

AA결 선 방 법 (Wiring Connection)

Wiring to a Sequential Control

(일반적인 자동제어 결선 방법)

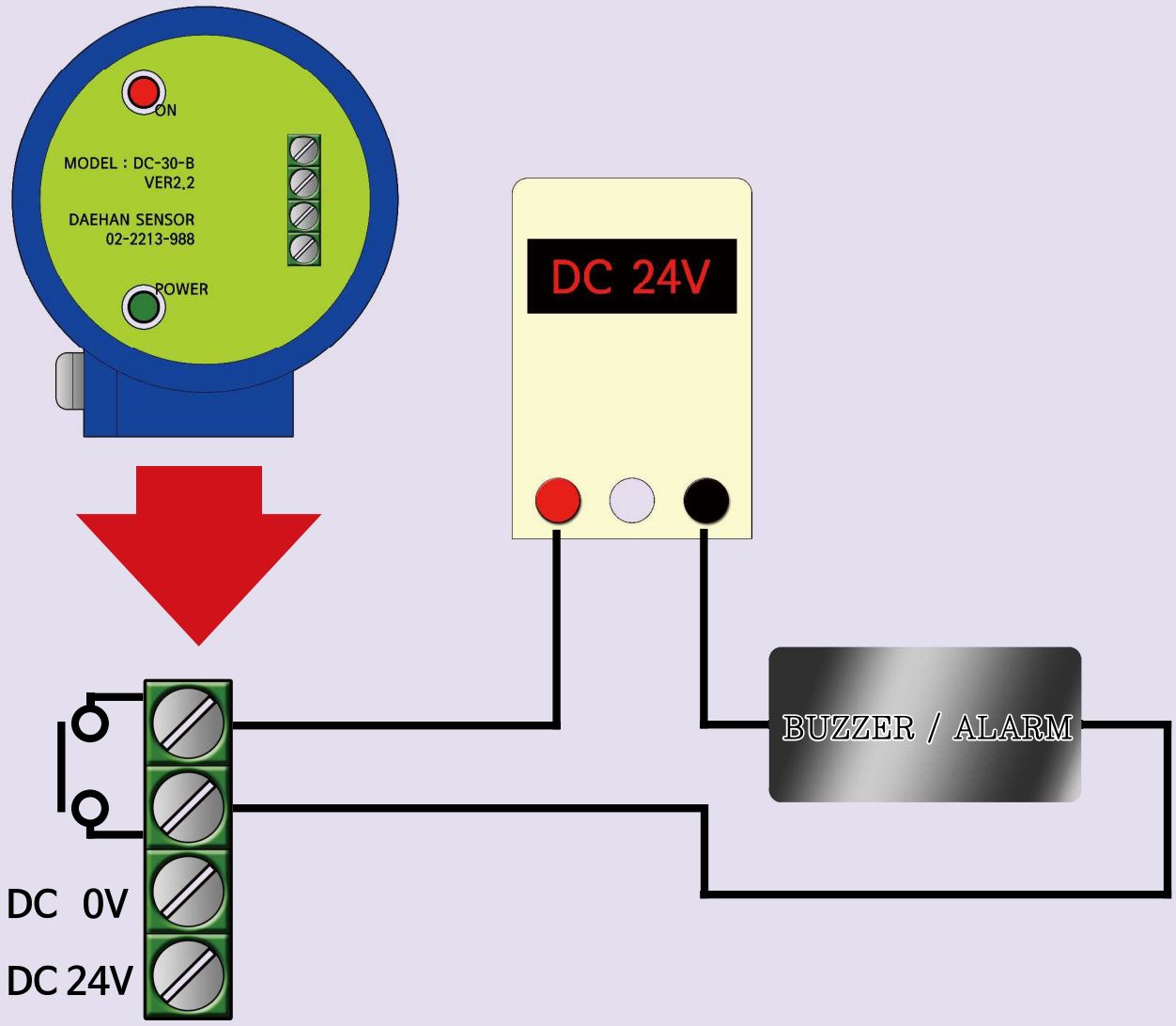

점검 사항 및 A/S (Check & A/S)

전원이 투입된 상태로 센서를 분해, 조립하지 마시기 바랍니다.

전원은 공급되고 있는지?
: 입력 전압이 정상적으로 공급되고 있는지 확인.

결선은 올바른지 ?
: 연결한 전선의 단락 및 접촉 불량 유무를 확인.

Sensor 내/외부의 상태는 정상인지 ?
: 외형 구조물에 문제가 있는지 확인.
Sensor 내부에 물(액체)이 들어가 있는지 확인.

* 사용 설명서의 수록된 제원 및 동작 내용은 제품의 성능 향상을 위하여 예고 없이 변결 될 수 있습니다.

본사
133-849, 서울특별시 성동구 용답동 94-2

연구소
130-020, 서울특별시 동대문구 전농동 2-71

Tel : 02-2213-9888(代) Fax : 02-2245-3482
e.mail : master@dh34.com Domain : www.dh34.com