CE




## ■ 特 長

- Micro Processor를 사용하여 다양한 입력의 Pulse 신호를 받을 수 있습니다.
- 고성능, 고정도의 A/D Converter를 사용함으로써 신뢰성이 향상되었습니다.
- Encoder CW(정방향), CCW(역방향) 방향 선택이 가능합니다.
- Free Scale 기능 및 소수점 선정기능이 내장 되어 있습니다.
- 절연된 전류 또는 전압출력을 장착 할 수 있으며 접점 출력이 가능합니다.

## ■ 一 般 仕 様

| 항 목 | 사 양 |
|---|---|
| 입력 저항 | Encoder 전용 (A, B 상) |
| 측정/표시 주기 | Rate Value : 200ms |
| Sensor Power | DC 12V / 80㎃, ±0.5% 이내 |
| Relay 접점 | AC 125V (2A) , DC 30V (3A) |
| Rate 성능 | Linearity : 0.05% FS<br>Repeatability : 0.1% FS<br>Temperature Drift : 0.02% FS/℃<br>Long Term Drift : 0.1%/per 1000hr |
| 출력 부하 저항 | 4~20mA DC (0 ~ 600Ω) |
| | 0~10V DC (1kΩ or more) |
| 절연 저항 | 입력, 출력간 100MΩ 이상 (1000V DC) |
| 내 전 압 | 입력/출력/전원간 AC 1500V/ min |
| 공급 전원 | AC 85 ~ 264V (50/60Hz) 5VA이하 |
| | DC 24V ±10%, 160mA 5VA이하 |
| 사용주위온도 | -10 ~ 60℃ |
| 사용주위습도 | 10 ~ 90% |
| 중 량 | 약 200g (AC / DC) |
| 재질/색상 | Flame-resistant resin / Gray |
| 외형 치수 | W 96 x H 48 x D 112 (mm) |
| Cutting size | W 92.5 x H 44.5 (mm) |
| 취부 방법 | Panel Flush |

## ■ 形 名

SI-1600E - □ □ □

- 入 力 信 號

| | |
|---|---|
| A | Voltage Pulse |
| B | Dry Contact |
| C | Open Collector |

- 出 力 信 號

| | |
|---|---|
| 1 | 0 ~ 5V DC |
| 2 | 0 ~ 10V DC |
| 3 | 1 ~ 5V DC |
| 4 | 0 ~ 20mA DC |
| 5 | 4 ~ 20mA DC |
| 6 | 2 Alarm (SPST) |
| N | Not used |

- 電 源 電 壓

| | |
|---|---|
| X | AC 85 ~ 264V |
| Y | DC 24V (Option) |

## ■ 端 子 接 続 圖

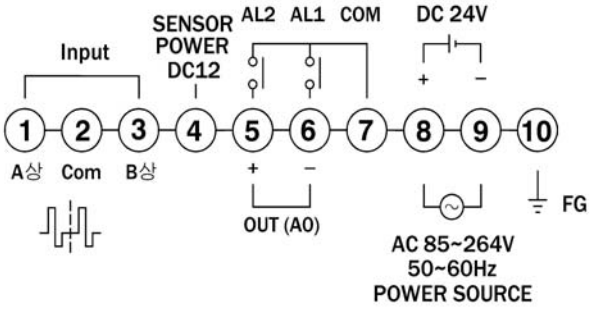


## ■ 外 形 圖

☞ A-29 Page 참 조