

Section[단면도]

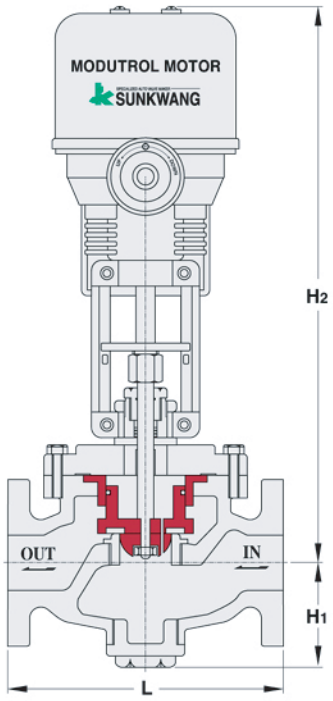

모터콘트롤밸브[SMCV-3F형]2Way
Moter Control Valves
Steam,Water,Air



[차압이 많은경우 사용]

Features[특징]

- PISTON-CYLINDER내장형으로 차압에 관계없이 원활한 작동이 보장되며 특히 지역난방 SYSTEM에서 그 성능이 탁월하다.
- 유체압력이 10kgf/cm²g 일때, 차압한계 10kgf/cm²g

Specifications[사양]

적용유체	재 질	사용온도	사용압력	접속방식	제어방식
WATER STEAM AIR	BODY : GC TRIM : STS	MAX 180°C	MAX10 kgf/cm²g	KS10k FF FLANGE	0-10V or 4-20mA ON-OFF

✻20K용(C.S, STS)은 주문생산, 악세사리는 별도

Dimension[치수][FLANGE TYPE]

(mm)

Size	32A	40A	50A	65A	80A	100A	125A	150A
L	205	205	220	265	280	330	370	420
H1	90	95	105	110	120	140	170	190
H2	445	445	445	445	470	485	500	520
CV	16	25	44	68	110	200	265	390

✻200A이상 주문생산