JVG Switch Box



스위치 박스 (JS-DC10N / JS-AC10N)

- AC 220V 전원으로 DC 24V / AC 220V를 출력, 개별적으로 분배해 주는 장치
- FUSE 장착으로 안정성을 높임
- 개별 스위치 장착, 독립적 전원 공급 가능

GENERAL SPECIFICATIONS

	DC10N	AC10N
Config	- Switch 10EA - LED 10EA - Input : DC24V - Output : DC24V	- Switch 10EA - LED 10EA - Input : AC220V - Output : AC220V
Size	300mm(L) * 120mm(W) * 30.6mm(H)	
Status LED's	Red: Switch Power ON / Green: Switch Power OFF	

TERMINAL CONNECTION



- Input: DC10N-DC24V / AC10N-AC220V
- Output : DC10N-DC24V / AC10N-AC220V
- FUSE : 2A(10EA)

DIMENSION

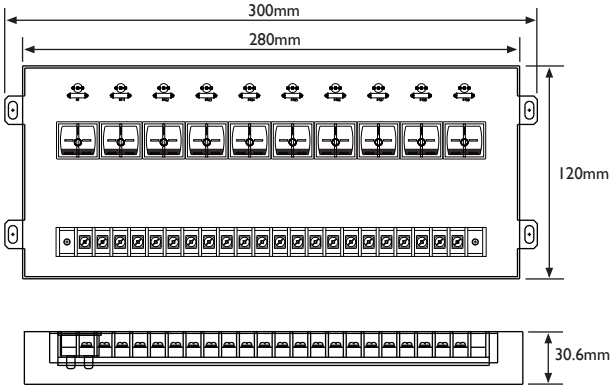

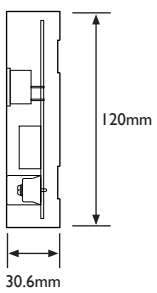

회로도

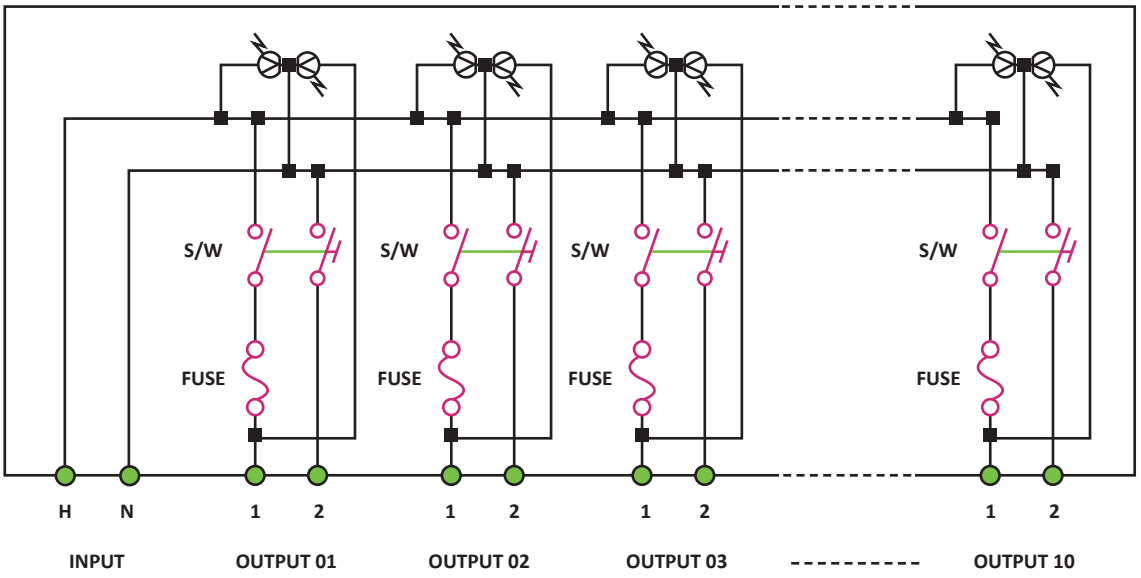

CONSTRUCTION

JS-DC10N

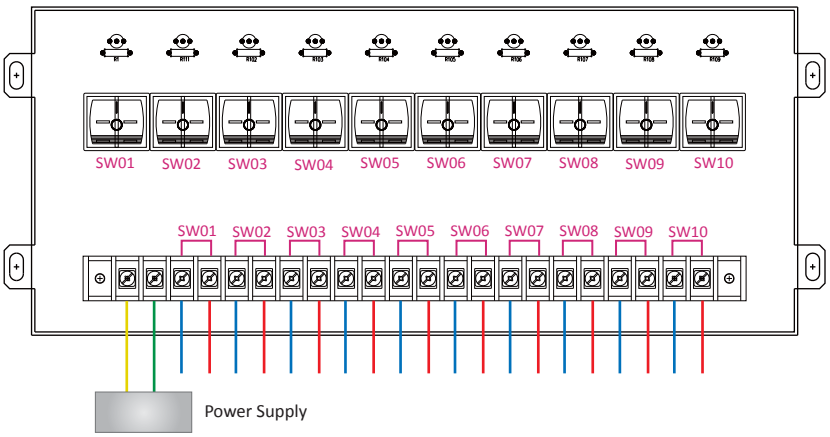



JS-AC10N

