KAW231 series



KAW231-02

표시기호
KAW231

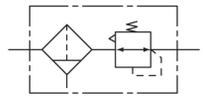

특징

- 압력조절이 원활하고 부드럽습니다.
- 외관디자인이 콤팩트합니다.
- 핸들잠금장치가 부드럽게 동작합니다.

형식기호

KAW 231 - ① ② 02 ③ ④ ⑤ ⑥ ⑦ ⑧ - ⑨ ⑩

① 시리즈

KAW 231	1/8, **1/4**

② 나사규격

무기호	Rc(PT) 나사(표준)
G	G 나사
N	NPT 나사

③ 관접속구경

01	1/8
02	1/4

④ 여과도

무기호	5㎛(표준)
2	20㎛(옵션)
4	40㎛(옵션)

⑤ 브라켓

무기호	없음(표준)
B	브라켓(별도포장)

※ 고정너트는 기본적으로 부착됩니다.

⑥ 드레인 형태

무기호	수동 드레인
D	차압식 오토 드레인(N.O)

⑦ Bowl 형태

무기호	POLY BOWL(표준)
L	나일론 투명 BOWL

⑧ 압력계 형태

무기호	압력계 없음
T	원형 압력계

※ 압력계 접속구경 Rc(PT)1/8

⑨ 설정압력범위

무기호	0.07 ~ 0.85MPa(표준)
3	0.03 ~ 0.35MPa

⑩ 릴리프

무기호	릴리프(표준)
CR	CONST. 릴리프
E	논-릴리프

사양

보증내압력	1.5MPa
최고사용압력	1.0MPa
설정압력범위	0.05 ~ 0.85MPa
주위온도 및 사용유체온도	5 ~ 60℃
여과도	표준: 5㎛, 옵션: 20, 40㎛
Bowl 형태	폴리카보네이트(표준) / 나일론 투명
구조	릴리프형
압력계 접속 구경	Rc(PT) 1/8
제품중량(g)	135

⚠ 취급상 주의사항

1. 케이스의 재질이 폴리카보네이트인 경우 신나, 사염화탄소, 클로르포름, 초산에스텔, 시크로핵산, 트리클로르에틸렌, 황산, 유산등 화학약품의 사용 또는 화학 약품에 노출된 환경에서의 사용은 피하십시오.
2. 자동배출기를 사용할 경우 배출구에 배관을 설치할 때는 배관 내경 Ø4이상, 길이 1m 이내로 합니다. 또한 위로 올라가는 배관은 피하십시오.
3. 자동배출기의 이상 시 수동핸들을 회전하여 작동시켜주면 수동배출이 가능합니다.
4. 메뉴얼 드레인의 경우 드레인의 액면이 측면유리의 가시부 내에까지 오면 드레인을 배출시킵니다.
5. 오토드레인의 최저 사용압력은 0.1MPa입니다.

유량 특성

조건: 1차측 압력 0.7MPa

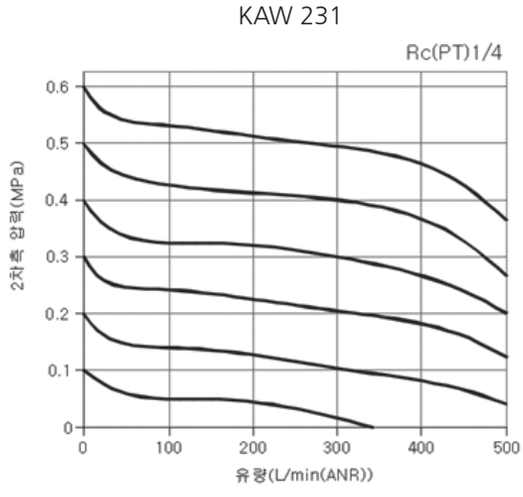

압력 특성

조건: 1차측 압력 0.7MPa, 설정압력 0.2MPa, 유량 20ℓ/min(ANR)

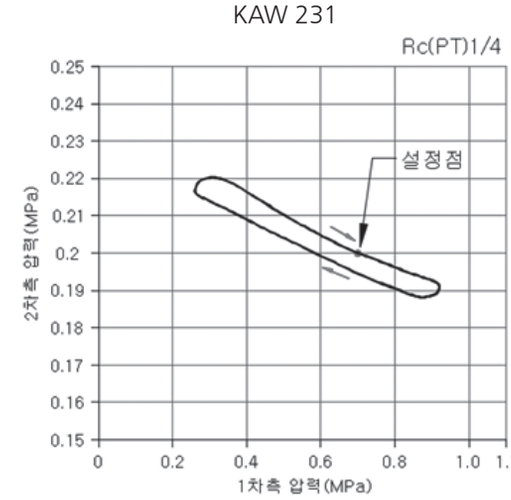

구조도

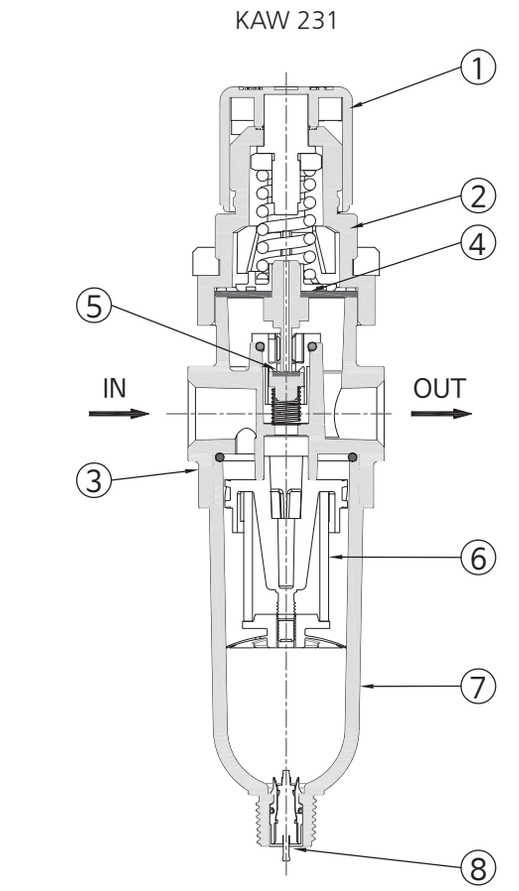

번호	부품명	재질
1	Handle	POM
2	Bonnet	Nylon
3	Body	Urethane
4	Diaphragm	NBR
5	Valve	NBR
6	Filter Element	PE
7	Bowl	PC / Nylon
8	Manual Drain Ass'y	-

외형치수도

KAW 231

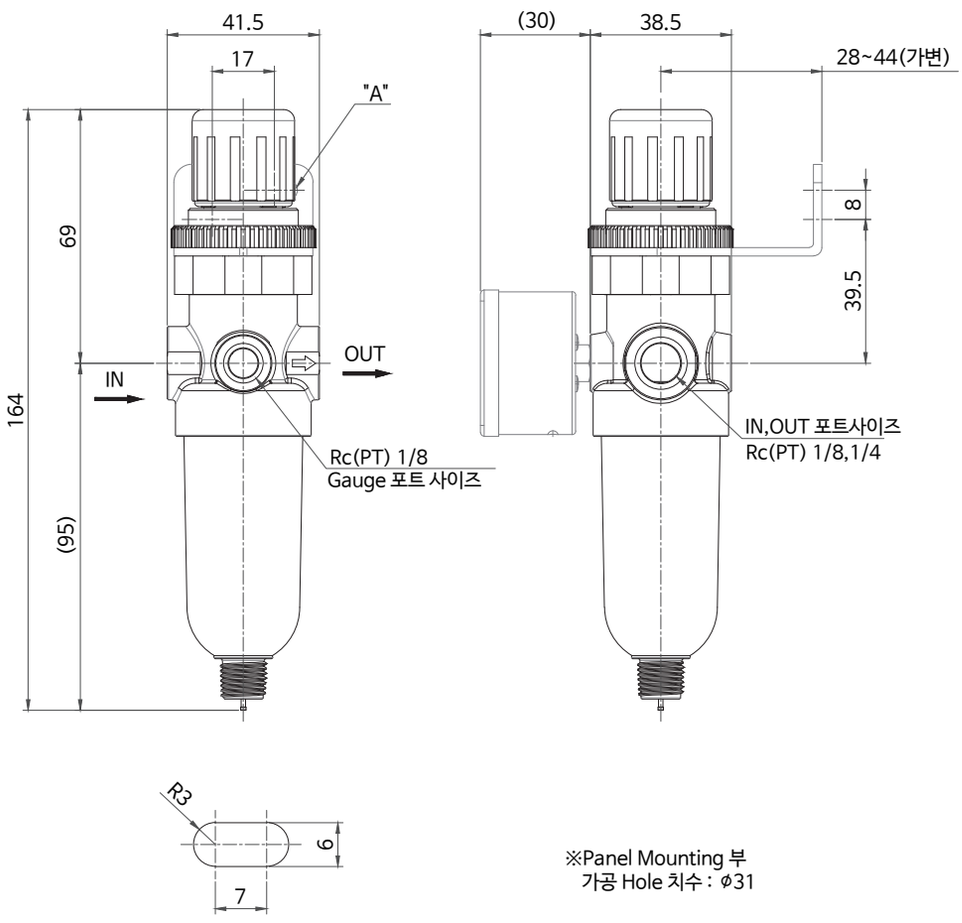

B : 브라켓	D : 차압식 오토드레인	T : 압력계(원형)
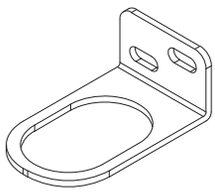 Model : BL231	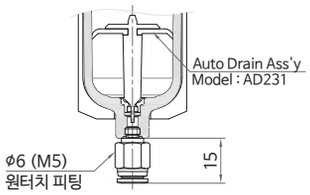	 Model : KPG40-10T Rc(PT) 1/8 ø42, 1.0MPa용