NRC-R 래칫형 서포트 클램프



· SPECIFICATION

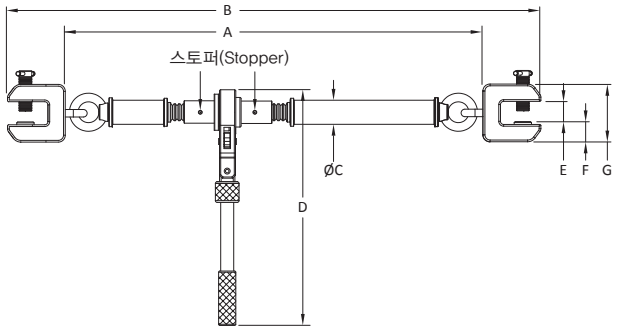

WLL (TON)	WORKING LENGTH	A	B	ØC	D	E	F	G	Weight (kg)
3	1240–1350–30	1240	1415	43	410	35	30	90	13,2

※ 스토퍼(스크루 이탈 방지용 핀) 타입의 치수입니다.
※ Working Length는 스크루 작동길이와 부재의 두께를 나타냅니다. 예)1240–1350–30 : 스크루 작동길이(1240–1350), 부재 최대두께(30)

NRC-W 렌치형 서포트 클램프



· SPECIFICATION

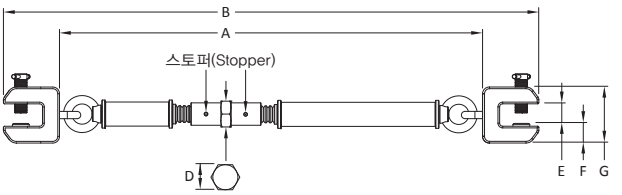

WLL (TON)	WORKING LENGTH	A	B	ØC	D	E	F	G	Weight (kg)
3	1240–1350–30	1240	1415	43	50	35	30	90	11,5

※ 스토퍼(스크루 이탈 방지용 핀) 타입의 치수입니다.

· 용도

– 조선소의 선박 및 플랜트 조립공장에서 내저(바닥)판에 각종 늑골(외판 및 중간벽)을 세울 때 블록이 넘어오지 않게 떠받치거나 밀어주는 역할을 하는 Support Clamp입니다.

· 특징

– NRC–R과 W는 지지대 역할을 하는 중간부에 길이를 조절할 수 있도록 스크루식으로 제작되어 용도에 따라 늑골을 당기거나 밀어줄 수 있도록 제작된 편리한 클램프입니다.
– 내저판에 늑골을 수직(90°)으로 세울 때 래칫(Ratchet)식 스크루 작동으로 빠르게 작업을 할 수 있도록 제작된 편리한 클램프입니다.
– 선측 늑골의 흔들림에 의해 클램프가 밀려나는 것을 방지하기 위해 볼트의 끝단부를 돌출형의 삼각형 Tooth(이빨)로 제작된 안전한 제품입니다.
– 클램프의 미끄러짐을 이중으로 방지하기 위하여 스크루 맞은편에 죠(Swivel Jaw)를 체결한 제품입니다.
– 클램프에 부착된 U–Type 고리가 볼트식으로 되어 있어 수리할 때 걸리는 시간을 절약할 수 있습니다.
– 스토퍼 타입은 스크루가 파이프 밖으로 완전히 빠지지 않도록 핀이 삽입된 제품입니다.

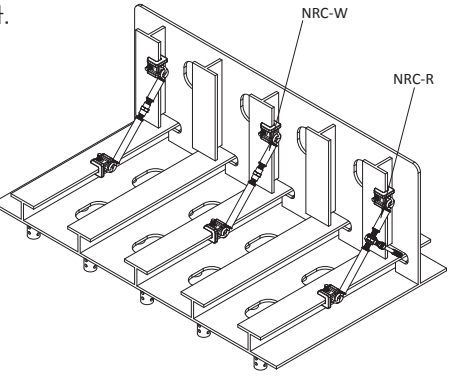

· 사용방법

– 대상물을 클램프의 개구부 안쪽까지 삽입한 후 스크루를 꽉 잠가주십시오.

· 주의사항

– 경량화(안전율 3배)로 제작된 제품이므로 클램프에 명시된 정격규격 이상으로 사용하지 마십시오.
– 매뉴얼에 명시된 사용범위 안의 대상물만 사용하십시오.
– 서포트 클램프가 지지하고 있는 블록을 완전히 고정시킨 후에 크레인을 해체하십시오.