TOOL CLAMPER



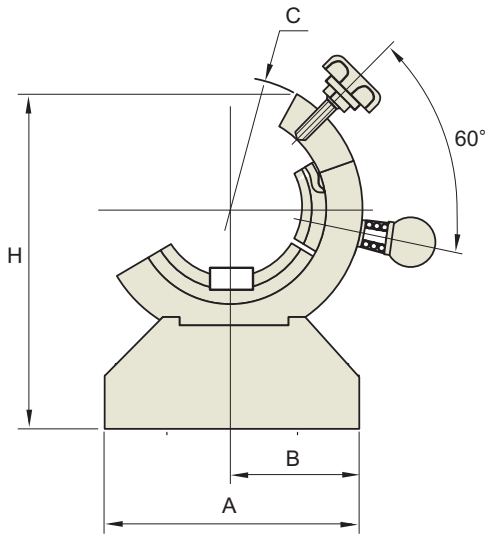

Flange Clamping	Taper Clamping
YES	NO

TAPER No.	CODE No.	A	B	C	H	중량 (kg)
BT30	**TCP30**	125	65	108	135	3.0
BT40	**TCP40**	160	80	138	180	7.6
BT50	**TCP50**	180	90	165	205	8.6
SK30	**TSK30**	125	65	108	135	3.0
SK40	**TSK40**	160	80	138	180	7.6
SK50	**TSK50**	180	90	165	205	8.6

■ 특 징

1. TAPER SHANK에 영향을 주지 않는다.
   TOOL의 흔들림 (RUN OUT) 에 밀접한 관계가 있는 TAPER SHANK 부위의 마모 , 흠집등의 표면 손상을 주지 않는다
2. PULL STUD BOLT의 탈 ,착이 용이하다.
3. MILLING CHUCK , ER COLLET CHUCK의 공구 이 ,탈착시 SPANNER, WRENCH 사용이 편리하고 안전하다.

