[AP] D-H7□ series



- 리드선 : 내유비닐 캡 타이어 코드 (VW-1규격 난연성)
- 외피 : 3.5mm 회색, 흑색
- 내피 : 0.08 X 60 (coil)
- 환경조건 : IP67
- 내충격 : 30 G
- 절연저항 : DC500V 메가에서 50M 이상 (리드선, 케이스간)
- 응답속도 : 1msec - 주위온도 : -10 60
- 내전압 : AC1500V 1분간(리드선, 케이스간)

(AP) D-H7A1, D-H7B 오토스위치 사양

AUTO S/W 사양	(AP) D-H7A1	(AP) D-H7B
사 용 부 하	IC회로, PLC, 리레이	PLC, 리레이
배 선 방 식	3 선식	2 선식
출 력 방 식	NPN (Normal Open)	-
사 용 전 압	DC 4.5~ 28V	DC 24V (10~28V)
부 하 전 류	0~100 mA Max	5~50 mA Max
내부강하전압	0.8V 이하	5V 이하
누 설 전 류	100uA 이하	1mA 이하
신호표시램프	있음 (On시 적색 LED발광)	

최고 감도 위치/동작범위/외형칫수

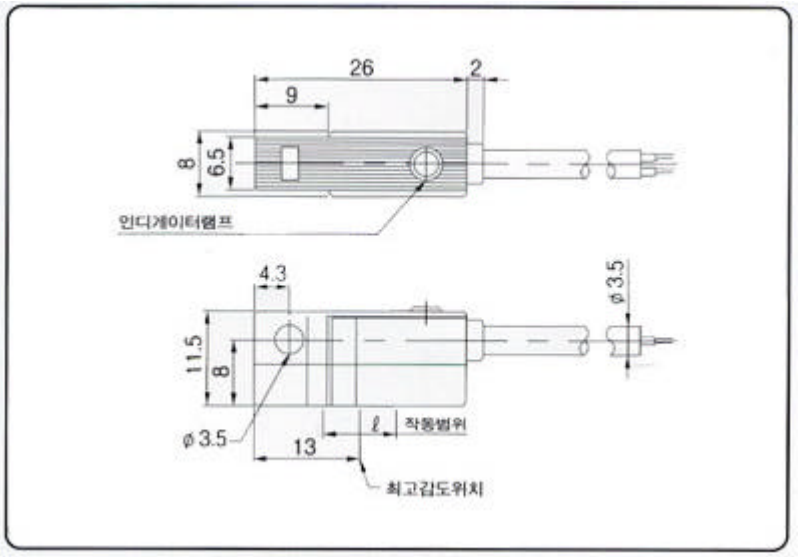

오토스위치 부착 및 이동 방법

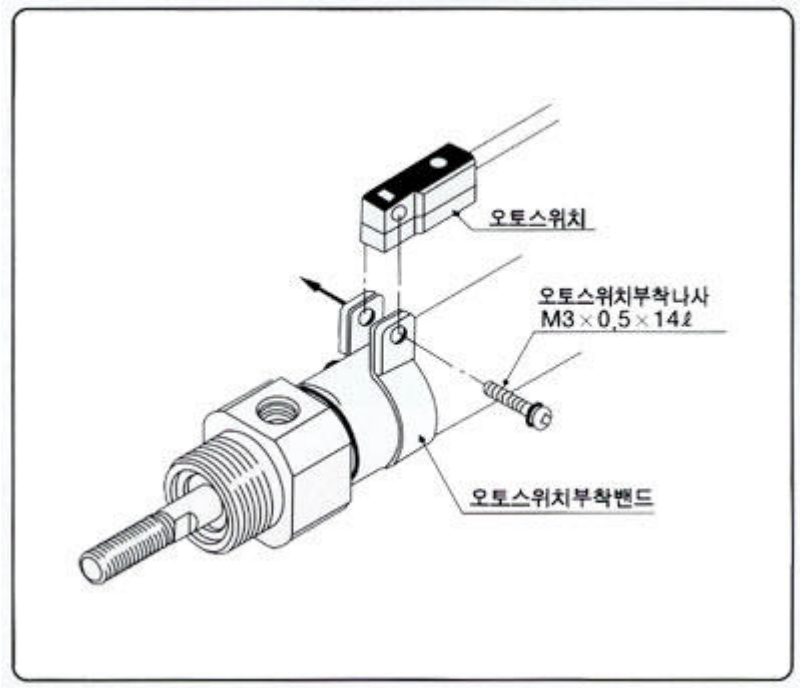

Free Band

※실린더 외경크기에 상관없이 6Ø~80Ø까지 Free Band 1개로 간단히 체결할수있습니다.

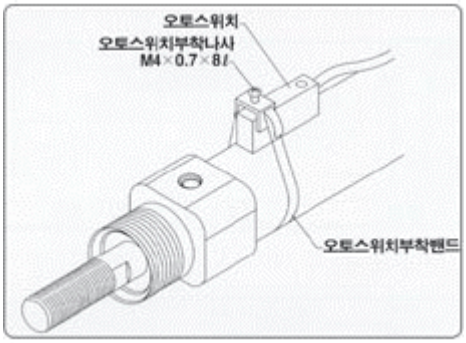

◆ 특허번호 : 등록제0243955호 ◆

1. 먼저 링으로 된 Band를 실린더에 끼우고 브라켓 사이에 Auto s/w를 넣는다.

2. Auto s/w를 감지하고자 하는 정위치에 펜치등 공구를 사용하여 실린더와 Auto s/w가 밀착되게 Band 끝단을 잡아 당긴다.

3. 위에있는 육각볼트를 돌려서 Auto s/w를 고정시킨다.

4. Auto s/w를 고정한후 필요없는 나머지 Band는 가위등으로 잘라 버린다.

5. 기준 Band 사용범위는 실린더 6mm - 40mm까지이고 40mm이상 사용시는 별도 주문 바랍니다.

▶ 밴드 1개로 실린더 6mm - 80mm까지 Auto s/w체결이 가능합니다.

무접점 2선식

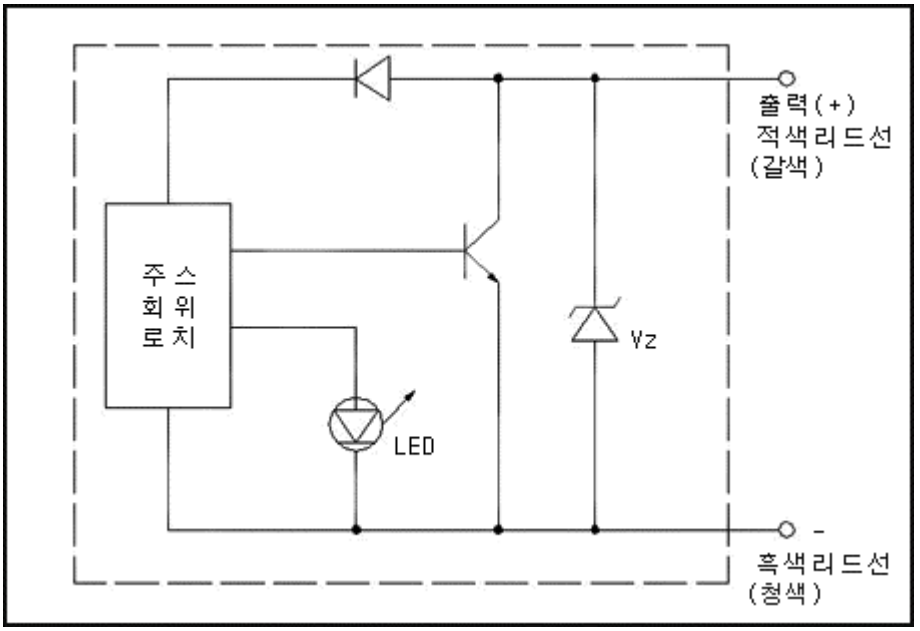

무접점 3선식

