DOOSAN

Optimal Solutions for the Future

DMP 500/2SP



고 생산성 2 스핀들
수직형
머시닝센터

DMP 500/2SP

ver. KO 160502 SU

기본구조

DMP 500/2SP는 소품종 대량생산에 적합한 Y축 520mm급 2 스핀들 수직형 머시닝센터로, 공구 길이를 장비 내에서 쉽게 맞출 수 있도록 W축 구조를 적용하였습니다.

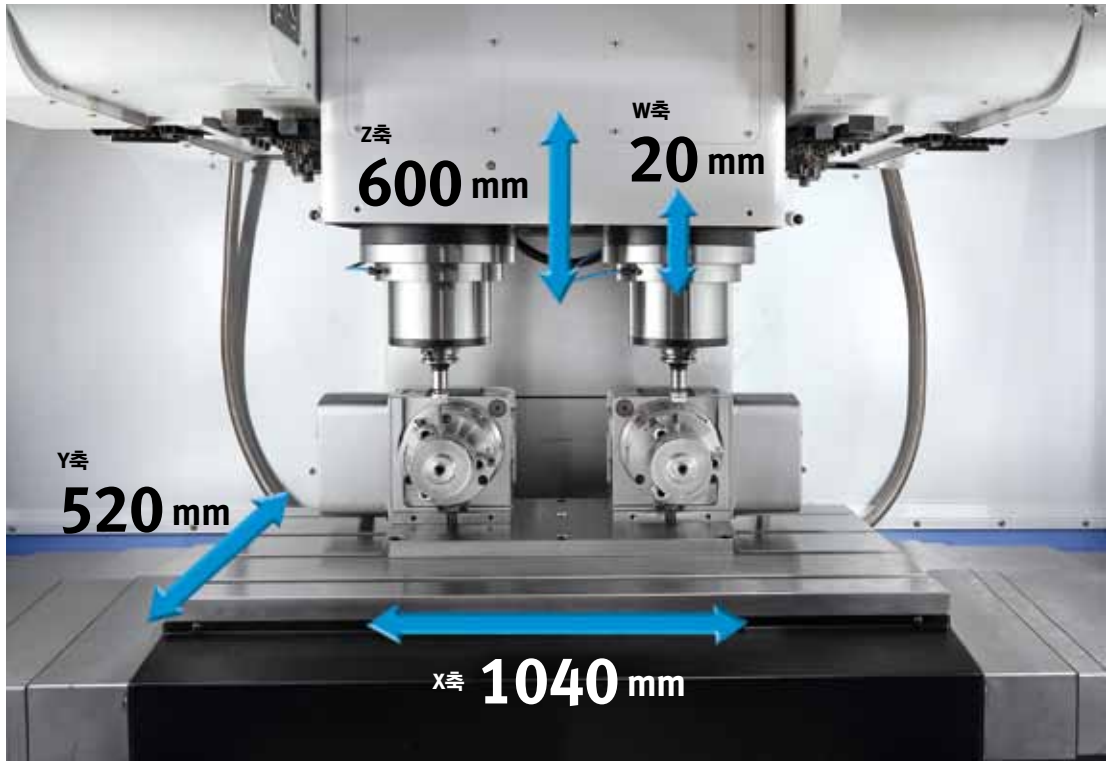

이송계

내구성 및 이송계 강성을 위해 롤러 타입 LM 가이드를 표준 적용하였습니다.

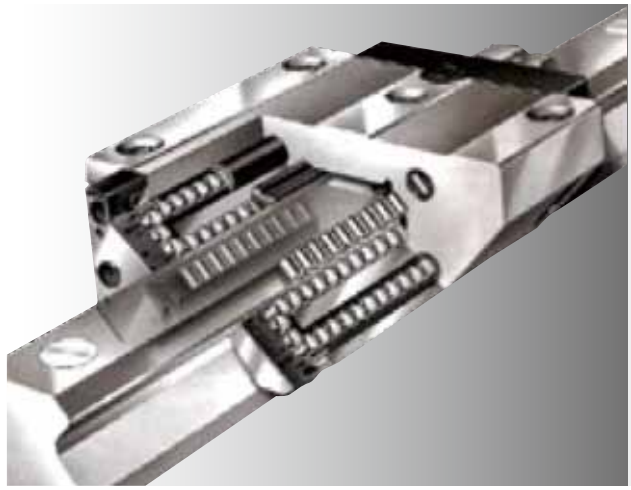

급속 이송속도

X축 40 m/min

Y축 40 m/min

Z축 36 m/min

테이블

다양한 치구 설치가 가능하도록 허용하중과 테이블 크기를 갖추고 있어 Y축 520mm에 최적화된 가공영역을 제공합니다.

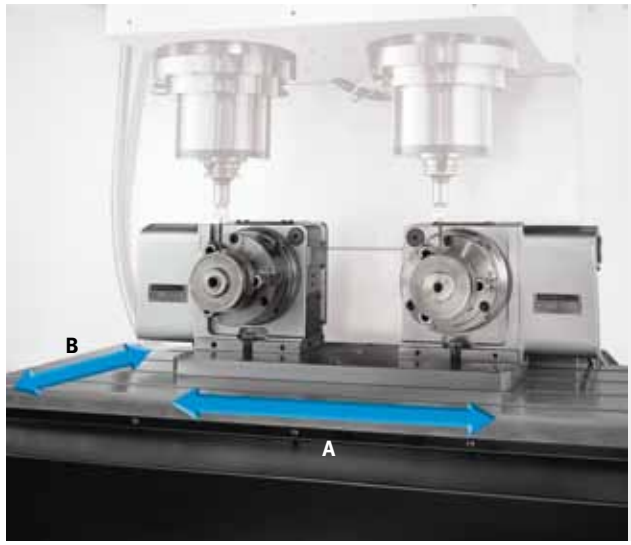

허용 하중

800 kg

테이블 크기 (A x B)

1200 x 520 mm

스핀들

뛰어난 생산성, 조용한 작업환경, 우수한 가공정도를 보장하기 위해 직결 스핀들을 표준 적용하였습니다.



최대 스핀들 속도

12000 r/min

최대 출력 (15분/연속)

18.5/11 kW

최대 토크

118 N·m

스핀들 간 거리

400 mm

*스핀들 간 거리는 고객의 요구에 의해 변경 대응이 가능하며 상세한 시방은 두산과 협의 바랍니다.

공구 교환장치

생산성 향상을 위해 2개의 자동공구 교환 장치와 최대 30개까지 공구 탑재가 가능한 매거진을 제공합니다.



Tool to Tool 시간

1.7 초

공구 보유 수

2-24 개

2-30 개 선택

최대 공구경(연속)

Ø 95 mm

최대 공구 길이

300 mm

최대 공구 중량

8 kg

주요 시방

DMP 500/2SP

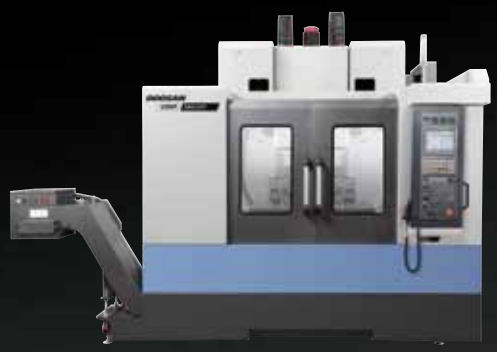

항목	단위	DMP 500/2SP
최대 스핀들 속도	r/min	12000
스핀들 모터 출력 (15분 / 연속)	kW	18.5 / 11
최대 스핀들 모터 토크	N·m	118
공구 테이퍼	-	ISO #40
이송거리 (X / Y / Z / W)	mm	1040 / 520 / 600 / 20
공구 보유수	개	2-24 {2-30}
테이블 크기	mm	1200 x 520
기계 크기 (폭 x 길이 x 높이)	mm	2760 x 2353 x 3510
기계 중량	kg	8500
NC 시스템	-	DOOSAN FANUC i

{ } 선택시방

DOOSAN

두산공작기계

http://www.doosanmachinetools.com
www.facebook.com/doosanmachinetools

Optimal Solutions for the Future

콜센터 1600-4522

고객의 소리 055-600-4900 / voc@doosan.com

서울교육장 02)838-3106~8
창원 고객지원센터 교육장 055) 280-4488
인천지사 032)516-5824/5/7
수원지사 031)238-6803~4
대전지사 042)632-8020~4
부산지사 051)319-1700
창원지사 055)276-0321~3
대구지사 053)551-1601~2

* 본 카탈로그의 제원은 성능개선을 위해 예고 없이 변경될 수 있습니다.
* 자세한 제품 정보를 원하시면, 두산공작기계 홈페이지 또는 가까운 두산공작기계 지사로 연락해 주시면 상세하게 상담받으실 수 있습니다.
* 두산공작기계(주)는 MBK파트너스의 계열사이며, DOOSAN 상표는 상표권자인 (주)두산의 라이선스 하에 사용하고 있습니다.